COMBO

Gebruikershandleiding

Inhoud

Inleiding 2
Kort en bondig 6
Sleutels, portieren en ruiten 21
Stoelen, veiligheidssystemen 47
Opbergen 73
Instrumenten en bedieningsorganen 92
Verlichting 125
Klimaatregeling 134
Rijden en bediening 146
Verzorging van de auto 216
Service en onderhoud 256
Technische gegevens 261
Klantinformatie 271
Trefwoordenlijst 280

Inleiding

Brandstoffen	Brandstoftype			
Motorolie	Kwaliteit			
	Viscositeit			
Bandenspanning		Bandenmaat	voor	achter
	Zomerbanden			
	Winterbanden			
Gewichten				
	Maximaal totaalgewicht			
	- Leeggewicht basismodel			
	= Belading			

Uw autogegevens

Voer hier de gegevens van de auto in zodat ze gemakkelijk te vinden zijn. Deze informatie is beschikbaar in de hoofdstukken “Service en onderhoud” en “Technische gegevens”, alsmede op het typeplaatje.

Inleiding

Uw auto is de intelligente combinatie van vernieuwende techniek, overtuigende veiligheid, milieuvriendelijkheid en zuinigheid.

In deze gebruikershandleiding vindt u alle informatie die u nodig hebt om uw auto veilig en efficiënt te kunnen bedienen.

Zorg ervoor dat uw passagiers ervan op de hoogte zijn dat onjuist gebruik van de auto een ongeval tot gevolg kan hebben en dat er risico bestaat voor persoonlijk letsel.

Houd u altijd aan de specifieke wetgeving van het land waarin u zich bevindt. Deze wetgeving kan afwijken van de informatie in deze gebruikershandleiding.

Als u de beschrijving in deze handleiding negeert, kan dit van invloed zijn op de garantie.

Wanneer wij u in deze gebruikershandleiding adviseren de hulp van een werkplaats in te roepen, raden wij uw Opel Service Partner aan.

Elke Opel Service Partner biedt u eersteklas service tegen redelijke prijzen. Ervaren, door Opel geschoolde specialisten werken volgens speciale richtlijnen van Opel.

Houd het informatiepakket voor de gebruiker altijd onder handbereik in de auto.

Gebruik van deze handleiding

- Deze handleiding geeft een omschrijving van alle voor dit model beschikbare opties en functies. **Mogelijk zijn bepaalde omschrijvingen, waaronder die voor display- en menufuncties, niet op uw auto van toepassing wanneer er sprake is van een modelvariant, afwijkende landenspecificaties of speciale uitrustingen of accessoires.**
- In het hoofdstuk "Kort en bondig" krijgt u een beknopt overzicht.
- De inhoudsopgave aan het begin van de handleiding en in de afzonderlijke paragrafen geeft aan waar u de informatie die u zoekt, kunt vinden.
- Met behulp van het trefwoordenregister kunt u specifieke informatie zoeken.
- In deze gebruikershandleiding worden linksgestuurde auto's getoond. De bediening van rechtsgestuurde auto's is vergelijkbaar.
- In de gebruikershandleiding wordt de motoraanduiding gehanteerd. De bijbehorende marktaanduiding en productiecode vindt u in de paragraaf "Technische gegevens".

- Richtingaanduidingen in de beschrijvingen, zoals links, rechts, voor of achter moeten altijd met de blik in de rijrichting worden gezien.
- Displays ondersteunen mogelijk uw specifieke taal niet.
- Displaymeldingen en etiketten in het interieur staan **vet** gedrukt.

Gevaar, Waarschuwing en Voorzichtig

⚠Gevaar

Teksten met de vermelding **⚠Gevaar** wijzen op een mogelijk levensgevaar. Het niet naleven van deze richtlijnen kan levensgevaar inhouden.

⚠Waarschuwing

Teksten met de vermelding **⚠Waarschuwing** wijzen op een mogelijk gevaar voor ongelukken of verwondingen. Het niet naleven van deze richtlijnen kan tot verwondingen leiden.

Voorzichtig

Teksten met de vermelding **Voorzichtig** wijzen erop dat de auto mogelijk beschadigd kan raken. Het niet naleven van deze richtlijnen kan tot beschadiging van de auto leiden.

Symbolen

Verwijzingen naar andere pagina's worden aangeduid met ⇨. ⇨ betekent "zie pagina".

Paginaverwijzingen en lemma's in de index verwijzen naar de ingesprongen koppen in de inhoudsopgave.

We wensen u vele uren autorijplezier.

Uw Opel-team

Kort en bondig

Basisinformatie

Auto ontgrendelen

indrukken om de auto te ontgrendelen. Open de portieren door aan de handgrepen te trekken.

Achterklep

Druk, na ontgrendeling, op de achterklepknop en open de achterklep.

Handzender ⇨ 22.

Centrale vergrendeling ⇨ 24.

Elektronisch sleutelsysteem ⇨ 23.

Achterklep ⇨ 34.

Achterdeuren ⇨ 32.

Schuifdeur ⇨ 31.

Stoelverstelling

Verstelling in de lengterichting

Aan handgreep trekken, stoel verschuiven, handgreep loslaten. Probeer de stoel heen en weer te bewegen om na te gaan of deze op zijn plaats zit.

Hoek van rugleuningen

Duw tegen de hendel en pas de rugleuninghoek aan. Bij het verstellen de rugleuning niet belasten.

Zithoogte

Pompbeweging van de hendel

omhoog : stoel omhoog
omlaag : stoel omlaag

Hoofdsteunverstelling

Trek de hoofdsteun omhoog of druk op de pal en duw deze omlaag.

Hoofdsteunen ⇨ 47.

Veiligheidsgordel

Veiligheidsgordel afrollen en in gordelslot vastmaken. De veiligheidsgordel mag niet gedraaid zitten en moet strak tegen het lichaam aanliggen. De rugleuningen mogen niet te ver naar achteren hellen (maximaal ca. 25°).

Om de gordel los te maken, de rode knop van het gordelslot indrukken.

Stoelpositie ⇨ 48.

Veiligheidsgordels ⇨ 57.

Airbagsysteem ⇨ 61.

Spiegelverstelling

Binnenspiegel

U verstelt de spiegel door het spiegelhuis in de gewenste richting te verplaatsen.

Spiegel met handmatige dimfunctie ⇨ 41.

Spiegel met automatische dimfunctie ⇨ 42.

Buitenspiegels

Kies de desbetreffende buitenspiegel door de spiegelknop naar links of naar rechts te duwen. Verstel de desbetreffende spiegel met de vierwegknop.

Bolle spiegels ⇨ 39.

Elektrisch verstellen ⇨ 39.

Inklapbare spiegels ⇨ 40.

Buitenspiegelverwarming ⇨ 41.

Stuurwiel instellen

Hendel omlaagbewegen, stuurwiel instellen, hendel omhoogbewegen en vergrendelen. Stuurwiel uitsluitend bij stilstaande auto en ontgrendeld stuurslot verstellen.

Stoelpositie ⇨ 48.

Contactslotstanden ⇨ 147.

Overzicht instrumentenpaneel

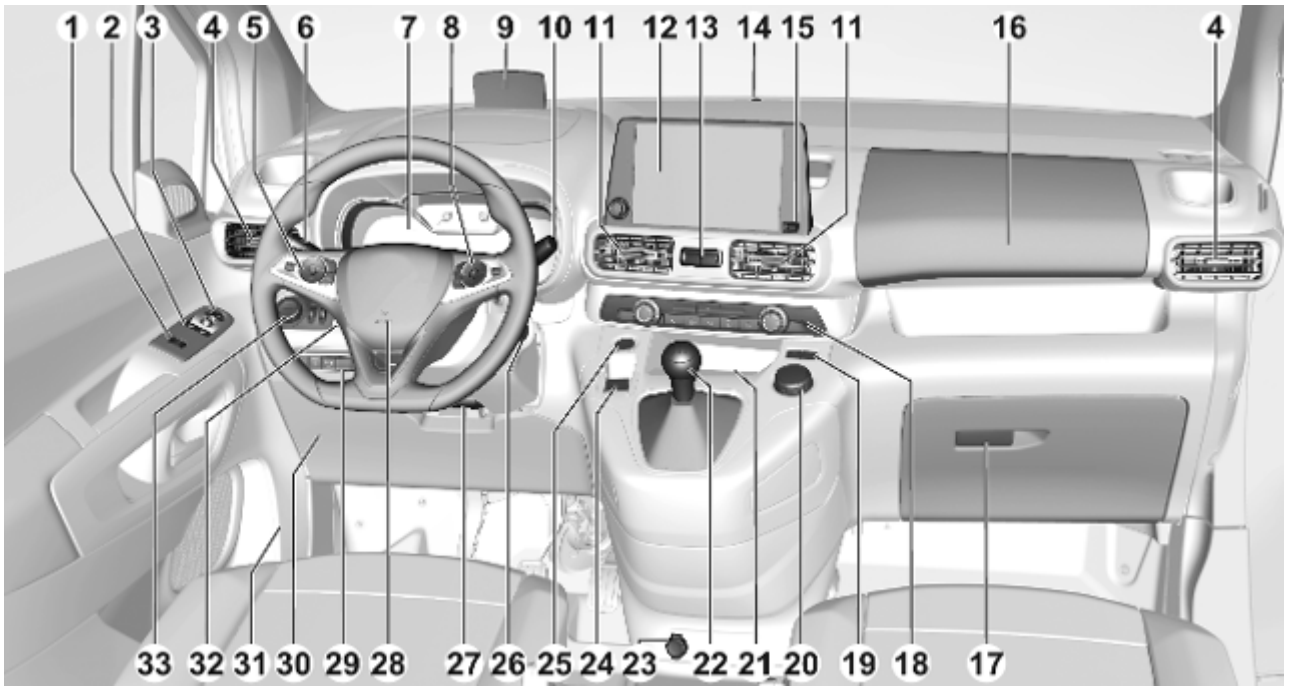

1 Elektrische kindersloten 29
Achterklep ontgrendelen 34
Kinderbeveiliging voor achterportierruiten 43
2 Elektrische ruitbediening 43
3 Buitenspiegels 39
4 Zijdelingse luchtroosters 143
5 Cruise control 172
Snelheidsbegrenzer 174
Adaptieve cruisecontrol 172
6 Richtingaanwijzers 129
Lichtsignaal 127
Grootlicht 126
Grootlichtassistentie 126
Omgevingsverlichting 132
Parkeerlichten 130
Knoppen voor Driver Information Center 115
7 Instrumenten 103
Driver Information Centre 115
8 Bedieningselementen van infotainment
9 Head-updisplay 119
10 Wis-/wasinstallatie voorruit, wis-/wasinstallatie achter 94
11 Middelste luchtroosters 143
12 Info-Display 117
13 Alarmknipperlichten 128
Centrale vergrendeling 24
14 Status-led alarmsysteem 36
15 USB-laadpoort 98
16 Opbergruimte 73
17 Handschoenenkastje 73
18 Verwarming en ventilatie 135
19 Elektronische stabiliteits-regeling en Traction Control 168
Eco-modus 162
Systeem voor gecontroleerde afdaling 169
20 Selective Ride Control 170
21 Inductief opladen 99
22 Handgeschakelde versnellingsbak 163
Automatische versnellingsbak 160
23 Stekkerdoos 98
24 Elektrische parkeerrem 164
25 Aan/Uit-knop 148
26 Contactslot 147
27 Stuurwiel instellen 93
28 Claxon 94
29 Parkeerhulp / Geavanceerde parkeerhulp 189
Elektrische kindersloten 29
Eco-knop voor Stop/Start-systeem 152
Lane Keep Assist 203
Drukverliesdetectie-systeem 237
Verwarmde voorruit 45
Parkeerverwarming 142
30 Zekeringenkast 233

31 Ontgrendelingshandgreep motorkap 219
32 Head-updisplay 119
33 Lichtschakelaar 125
Mistlampen / mistachterlichten 129
Instrumentenverlichting 131

Rijverlichting

AUTO : automatische verlichting schakelt automatisch tussen dagrijlicht en koplamp
: zijmarkeringslichten
D : dimlicht of grootlicht

Automatische verlichting ⇨ 126.

Mistlampen

Druk op de knop in de lichtschakelaar:

: mistlampen

: mistachterlicht

Grootlichtsignalen en groot licht

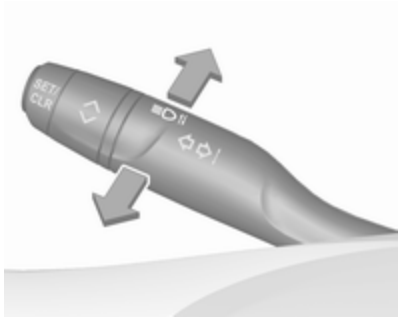

hendel naar u toe trekken : lichtsignaal
hendel van u af duwen : grootlicht

Grootlicht ⇨ 126.

Grootlichtassistentie ⇨ 126.

Lichtsignaal ⇨ 127.

Richtingaanwijzers

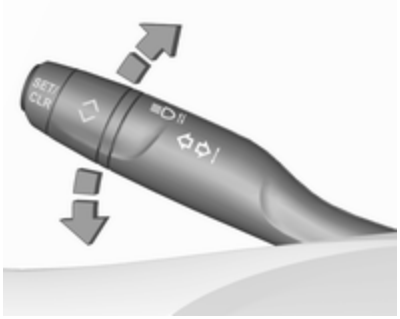

hendel omhoog : richtingaanwijzer rechts
hendel omlaag : richtingaanwijzer links

Richtingaanwijzers ⇨ 129.

Parkeerlichten ⇨ 130.

Alarmknipperlichten

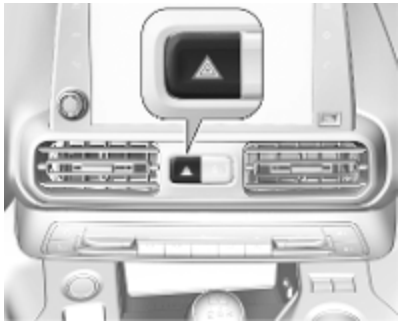

Om in te schakelen ⚠ indrukken.

Alarmknipperlichten ⇨ 128.

Claxon

indrukken.

Wis-/wasinstallatie

Voorruitwissers

HI : snel
LO : langzaam
INT : intervalwissen
OFF : uit

Hendel omlaag in stand **1x** duwen om de ruitenwissers één slag te laten maken wanneer de wisser uitgeschakeld is.

Voorruitwissers ⇨ 94.

Voorruitsproeiers

Trek de hendel naar u toe.

Wis-/wasinstallatie voor ⇨ 94.

Sproeiervloeistof ⇨ 221.

Wisserblad vervangen ⇨ 223.

Achterruitenwisser

Verdraai de buitenring om de achterruitwisser in te schakelen:

OFF : uit
INT : onderbroken werking

Achterruitsproeier

Duw de hendel van u af.

Er wordt sproeiervloeistof op de achterruit gespoten en de ruitenwisser maakt enkele slagen.

Wis- / wasinstallatie achterruit ⇨ 96.

Klimaatregeling

Verwarmbare achterruit

indrukken om verwarming in te schakelen.

Verwarmbare achterruit ⇨ 45.

Verwarmbare buitenspiegels

Afhankelijk van de versie werkt de verwarming door op of te drukken.

De verwarming werkt bij een draaiende motor en wordt na korte tijd automatisch uitgeschakeld.

Verwarmbare buitenspiegels ⇨ 41.

Ruiten ontwasemen en ontdooien

Verwarmings- en ventilatiesysteem, airconditioning

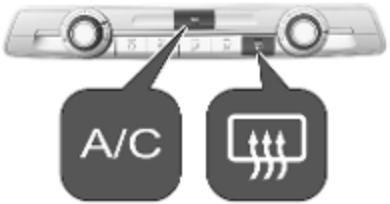

- Aanjagersnelheid ✤ op hoogste stand zetten.
- Draaiknop voor temperatuur ℃ in hoogste stand zetten.
- Schakel, indien nodig, de **A/C** in.
- Verwarming achterruit inschakelen.
- Zijdelingse luchtroosters openen naar wens en op de zijruiten richten.

Let op

Als de instellingen voor ontwasemen en ontdooien zijn geselecteerd, is er wellicht geen Autostop mogelijk.

Als de instellingen voor ontwasemen en ontvriezen zijn geselecteerd terwijl de motor in een Autostop is, zal de motor automatisch herstarten. Stop-startsysteem ⇨ 152.

Verwarmings- en ventilatiesysteem ⇨ 134.

Airconditioning ⇨ 135.

Verwarmde voorruit ⇨ 45.

Elektronische klimaatregeling (ECC)

- Druk op . Het led-lampje in de knop brandt om activering aan te geven.
- Airconditioning en automatische stand worden automatisch ingeschakeld. De led in de toets **A/C** brandt, **AUTO** verschijnt op het display.
- Temperatuur en luchtverdeling worden automatisch ingesteld, de aanjager draait met een hoge snelheid.
- Verwarming achterruit inschakelen.

- Voorruitverwarming inschakelen, mits beschikbaar.
- Om weer naar de vorige modus te gaan: weer indrukken.

Let op
Als wordt ingedrukt terwijl de motor loopt, wordt een Autostop verhinderd totdat er opnieuw op wordt gedrukt.

Als wordt ingedrukt terwijl de motor in een Autostop is, zal de motor automatisch herstarten.

Elektronisch klimaatregelsysteem ⇨ 138.

Versnellingsbak

Handgeschakelde versnellingsbak

Trap om de achteruitversnelling in te schakelen bij een 6-traps versnellingsbak op het koppelingspedaal, haal de ring onder de schakelhendel omhoog en haal de hendel helemaal naar links en naar voren.

Handgeschakelde versnellingsbak ⇨ 163.

Automatische versnellingsbak

P : parkeerstand, de voorwielen zijn geblokkeerd, alleen inschakelen wanneer de auto stilstaat en de parkeerrem is aangetrokken
R : achteruitversnelling, alleen inschakelen wanneer de auto stilstaat
N : neutrale stand
D : automatische modus
M : handgeschakelde modus

Automatische versnellingsbak ⇨ 160.

Voordat u wegrijdt

Voor het wegrijden controleren

- bandenspanning ⇨ 236 en -staat ⇨ 270
- motoroliepeil en vloeistofniveaus ⇨ 219
- alle ruiten, spiegels, rijverlichting en kentekenplaat: vrij van vuil, sneeuw of ijs en gebruiksklaar
- juiste positie van spiegels ⇨ 39, stoelen ⇨ 48 en veiligheidsgordels ⇨ 59
- werking van remsysteem bij lage snelheid, vooral bij vochtige remmen

Motor starten

Contactslot

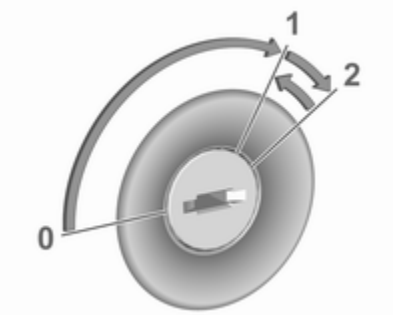

- draai de sleutel naar stand **1**
- verdraai het stuurwiel een beetje, zodat het stuurslot vrijkomt
- handgeschakelde versnellingsbak: trap het koppelingspedaal en het rempedaal in
- automatische versnellingsbak: trap het rempedaal in en zet de keuzehendel in **P** of **N**
- trap het gaspedaal niet in
- draai de sleutel in de stand **2** en laat deze na het starten van de motor los

Een dieselmotor start nadat het controlelampje voor voorverwarming is gedoofd.

Motor starten ⇨ 150.

Startknop

- handgeschakelde versnellingsbak: trap het koppelingspedaal en het rempedaal in
- automatische versnellingsbak: trap het rempedaal in en zet de keuzehendel in **P** of **N**
- trap het gaspedaal niet in
- druk op de toets **Start/Stop**
- laat de toets los nadat de motor gestart is

Stop/Start-systeem

Als de auto langzaam rijdt of stilstaat en er aan bepaalde voorwaarden is voldaan, wordt een autostop geactiveerd.

Een Autostop wordt aangegeven door controlelampje Ⓐ.

Handgeschakelde versnellingsbak: om de motor te herstarten, moet u het koppelingspedaal opnieuw intrappen. Controlelampje Ⓐ dooft.

Automatische versnellingsbak: om de motor te herstarten, moet u het rempedaal loslaten. Controlelampje Ⓐ dooft.

Stop/Start-systeem ⇨ 152.

Parkeren

⚠ Waarschuwing

- Parkeer de auto niet op een ondergrond met brandbaar materiaal. Door de hoge temperatuur van het uitlaatsysteem kan het oppervlak ontbranden.
- Trek altijd de parkeerrem aan.
- Als de auto op een horizontaal vlak staat of op een oplopende helling, schakel dan de eerste versnelling in of zet de keuzehendel in stand **P**. Op een oplopende helling bovendien de voorwielen van de stoeprand wegdraaien.

  Als de auto op een aflopende helling staat, schakel dan de achteruitversnelling in of zet de keuzehendel in stand **P**. Bovendien de voorwielen naar de stoeprand toedraaien.
- Sluit de ruiten.

- Zet de motor af.
- Trek de sleutel uit het contactslot of schakel bij auto's met een aan/uit-knop het contact uit. Stuurwiel verdraaien totdat het stuurslot merkbaar vergrendelt.

- Vergrendel de auto met op de handzender.

  Activeer het alarmsysteem ⇨ 36.
- Koelventilatoren kunnen ook na het afzetten van de motor in werking treden ⇨ 218.

Voorzichtig

Na een rit waarbij met hoge motortoerentallen of met hoge motorbelasting werd gereden, de motor vóór het afzetten gedurende een korte tijd met lage belasting laten draaien of gedurende ca. 30 seconden stationair laten draaien om de turbolader te beschermen.

Sleutels, sloten ⇨ 21.

Auto een langere tijd stilzetten ⇨ 217.

Sleutels, portieren en ruiten

Sleutels, sloten **21**
Sleutels 21
Handzender 22
Elektronisch sleutelsysteem 23
Centrale vergrendeling 24
Automatisch vergrendelen 29
Kindersloten 29
Portieren **31**
Schuifdeur 31
Achterdeuren 32
Bagageruimte 34
Antidiefstalbeveiliging **36**
Vergrendelingssysteem 36
Diefstalalarmsysteem 36
Startbeveiliging 39
Buitenspiegels **39**
Bolle vorm 39
Elektrische verstelling 39
Inklapbare spiegels 40
Verwarmde spiegels 41
Binnenspiegel **41**
Handmatige dimfunctie 41
Automatische dimfunctie 42
Kindertoezichtspiegel 42
Ruiten **42**
Voorruit 42
Elektrisch bediende ruiten 43
Achterste zijruiten 45
Achterruitverwarming 45
Voorruitverwarming 45
Zonnekleppen 46
Rolschermen 46
Dak **46**
Panoramadak 46

Sleutels, sloten

Sleutels

Voorzichtig
Bevestig geen zware of massieve voorwerpen aan de contactsleutel.

Reservesleutels

Het sleutelnummer staat vermeld op een verwijderbaar etiket.

Bij het bestellen van reservesleutels moet het sleutelnummer worden vermeld aangezien de sleutels deel uitmaken van de startbeveiliging.

Sloten ⇨ 252.

Centrale vergrendeling ⇨ 24.

Motor starten ⇨ 150.

Handzender ⇨ 22.

Elektronische sleutel ⇨ 23.

Het codenummer van de adapter voor de wielborgmoeren vindt u op een kaart. Vermeld het wanneer u een nieuwe adapter bestelt.

Wiel verwisselen ⇨ 243.

Sleutel met uitklapbare sleutelbaard

Om uit te klappen toets indrukken. Om in te klappen eerst toets indrukken.

Handzender

Afhankelijk van de versie kunt u met de handzender de volgende functies bedienen:

- centrale vergrendeling ⇨ 24
- vergrendelingssysteem ⇨ 36
- diefstalalarmsysteem ⇨ 36
- achterklep ontgrendelen ⇨ 24
- elektrisch bediende ruiten ⇨ 43
- buitenspiegels in-/uitklappen ⇨ 40
- autozoekverlichting ⇨ 133
- wegverlichting ⇨ 133

De afstandsbediening heeft een bereik van enkele meters, maar dat kan ook veel minder zijn door invloeden van buitenaf. Brandende alarmknipperlichten dienen als bevestiging.

Handzender met zorg behandelen, vochtvrij houden, beschermen tegen hoge temperaturen en onnodig gebruik vermijden.

Batterij in handzender vervangen

Zodra de reikwijdte afneemt, de batterij meteen vervangen.

Batterijen horen niet in het huisvuil thuis. Ze moeten via speciale inzamelpunten gerecycled worden.

1. Haal de achterafdekking van de afstandsbediening.
2. Verwijder de lege batterij.
3. Vervang de batterij door een batterij van hetzelfde type. Let op de stand van de batterij.
4. Klik de achterafdekking op zijn plaats.

Storing

Als de centrale vergrendeling niet met de handzender kan worden vergrendeld of ontgrendeld, kan dit het gevolg zijn van het volgende:

- Storing in de handzender.
- De elektronische sleutel is buiten ontvangstbereik.
- De accuspanning is te laag.
- Overbelasting van de centrale vergrendeling door herhaalde, snel opeenvolgende activering van de handzender, waardoor de stroomvoorziening voor korte tijd wordt onderbroken.
- Storing door radiogolven afkomstig van externe zenders met een hoog vermogen.

Handmatig ontgrendelen ⇨ 24.

Elektronisch sleutelsysteem

Afhankelijk van de versie kunt u met het elektronische sleutelsysteem de volgende functies zonder sleutel bedienen:

- centrale vergrendeling ⇨ 24
- achterklep ontgrendelen
- contact inschakelen en motor starten ⇨ 150
- koplampen inschakelen

De bestuurder hoeft alleen de elektronische sleutel bij zich te dragen.

De elektronische sleutel bevat ook de functionaliteit van de handzender ⇨ 22.

Handzender met zorg behandelen, vochtvrij houden, beschermen tegen hoge temperaturen en onnodig gebruik vermijden.

Batterij elektronische sleutel vervangen

Vervang de batterij onmiddellijk zodra het systeem niet meer goed werkt of het bereik ervan afneemt.

Batterijen horen niet in het huisvuil thuis. Ze moeten via speciale inzamelpunten gerecycled worden.

1. Verwijder het deksel.
2. Verwijder de lege batterij.
3. Vervang de batterij door een batterij van hetzelfde type. Let op de stand van de batterij.
4. Plaats het deksel.

Storing

Als de centrale vergrendeling niet kan worden vergrendeld of ontgrendeld of als de motor niet kan worden gestart, kan dit de volgende oorzaken hebben:

- Storing in elektronische sleutel.
- De elektronische sleutel is buiten ontvangstbereik.
- De accuspanning is te laag.
- Overbelasting van de centrale vergrendeling door herhaalde, snel opeenvolgende activering van de handzender, waardoor de stroomvoorziening voor korte tijd wordt onderbroken.
- Storing door radiogolven afkomstig van externe zenders met een hoog vermogen.

Om de storing te verhelpen, de positie van de elektronische sleutel veranderen.

Handmatig ontgrendelen ⇨ 24.

Centrale vergrendeling

Ontgrendelen en vergrendelen van portieren, bagageruimte en tankklep.

Door aan de binnenste portierhandgreep te trekken wordt het desbetreffende portier ontgrendeld en geopend.

Let op
Bij een ongeval waarbij de airbags of gordelspanners in werking treden, wordt het voertuig automatisch ontgrendeld.

Let op
Wanneer na ontgrendeling met de afstandsbediening geen van de portieren word geopend, worden deze na korte tijd automatisch opnieuw vergrendeld. Een voorwaarde is dat de instelling is geactiveerd in de persoonlijke instellingen ⇨ 122.

Selectief ontgrendelen van interieur en bagageruimte

Met selectief ontgrendelen kunt u de portieren van het interieur en de tankklep of de bagageruimte, d.w.z. schuifdeuren, achterdeuren/achterklep openen. Selectief ontgrendelen moet worden geconfigureerd.

Graphic-Info-Display: Ontsteking inschakelen. Druk gedurende meer dan 2 seconden op . Er klinkt een geluidssignaal en er verschijnt een bericht op het Graphic-Info-Display.

Colour-Info-Display: Kies de relevante instelling in Persoonlijke instellingen.

Persoonlijke instellingen ⇨ 122.

Werking van handzender

Ontgrendelen

indrukken.

De ontgrendelmodus kan worden ingesteld. U kunt uit twee instellingen kiezen:

- Alle portieren en de bagageruimte ontgrendelen door op te drukken.
- Bij drukken op worden alleen het bestuurdersportier en het passagiersportier ontgrendeld.

Bagageruimte ontgrendelen

Druk twee keer op of om alleen de bagageruimte te ontgrendelen, d.w.z. schuifdeuren en achterdeuren of achterklep.

Vergrendelen

Portieren en bagageruimte sluiten.

⚷ indrukken.

Bij een niet goed gesloten bestuurdersportier werkt de centrale vergrendeling niet.

Bevestiging

De werking van de centrale vergrendeling wordt bevestigd door de alarmknipperlichten. Een voorwaarde is dat de instelling in de persoonlijke instellingen ⇨ 122 is geactiveerd.

Werking elektronisch sleutelsysteem

De elektronische sleutel moet zich binnen een bereik van ongeveer één meter van het desbetreffende portier buiten de auto bevinden.

Ontgrendelen

Steek een hand achter de portiergreep van een van de voorportieren of de achterdeur om de auto te ontgrendelen of druk op de middelste achterklepknop.

Houd uw hand achter de portiergreep of houd de achterklepknop ingedrukt om de ruiten te openen.

De ontgrendelmodus kan worden ingesteld in het menu Persoonlijke instellingen op het Info-Display. U kunt uit twee instellingen kiezen:

- U ontgrendelt alle portieren, de bagageruimte en de tankklep door een hand achter een van de

voorportiergrepen of de handgreep van de achterdeur te steken. Druk als de auto is uitgerust met een achterklep op de achterklepknop.

- Wanneer u een hand achter een van de voorportiergrepen steekt, worden alleen de voorportieren en de tankklep ontgrendeld.

Persoonlijke instellingen ⇨ 122.

Bagageruimte ontgrendelen

Wanneer u een hand achter een van de schuifdeurgrepen of de achterdeurgreep steekt of op de achterklepknop drukt, wordt alleen de bagageruimte, d.w.z. de schuifdeuren, de achterdeur/achterklep, ontgrendeld.

Vergrendelen

Druk met een vinger of duim op een van de portiergrepen (in de gemarkeerde gebieden) of druk op de achterklepknop.

Alle portieren, de bagageruimte en de tankvulklep worden vergrendeld.

Het systeem vergrendelt, als alle portieren na opening van een portier dichtstaan.

Als het bestuurdersportier niet goed gesloten is, de elektronische sleutel in de auto blijft of het contact niet uitstaat, is vergrendeling niet toegestaan en klinkt een waarschuwingssignaal.

Als er twee of meer elektronische sleutels in de auto's zijn geweest en het contact één keer aan was, worden de portieren vergrendeld, zelfs als er maar één elektronische sleutel uit de auto wordt genomen.

Bevestiging

De werking van de centrale vergrendeling wordt bevestigd door de alarmknipperlichten.

Centrale-vergrendelingsknop

Hiermee vergrendelt of ontgrendelt u alle portieren en de bagageruimte vanuit het interieur. Als de auto is uitgerust met een elektronisch sleutelsysteem, wordt de tankklep ook vergrendeld of ontgrendeld.

Druk op 🔒 om te vergrendelen. Het led-lampje in de toets brandt.

Druk nogmaals op 🔒 om te ontgrendelen. Het led-lampje in de toets dooft.

Als een van de portieren niet gesloten is, werkt drukken op 🔒 niet.

Als de bagageruimte open is, zijn alleen de portieren van het interieur vergrendeld.

Bediening met de sleutel bij een storing in de centrale vergrendeling

In geval van een storing, bijvoorbeeld omdat de accu of de batterij van de handzender / elektronische sleutel leeg is, kunt u het bestuurdersportier met de mechanische sleutel vergrendelen en ontgrendelen.

Handmatig ontgrendelen

Elektronische sleutel: houd de pal ingedrukt om de geïntegreerde sleutel te voorschijn te halen.

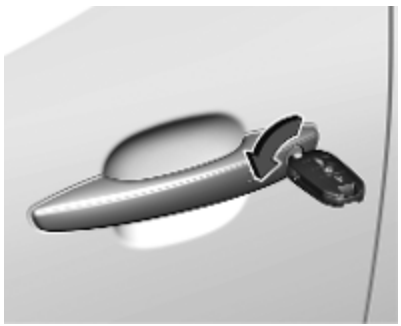

U ontgrendelt het bestuurdersportier handmatig door de sleutel in de slotcilinder te steken en te draaien.

De andere portieren kunnen worden geopend door aan de binnenhandgreep te trekken.

Als u het contact inschakelt, wordt het vergrendelingssysteem uitgeschakeld.

Handmatig vergrendelen

U vergrendelt de portieren, de achterklep en de tankklep handmatig door de sleutel in het cilinderslot van het bestuurdersportier te steken en te draaien.

Automatisch vergrendelen

Automatisch vergrendelen na wegrijden

Dit systeem biedt de mogelijkheid om de portieren en de achterklep automatisch te vergrendelen zodra de snelheid van de auto is opgelopen tot boven 10 km/u.

Als een van de portieren of de achterklep openstaat, vindt geen automatische centrale vergrendeling plaats. Dit wordt kenbaar gemaakt door het geluid van opnieuw ontgrendelende sloten, het oplichten van op de instrumentengroep, de weergave van een geluidssignaal en het verschijnen van een waarschuwingsbericht.

Deze functies is op ieder gewenst moment te activeren of te deactiveren. Druk, bij ingeschakeld contact, op totdat een akoestisch signaal klinkt en het bijbehorende bericht verschijnt.

De stand van het systeem wordt bij uitschakeling van het contact in het geheugen opgeslagen.

Automatische hervergrendeling na ontgrendeling

Deze functie vergrendelt automatisch alle portieren, de bagageruimte en de tankvulklep kort nadat u deze met de handzender of elektronische sleutel heeft ontgrendeld, vooropgesteld dat er geen portier openstaat.

Kindersloten

⚠ Waarschuwing

Gebruik de kindersloten wanneer kinderen op de achterste zitplaatsen worden vervoerd.

Mechanische kindersloten

Draai het rode kinderslot in het achterportier met behulp van een sleutel zo ver mogelijk rechtsom. Het portier kan niet meer van binnen worden geopend.

Om de functie te deactiveren, draait u het kinderslot in de horizontale stand.

Elektrische kindersloten

Afhankelijk van de versie zit de toets mogelijk in het bestuurdersportier of onder de lichtschakelaar.

Op afstand bediend systeem dat voorkomt dat de achterportieren via de binnenportiergrepen te openen de achterste zijruiten te bedienen zijn.

Inschakelen

Druk op . Het lampje in de knop gaat branden en er verschijnt een bevestigingsbericht. Het lampje blijft branden totdat het kinderslot wordt uitgeschakeld.

Uitschakelen

Toets nogmaals indrukken. Het lampje in de knop dooft en verschijnt een bevestigingsbericht. Dit lampje blijft branden zolang het kinderslot ingeschakeld is.

Portieren

Schuifdeur

Openen

Trek na het ontgrendelen aan de deurhandgreep buiten en schuif de deur naar achteren tot voorbij het weerstandspunt.

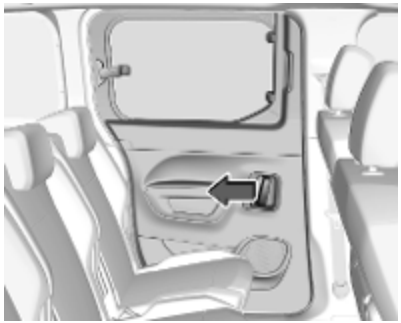

U opent de deur van binnen door tegen de handgreep te duwen en de deur naar achteren tot voorbij het weerstandspunt te schuiven.

Sluiten

U sluit de deur van buiten door aan de deurhandgreep te trekken en de deur naar voren te schuiven totdat deze vergrendelt.

U sluit de deur van binnen door tegen de handgreep te duwen en de deur tot voorbij het weerstandspunt te schuiven. Gebruik daarna de gevormde uitsparing aan de bovenkant van de deurstijl om de deur naar voren te schuiven totdat deze vergrendelt.

Voorzichtig

Controleer vóór het wegrijden of de zijschuifdeur geheel gesloten is en dicht zit.

Voorzichtig

Open de zijschuifdeur niet wanneer de tankklep nog open is.

⚠ Gevaar

Niet met een geopende of op een kier staande zijschuifdeur rijden, bijv. bij het vervoer van omvangrijke bagage, omdat er dan giftige, onzichtbare en reukloze uitlaatgassen de auto kunnen binnendringen. Hierdoor kunt u bewusteloos raken en zelfs sterven.

Tanken ⇨ 209.

Achterdeuren

Ontgrendel de achterdeuren met de afstandsbediening of door aan de sleutel in het achterdeurcilinderslot te draaien.

Centrale vergrendeling ⇨ 24.

Altijd eerst de linkerdeur, dan de rechterdeur openen.

Om de achterdeur links te openen aan de buitenkruk trekken.

De deur wordt van de binnenkant geopend door aan de binnenste handgreep te trekken.

De rechter achterdeur wordt ontgrendeld met de hendel.

⚠ Waarschuwing

Wanneer de auto langs de kant van de weg geparkeerd is en de achterportieren openstaan, zijn de achterlichten mogelijk niet te zien.

Medeweggebruikers attent maken op de auto door een gevarendriehoek te gebruiken of andere apparatuur zoals aanbevolen door het verkeersreglement in uw land.

De deuren worden met deurvangers onder een hoek van 90° gehouden. Open de deuren 180° door op de klink te drukken en deze in de gewenste stand te openen. Zet vóór het sluiten van de deuren de vergrendelingsstangen vast in de stand 90º.

⚠ Waarschuwing

Ver openslaande deuren goed vastzetten bij maximale opening.

Geopende deuren kunnen door de wind met kracht dichtslaan!

Altijd eerst de rechter deur sluiten en daarna de linker deur.

Centrale vergrendeling ⇨ 24.

Rijden met een open laadruimte

Alleen in uitzonderlijke gevallen kunt u met de rechterachterdeur open rijden, bijv. als u lange voorwerpen moet vervoeren. Open eerst de linker- en dan de rechterdeur. Sluit daarna de linkerdeur en vergrendel deze.

⚠ Gevaar

Motoruitlaatgassen bevatten giftige koolmonoxide. Deze stof is kleur- en geurloos en kan bij inademen dodelijk zijn.

Bij het rijden met een open laadruimte kunnen er uitlaatgassen in de auto komen. Open de ruiten.

Let op

Gebruik niet de achterdeur links om voorwerpen op hun plaats te houden.

Zet indien mogelijk voorwerpen met spanbanden aan de sjorogen vast ⇨ 82.

Voorzichtig

Zorg bij het rijden met een open laadruimte altijd dat de lading goed vastgezet is.

Zie voor meer informatie "Beladingsinformatie" ⇨ 90.

Ga altijd te werk volgens lokale of nationale voorschriften.

Bagageruimte

Achterklep

Openen

Druk afhankelijk van de versie op om de achterklep te ontgrendelen.

Druk, na ontgrendeling, op de middelste achterklepknop en open de achterklep.

Sluiten

Binnenste handgreep gebruiken.

Duw niet op de middelste achterklepknop tijdens het sluiten, omdat de achterklep dan weer wordt ontgrendeld.

Druk met de elektronische sleutel buiten de auto en binnen een bereik van ongeveer één meter van de achterklep op de linkerachterklepknop om de auto te vergrendelen.

Centrale vergrendeling ⇨ 24.

Algemene tips voor de achterklepbediening

⚠Gevaar

Niet met een geopende of op een kier staande achterklep rijden, bijv. bij het vervoer van omvangrijke bagage, omdat er dan giftige, onzichtbare en reukloze uitlaatgassen de auto kunnen binnendringen. Hierdoor kunt u bewusteloos raken en zelfs sterven.

Voorzichtig

Voordat u de achterklep opent, moet u belemmeringgen in de hoogte controleren, zoals een garagedeur, om schade aan de achterklep te voorkomen. Controleer altijd het bewegingsgebied boven en achter de achterklep.

Let op
Afhankelijk van het gewicht van eventueel gemonteerde accessoires blijft de achterklep mogelijk niet in geopende stand staan.

Let op
Bij lage buitentemperaturen gaat de achterklep wellicht niet vanzelf geheel open. Til de achterklep in dat geval met de hand tot in de normale eindstand.

Achterklep in noodsituaties van binnenuit openen

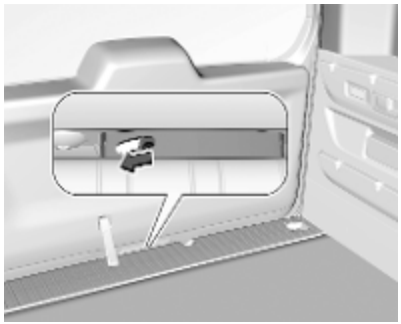

Via een toegangsopening tussen het portier en de vloer kan de achterklepgrendel met een geschikt gereedschap worden ontgrendeld. Druk op de hendel links om de achterklep te ontgrendelen en te openen.

Achterruit

De achterste zijruit kan worden geopend voor toegang tot de bagageruimte zonder de achterklep te openen.

De achterklep en de achterste zijruit kunnen niet tegelijkertijd worden geopend.

Openen

Druk, na ontgrendeling, op de rechterachterklepknop en open de achterste zijruit.

Sluiten
Druk op het midden van de achterste zijruit totdat deze volledig gesloten is.

Antidiefstalbeveiliging

Vergrendelingssysteem

⚠ Waarschuwing

Niet inschakelen als er zich personen in de auto bevinden! Ontgrendelen van de binnenzijde is niet mogelijk.

Alle portieren worden tegen openen beveiligd. Voor activering van het systeem moeten alle portieren gesloten zijn.

Bij het ontgrendelen van de auto wordt de mechanische diefstalbeveiliging uitgeschakeld. Dit is niet mogelijk met de centrale vergrendelingstoets.

Inschakelen

Fysieke sleutel: Steek de sleutel erin en draai deze twee keer binnen 5 seconden rechtsom.

Bediening op afstand: Druk binnen vijf seconden tweemaal op 🔒 van de handzender.

Elektronische sleutel: Druk twee keer binnen vijf seconden met een vinger of duim op één van de portiekrukken (in de gemarkeerde gebieden)

Diefstalalarmsysteem

Het alarmsysteem is gecombineerd met het vergrendelingssysteem.

Het bewaakt:

- portieren, achterklep, motorkap
- interieur en aangrenzende bagageruimte

Inschakelen

Contact moet uitgeschakeld zijn. Alle portieren moeten gesloten zijn en de elektronische sleutel mag niet in de auto blijven. Anders kan het systeem niet worden geactiveerd.

- Handzender: De bewaking van de deuren, achterklep en motorkap wordt spontaan geactiveerd wanneer er 5 seconden zijn verstreken na vergrendeling van de auto door op 🔒 te drukken. De bewaking van het interieur samen met de naburige bagageruimte wordt spontaan

geactiveerd wanneer er 45 seconden zijn verstreken na vergrendeling van de auto door op ⍰ te drukken.

- Elektronisch sleutelsysteem: De bewaking van de deuren, achterklep en motorkap wordt spontaan geactiveerd wanneer er 5 seconden zijn verstreken na vergrendeling van de auto door met een vinger of duim het gemarkeerde gebied van een van de voorportiergrepen aan te raken. De bewaking van het interieur samen met de naburige bagageruimte wordt spontaan geactiveerd wanneer er 45 seconden zijn verstreken na vergrendeling van de auto door met een vinger of duim het gemarkeerde gebied van een van de voorportiergrepen aan te raken.

De activering wordt bevestigd door het knipperen van de status-led en het kort oplichten van de richtingaanwijzers.

Als een deur of de achterklep niet correct is gesloten en de auto is vergrendeld via de bediening op afstand of het elektronische sleutelsysteem, blijft de auto ontgrendeld. Echter, het diefstalalarmsysteem wordt na 45 seconden geactiveerd.

Let op

Bij wijzigingen in het interieur, zoals het gebruik van stoelhoezen en bij open ruiten, werkt de bewaking van het interieur wellicht minder goed.

Inschakelen zonder bewaking van passagiersruimte

Schakel de bewaking van het interieur uit als u dieren in de auto achterlaat, om te voorkomen dat hoge ultrasone tonen of bewegingen het alarm activeren. Schakel ze ook uit wanneer de auto op een veerboot of een trein staat.

1. Ontsteking uitschakelen.
2. Druk binnen 10 seconden op OFF totdat de led in de toets permanent brandt.
3. Stap uit de auto.
4. Vergrendel de auto onmiddellijk met de bediening op afstand, door met een vinger of duim op een van de portiergrepen (in de gemarkeerde gebieden) of op de achterklepknop te drukken.

De activering wordt aangegeven door het knipperen van de status-led.

Melding

Het led-lampje in de knop voor centrale vergrendeling knippert, als het diefstalalarmsysteem geactiveerd is.

Bij storingen de hulp van een werkplaats inroepen.

Uitschakelen

Handzender: Bij het ontgrendelen van de auto door indrukken van wordt het diefstalalarmsysteem gedeactiveerd.

Elektronisch sleutelsysteem: Bij ontgrendeling van de auto door met een vinger of duim het gemarkeerde gebied van een van de voorportiergrepen aan te raken wordt het diefstalalarmsysteem gedeactiveerd.

De elektronische sleutel moet zich binnen een bereik van ongeveer één meter van het desbetreffende portier buiten de auto bevinden.

Het systeem wordt niet gedeactiveerd door het bestuurdersportier te ontgrendelen met de sleutel of met de centrale vergrendelingsknop in het interieur.

Let op

Als de auto wordt ontgrendeld en geen portier wordt geopend, wordt de auto na 30 seconden weer vergrendeld. In dat geval wordt ook het diefstalalarm weer ingeschakeld.

Alarm

Bij het activeren klinkt de alarmclaxon en gaan de alarmknipperlichten tegelijkertijd knipperen. Het aantal en de duur van de alarmsignalen zijn voorgeschreven door de wetgever.

Het diefstalalarmsysteem kan worden gedeactiveerd door in te drukken, door het gemarkeerde gebied van een van de voorportiergrepen met elektronisch sleutelsysteem aan te raken. De led in de toets dooft en de richtingaanwijzers knipperen eventjes.

Een geactiveerd alarm, dat niet is onderbroken door de bestuurder, wordt aangegeven door het snel knipperen van de led in de toets . Als het contact wordt ingeschakeld, stopt het knipperen meteen.

Als de accu van de auto moet worden ontkoppeld (bijv. voor onderhoudswerkzaamheden), moet de alarmsirene als volgt worden gedeactiveerd: schakel het contact in en uit en ontkoppel de accu van de auto binnen 15 s.

Auto vergrendelen zonder het diefstalalarm te activeren

Vergrendel de auto door de geïntegreerde sleutel van de bediening op afstand of het elektronische sleutelsysteem in het cilinderslot van het bestuurdersportier te steken en te draaien.

Bediening op afstand defect

Ontgrendel de auto door de geïntegreerde sleutel van de bediening op afstand of het elektronische sleutelsysteem in het cilinderslot van het bestuurdersportier te steken en te draaien.

Open het bestuurdersportier.

De claxon van het diefstalalarmsysteem klinkt.

Ontsteking inschakelen.

De claxon klinkt niet meer en de status-led dooft.

Startbeveiliging

Het systeem is onderdeel van de contactschakelaar en het controleert of de auto met de gebruikte sleutel mag worden gestart.

De startbeveiliging activeert zichzelf automatisch nadat u de sleutel uit de contactschakelaar hebt gehaald.

Let op
RFiD-tags (Radio Frequency Identification) kunnen de werking van de sleutel storen. Houd de tag bij het starten uit de buurt van de sleutel.

Let op
De startbeveiliging vergrendelt de portieren niet. Vergrendel de auto na het verlaten altijd ⇨ 24 en schakel het diefstalalarmsysteem in ⇨ 36.

Buitenspiegels

Bolle vorm

Door de vorm van de spiegel lijken voorwerpen kleiner dan ze zijn, waardoor afstanden moeilijker zijn in te schatten.

Dodehoeksysteem ⇨ 198.

Elektrische verstelling

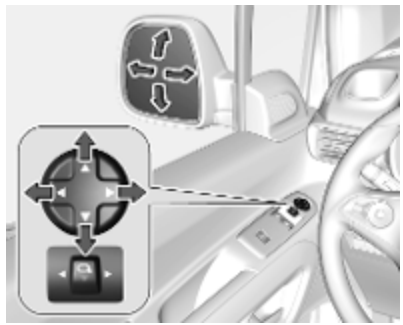

Selecteer de desbetreffende buitenspiegel door de spiegelknop naar links of naar rechts te duwen.

Verstel de desbetreffende spiegel met de vierstandenknop.

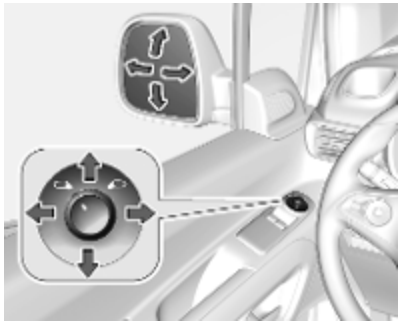

Desbetreffende buitenspiegel selecteren door de knop naar het spiegelsymbool links of rechts te draaien.

Verstel de betreffende spiegel door kantelen van de vierstandenknop.

Inklapbare spiegels

Voor de veiligheid van voetgangers klappen de buitenspiegels bij aanstoten vanaf een bepaalde kracht weg uit de normale stand. Spiegel dan door licht op de spiegelbehuizing te drukken terugduwen.

Elektrisch inklappen

Trek de spiegelknop naar achteren. Beide buitenspiegels klappen nu in.

Druk de spiegelknop nogmaals naar achteren om de buitenspiegels weer in hun oorspronkelijke stand te zetten.

Als u een elektrisch ingeklapte spiegel met de hand uitklapt, wordt bij het naar achteren trekken van de spiegelknop alleen de andere spiegel elektrisch uitgeklapt.

Automatisch uit-/inklappen

Bij het ontgrendelen van de auto zwenken de spiegels naar hun normale stand. Bij het vergrendelen van de auto worden de spiegels ingeklapt.

De functie kan worden uitgeschakeld in de Persoonlijke instellingen ⇨ 122.

Verwarmde spiegels

Afhankelijk van de versie werkt de verwarming door op ⊞ of ⊞ te drukken.

De verwarming werkt bij een draaiende motor en wordt na korte tijd automatisch uitgeschakeld.

Verwarmbare achterruit ⇨ 45.

Binnenspiegel

Handmatige dimfunctie

Om verblinding te verminderen, de hendel aan de onderkant van de spiegelbehuizing verstellen.

Automatische dimfunctie

Verblinding 's nachts door achteropkomend verkeer wordt automatisch verminderd.

Kindertoezichtspiegel

Via de kindertoezichtspiegel kunt u de zitplaatsen achterin in de gaten houden. De spiegel is verstelbaar.

Ruiten

Voorruit

Stickers op de voorruit

Breng rondom de binnenspiegel geen stickers, zoals bijv. tolvignetten of soortgelijke stickers aan. Anders kunnen de detectiezone van de sensor en het zichtveld van de camera in de spiegelbehuizing kleiner worden.

Vervanging van voorruit

Voorzichtig

Als de auto met een vooruitzichtcamera voor de bestuurdersondersteuningssystemen uitgevoerd is, is het zeer belangrijk dat een eventuele vervanging van de voorruit precies volgens de specificaties van Opel plaatsvindt. Anders werken deze systemen wellicht niet goed en bestaat het risico van onverwacht gedrag en / of berichten van deze systemen.

Elektrisch bediende ruiten

⚠Waarschuwing

Wees voorzichtig bij het gebruik van de elektrische ruitbediening. Er bestaat verwondingsgevaar, met name voor kinderen.

Als er achterin kinderen zitten, moet u de kinderbeveiliging van de elektrische ruitbediening inschakelen.

Ruiten tijdens het sluiten goed in de gaten houden. Ervoor zorgen dat niets of niemand bekneld raakt.

Schakel het contact in om de elektrisch bediende ruiten te bedienen.

Druk de schakelaar van de desbetreffende ruit in om de ruit te openen of trek aan de schakelaar om de ruit te sluiten.

Toets een beetje indrukken of uittrekken: ruit gaat omhoog of omlaag zolang u de schakelaar bedient.

Knop zover mogelijk indrukken of uittrekken en loslaten: ruit gaat automatisch omhoog of omlaag met geactiveerde beveiligingsfunctie. U stopt de ruit door de schakelaar nogmaals in dezelfde richting te bedienen.

Beveiligingsfunctie

Deze functie is versiespecifiek. Stuit de ruit tijdens het automatisch sluiten boven de middelste stand op weerstand, dan stopt het sluiten onmiddellijk en beweegt de ruit weer omlaag.

Beveiligingsfunctie negeren

In geval van problemen bij het sluiten vanwege vorst o.i.d. schakelt u het contact in, trekt u de schakelaar vervolgens tot de eerste klik en houdt u hem daar. De ruit gaat omhoog zonder geactiveerde beveiligingsfunctie. Om de beweging te stoppen, laat u de schakelaar los.

Kinderbeveiliging voor achterportierruiten

Druk in om de achterste elektrische portierruiten te deactiveren; het led-lampje licht op. Druk voor het activeren nogmaals op .

Ruiten van de buitenzijde bedienen

U kunt de ruiten op afstand van buitenaf bedienen.

Houd ingedrukt om de ruiten te openen.

Houd ingedrukt om de ruiten te sluiten.

Laat de toets los om de ruit te stoppen.

Overbelasting

Worden de ruiten in korte tijd meermaals bediend, dan wordt de ruitbediening enige tijd gedeactiveerd.

Elektrisch bediende ruiten initialiseren

Als u de ruiten niet automatisch kunt sluiten (bijv. na het loskoppelen van de accu), verschijnt er een waarschuwingstekst op het Driver Information Center.

Boordinformatie ⇨ 121.

Activeer de ruitelektronica als volgt:

1. Portieren sluiten.
2. Ontsteking inschakelen.
3. Trek aan de schakelaar totdat de ruit gesloten is en blijf nog twee seconden eraan trekken.
4. Duw tegen de schakelaar tot de ruit helemaal is geopend en blijf nog twee seconden duwen.
5. Deze handeling uitvoeren voor alle ruiten.

Achterste zijruiten

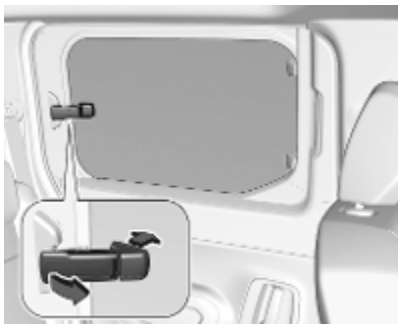

Kantel om de achterste zijruiten deels te openen de hendel en duw deze helemaal in om de ruiten in de open stand te blokkeren.

Achterruitverwarming

Samen met de buitenspiegelverwarming in te schakelen door het indrukken van ⊞.

De verwarming werkt bij een draaiende motor en wordt na korte tijd automatisch uitgeschakeld.

Afhankelijk van de klimaatregeling zit ⊞ mogelijk op een andere plek.

Voorruitverwarming

Deze functie verwarmt de voorruit langs de onderkant ervan en langs de bestuurderszijde van de voorruit.

Zo komen eventueel aan de voorruit vastgevroren ruitenwisserbladen met deze functie snel los van de voorruit. Ook wordt het ophopen van sneeuw door de werking van de voorruitwissers voorkomen.

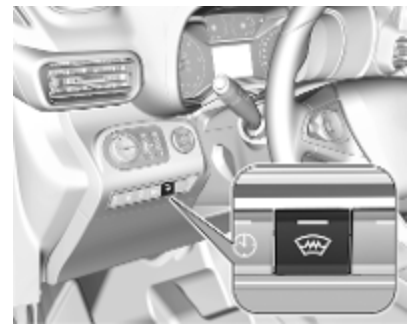

De verwarming werkt door op ⊞ te drukken. De led in de toets licht op.

De verwarming werkt bij een draaiende motor en wordt afhankelijk van de omgevingstemperatuur uitgeschakeld.

Als u weer op drukt, stopt de verwarming met werken. De led in de toets dooft.

Zonnekleppen

Om verblinding te vermijden kunnen de zonnekleppen worden neergeklapt en opzij worden gedraaid.

Afdekkingen van eventueel in de zonnekleppen aanwezige make-upspiegels tijdens het rijden gesloten houden.

Aan de achterkant van de zonneklep zit een kaartjeshouder.

Rolschermen

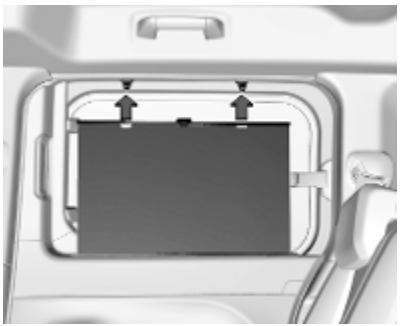

Om het zonlicht op de tweede zitrij te verminderen, trekt u het scherm aan de handgreep omhoog en haakt u het vast aan de bovenkant van de portieropening.

Dak

Panoramadak

Zonnescherm

Druk achteraan in: het zonnescherm wordt geopend zolang u de schakelaar bedient.

Druk vooraan in: het zonnescherm wordt gesloten zolang u de schakelaar bedient.

Stoelen, veiligheidssystemen

Hoofdsteunen **47**
Voorstoelen **48**
Stoelpositie 48
Stoelverstelling 49
Rugleuning neerklappen 50
Armsteun 52
Verwarming 53
Achterbank **53**
Zitplaatsen tweede zitrij 53
Zitplaatsen derde zitrij 55
Veiligheidsgordels **57**
Driepuntsgordel 59
Airbagsysteem **61**
Frontaal airbagsysteem 64
Zijdelings airbagsysteem 65
Gordijnairbagsysteem 65
Airbag deactiveren 66
Kinderveiligheidssystemen **67**
Inbouwposities kinderveiligheidssystemen 70

Hoofdsteunen

Stand

⚠ Waarschuwing

Alleen met correct ingestelde hoofdsteunen rijden.

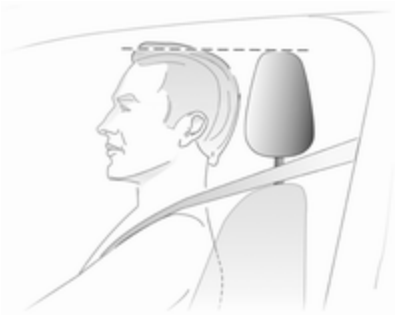

De bovenzijde van de hoofdsteun moet op gelijke hoogte zijn als de bovenzijde van het hoofd. Is dit bij zeer lange personen niet mogelijk, dan de hoofdsteun in de hoogste stand zetten (bij zeer kleine personen de hoofdsteun juist in de laagste stand zetten).

Instellen

Hoofdsteunen van voorstoelen

Hoogteverstelling
Trek de hoofdsteun omhoog of druk op de pal en duw deze omlaag.

Verwijderen
Druk de pal in en trek de desbetreffende hoofdsteun omhoog eruit.

Hoofdsteunen van achterbank

Hoogteverstelling
Trek de hoofdsteun omhoog of duw deze omlaag.

Verwijderen
Druk de pal in en trek de desbetreffende hoofdsteun omhoog eruit.

Voorstoelen

Stoelpositie

⚠Waarschuwing

Alleen met een correct ingestelde stoel rijden.

⚠Waarschuwing

Stoelen nooit tijdens het rijden verstellen, omdat ze ongecontroleerd kunnen bewegen.

⚠Gevaar

Altijd op minstens 25 cm afstand van het stuurwiel zitten zodat de airbag veilig in werking kan treden.

⚠Waarschuwing

Nooit voorwerpen onder de stoelen plaatsen.

- Met zitvlak zo ver mogelijk tegen de rugleuning zitten. De afstand tot de pedalen zo instellen dat de benen bij het intrappen van de pedalen licht gebogen zijn. De passagiersstoel voor zo ver mogelijk naar achteren schuiven.
- Zithoogte zo instellen, dat u rondom een goed zicht hebt en alle instrumenten goed kunt aflezen. Tussen hoofd en dakframe moet minstens een handbreed tussenruimte zitten. Uw dijen dienen licht op de zitting rusten, zonder druk uit te oefenen.

- Met schouders zo ver mogelijk tegen de rugleuning zitten. Stel de hoek van de rugleuning zo in dat u het stuurwiel gemakkelijk met licht gebogen armen kunt vastpakken. Bij het verdraaien van het stuurwiel, contact blijven houden tussen schouders en rugleuning. De rugleuning mag niet te ver achteroverhellen. De aanbevolen hellingshoek bedraagt maximaal ca. 25°.
- Stel de stoel en het stuur zodanig op elkaar af dat wanneer uw pols bovenop het stuur rust, uw arm volledig is gestrekt en uw schouders de rugleuning raken.
- Stuurwiel instellen ⇨ 93.
- Hoofdsteun instellen ⇨ 47.
- De instelbare dijbeensteun zo instellen dat de afstand tussen de rand van de zitting en de kniekholte ca. twee vingers breed is.
- Lendensteun zo instellen dat deze de natuurlijke vorm van de wervelkolom ondersteunt.

Stoelverstelling

Zorg bij het rijden dat de stoelen en rugleuningen altijd vastgeklikt zijn.

Verstelling in de lengterichting

Trek aan de hendel, verschuif de stoel en laat de hendel los. Probeer de stoel heen en weer te bewegen om na te gaan of deze op zijn plaats zit.

Trek afhankelijk van de versie aan de hendel van de passagiersstoel, verschuif de stoel en laat de hendel los.

Hoek van rugleuning

Duw tegen de hendel, pas de rugleuninghoek aan en laat de hendel los. Bij het verstellen de rugleuning niet belasten.

Zithoogte

Pompbeweging van de hendel

omhoog : stoel omhoog
omlaag : stoel omlaag

Lendensteun

Draai aan het kartelwieltje om de persoonlijke voorkeur in te stellen.

Rugleuning neerklappen

Afhankelijk van de versie kan de rugleuning van de passagiersstoel voor in de tafelstand worden neergeklapt.

Enkele stoel passagierszijde voorin neerklappen

Schuif de passagiersstoel voor zo ver mogelijk naar achteren, opdat deze tijdens het neerklappen het instrumentenbord niet raakt.

Duw de hoofdsteun omlaag of verwijder deze voordat u de rugleuning ⇨ 47 neerklapt.

Verwijder afhankelijk van de versie de armsteun ⇨ 52.

Duw tegen de hendel, klap de rugleuning geheel naar voren en laat de hendel los. Druk dan de rugleuning verder helemaal vlak.

Enkele stoel passagierszijde voorin opklappen

Zet de stoel weer rechtop door de rugleuning zo ver mogelijk omhoog te trekken.

Aan de ontgrendelingshefbomen trekken, de rugleuning helemaal omhoog zetten en de hefboom loslaten.

Zitbank passagierszijde voorin neerklappen

Klap de rugleuning in door aan de lus te trekken.

Klap de buitenste rugleuning in door aan de lus te trekken. Zwenk de rugleuning naar voren totdat de stoel op de vloer van de auto ligt.

In teruggetrokken stand is het maximale gewicht op de rugleuning 50 kg.

Trek om de zitting omhoog te brengen aan de handel en breng de zitting omhoog tegen de rugleuning totdat deze vergrendelt.

Zitbank passagierszijde voorin opklappen

Zet de rugleuning weer rechtop door de stoel omhoog te trekken totdat deze vastklikt.

Zet de zitting weer in de oorspronkelijke stand door tegen de hendel te duwen en de zitting neer te laten totdat deze vastklikt.

⚠Waarschuwing

Wanneer de passagiersstoel voor in de opgeklapte stand is, moet het airbagsysteem voor de passagier voor worden gedeactiveerd.

Airbag deactiveren ⇨ 66.

⚠Waarschuwing

Controleer altijd of de lading in het voertuig goed vastgezet is. Als dat niet het geval is, kunnen voorwerpen in het voertuig rondgeslingerd worden en letsel of schade aan de lading of de auto veroorzaken.

Armsteun

De armsteun is opklapbaar.

U verwijdert de armsteun door deze op te klappen en dan in de afgebeelde stand te draaien. Trek daarna de armsteun uit de rugleuning.

U brengt de armsteun aan door deze vast te klikken in de rugleuning en de armsteun omlaag te klappen.

Verwarming

Activeer de stoelverwarming door op ♨ voor de betreffende voorstoel te drukken.

Het led-lampje in de knop brandt om activering aan te geven.

Druk ♨ nogmaals in om de stoelverwarming te deactiveren.

De stoelverwarming werkt bij een draaiende motor en tijdens een Autostop.

Stop/Start-systeem ⇨ 152.

Achterbank

Zitplaatsen tweede zitrij

Afhankelijk van de uitrusting is de achterbank in twee of drie delen verdeeld. U kunt alle delen neerklappen.

Doe indien nodig het volgende alvorens de achterbank neer te klappen:

- Voorstoelen naar voren verplaatsen.
- Bagagerolhoes bagageruimte verwijderen ⇨ 80.

Stoelen neerklappen

1. Duw de hoofdsteun omlaag ⇨ 47.
2. Controleer of de buitenste veiligheidsgordels goed op de rugleuningen liggen.

3. Trek aan één kant of beide buitenste kanten aan de ontgrendelingshandgreep en klap de rugleuningen neer op de zitting.

4. Klap afhankelijk van de versie de middelste rugleuning neer door aan de lus te trekken.

5. Of klap de rugleuningen neer vanuit de bagageruimte: trek aan de hendel in de zijwand links of rechts van de bagageruimte om de rugleuningen van de achterbank neer te klappen.

⚠Waarschuwing

Wees voorzichtig wanneer u de rugleuning van de achterbank bedient vanuit de bagageruimte. De rugleuning wordt met aanzienlijke kracht neergeklapt. Er bestaat verwondingsgevaar, met name voor kinderen.

Zorg ervoor dat er niets aan de zitplaatsen achterin is vastgemaakt of dat er niets op het stoelkussen ligt.

⚠Waarschuwing

Controleer altijd of de lading in het voertuig goed vastgezet is. Als dat niet het geval is, kunnen voorwerpen in het voertuig rondgeslingerd worden en letsel of schade aan de lading of de auto veroorzaken.

Stoelen uitklappen

U klapt de rugleuningen weer omhoog door deze zover rechtop te zetten dat ze hoorbaar vastklikken.

De rugleuningen zijn goed vergrendeld wanneer het rode merkteken dicht bij de ontgrendelingshandgreep niet meer zichtbaar is.

⚠ Waarschuwing

Bij opklappen moet u zich ervan verzekeren dat de rugleuningen stevig op hun plaats vergrendeld zijn alvorens te gaan rijden. Het nalaten hiervan kan lichamelijk letsel of schade aan de bagage of de auto tot gevolg hebben bij krachtig remmen of een botsing.

Zitplaatsen derde zitrij

⚠ Waarschuwing

Als de achterbank of rugleuningen wordt/worden versteld of ingeklapt, handen en voeten uit het bewegingsgebied houden.

Nooit onder het rijden de stoelen verstellen, omdat dit oncontroleerbare bewegingen kan veroorzaken.

Rij alleen als stoelen en rugleuningen vast staan.

⚠ Waarschuwing

Controleer bij het plaatsen van de zitplaatsen achterin of het geheel het goed op de ankerpunten zit, de vergrendelingen goed zijn vastgeklikt en de rugleuning weer in de juiste stand staat.

Als u dat niet doet, kan dit bij krachtig remmen of een botsing letsel veroorzaken.

⚠ Waarschuwing

Controleer altijd of de lading in het voertuig goed vastgezet is. Als dat niet het geval is, kunnen voorwerpen in het voertuig rondgeslingerd worden en letsel of schade aan de lading of de auto veroorzaken.

Afhankelijk van de versie kan de bagageruimte worden vergroot door de zitplaatsen op de derde zitrij op te klappen of te verwijderen.

Stoelen neerklappen

1. Duw de hoofdsteun omlaag ⇨ 47.

2. Trek aan de hefboom en klap de rugleuning naar de zitting.

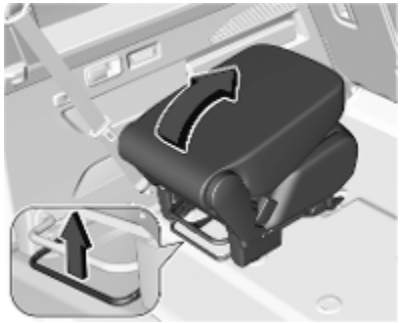

3. Trek aan de hendel en kantel de gehele stoel naar voren.

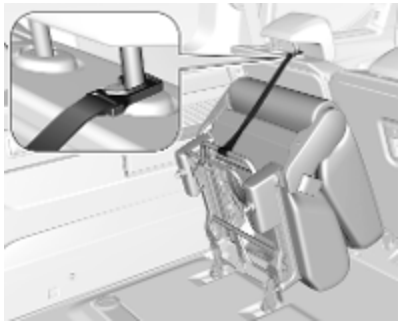

4. Zet de neergeklapte stoel rechtop vast door de band aan een van de stijlen van de hoofdsteun vóór de neergeklapte stoel te bevestigen.

Stoelen uitklappen

1. Zorg dat de veiligheidsgordels het uitklappen niet belemmeren.
2. Maak de band los en laat de stoel op de vloer zakken. Hierbij moet de achtersteun op het ankerpunt zitten en goed op zijn plek vergrendeld zijn.
3. Zet de rugleuning omhoog en verstel de hoofdsteun.

Stoelen verwijderen

1. Duw de hoofdsteun omlaag ⇨ 47.
2. Trek aan de hefboom en klap de rugleuning naar de zitting.

   Trek aan de hendel en kantel de gehele stoel naar voren (zie "Stoelen neerklappen" hierboven).

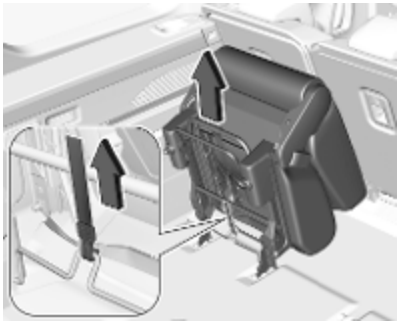

3. Trek aan de lus om de vergrendelingen los te maken en haal de stoel compleet uit de ankerpunten in de vloer.

Stoelen aanbrengen

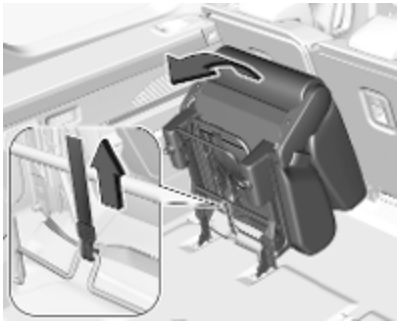

1. Trek aan de lus en zet de voorste steunen van de stoel vast in de voorste ankerpunten.
2. Klap de stoel naar achteren op de vloer om het achterste ankerpunt te bevestigen.
3. Zet de rugleuning omhoog en verstel de hoofdsteun.

Stoelverstelling in de lengterichting

Trek aan de hendel, verschuif de stoel en laat de hendel los. Probeer de stoel heen en weer te bewegen om na te gaan of deze op zijn plaats zit.

Veiligheidsgordels

De veiligheidsgordels worden bij stevig optrekken of krachtig remmen geblokkeerd om de inzittenden op hun stoel te houden. Daarom neemt het gevaar voor letsel aanzienlijk af.

⚠ Waarschuwing

Veiligheidsgordel vóór elke rit omdoen.

Inzittenden die geen gebruik maken van de veiligheidsgordel brengen bij eventuele aanrijdingen medepassagiers en zichzelf in gevaar.

Veiligheidsgordels zijn bedoeld voor gebruik door slechts één persoon tegelijk.

Kinderveiligheidssysteem ⇨ 67.

Alle onderdelen van het gordelsysteem regelmatig op schade, verontreiniging en juiste werking controleren.

Beschadigde onderdelen laten vervangen. Na een aanrijding de veiligheidsgordels en de gordelspanners door een werkplaats laten vervangen.

Let op

Zorg dat de veiligheidsgordels niet door schoenen of voorwerpen met scherpe randen beschadigd raken klem komen te zitten. Oprolautomaten vrijhouden van vuil.

Gordelverklikker

Elke stoel is voorzien van een gordelverklikker, aangeduid met een controlelampje op de plafondconsole, voor elke stoel één ⇨ 107.

Gordelkrachtbegrenzers

De kracht die inwerkt op de carrosserie wordt beperkt doordat de gordels tijdens een botsing geleidelijk worden ontspannen.

Gordelspanners

De veiligheidsgordels van de voor- en achterstoelen worden bij een voldoende zware frontale botsing, of een aanrijding van achteren of in de zij strakgetrokken. De gordels van de voorstoelen worden bij iedere stoel met twee voorspanners strak getrokken. De gordels van de buitenste zitplaatsen worden met één gordel per stoel strak getrokken.

⚠ Waarschuwing

Onjuist handelen (bijv. het verwijderen of aanbrengen van gordels) kan de gordelspanners in werking stellen.

Geactiveerde gordelspanners zijn te herkennen aan de voortdurend brandende controlelampje ⇨ 108.

Geactiveerde gordelspanners door een werkplaats laten vervangen. Gordelspanners worden slechts eenmaal geactiveerd.

Let op

Bevestig of monteer geen accessoires of andere voorwerpen die de werking van de gordelspanners kunnen verstoren. Geen aanpassingen aan onderdelen van de gordelspanners aanbrengen, anders vervalt de typegoedkeuring van de auto.

Driepuntsgordel

Omdoen

Gordel uit de oprolautomaat trekken, zonder te verdraaien voor u langs halen en de gesp in het slot steken. Heupgordel tijdens het rijden van tijd tot tijd strak trekken door aan de schoudergordel te trekken.

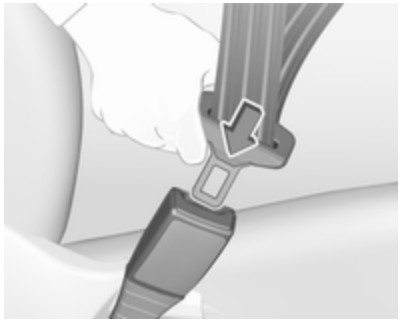

Loszittende kleding belemmert het strak trekken van de gordel. Geen voorwerpen zoals handtassen of mobiele telefoons tussen de gordel en uw lichaam leggen.

⚠ Waarschuwing

De gordel niet over harde of breekbare voorwerpen in de zakken van uw kleding laten lopen.

Gordelverklikker ⇨ 107, ⇨ 115.

Losmaken

Om de gordel los te maken, de rode knop van het gordelslot indrukken.

Veiligheidsgordel midden op de derde zitrij

De middelste zitplaats is uitgerust met een driepuntsgordel.

Trek de slottongen met de riem uit de gordelhouder aan het dak.

Steek de onderste slottong in de linker gordelsluiting (**1**). Trek de bovenste slottong over uw schoot en schouder (niet verdraaien) en plaats deze in de rechter gordelsluiting (**2**) van de middelste stoel.

Doe de veiligheidsgordel los door eerst op de knop op de rechter gordelsluiting (**2**) te drukken en de bovenste slottong te verwijderen. Druk daarna op de knop op de linker gordelsluiting (**1**) en verwijder de onderste slottong. De veiligheidsgordel wordt automatisch opgerold.

Gebruik van veiligheidsgordels tijdens de zwangerschap

⚠Waarschuwing

De heupgordel moet zo laag mogelijk over het bekken lopen om druk op de buik te voorkomen.

Airbagsysteem

Het airbagsysteem bestaat uit meerdere afzonderlijke systemen afhankelijk van de omvang van de uitrusting.

Bij het afgaan worden de airbags binnen enkele milliseconden gevuld. Ook het leeglopen van de airbags verloopt zo snel, dat dit tijdens een aanrijding vaak niet eens wordt opgemerkt.

⚠ Waarschuwing

Het airbagsysteem ontplooit explosief, laat reparaties alleen door deskundig personeel verrichten.

⚠ Waarschuwing

Bij het aanbouwen van accessoires die het frame van de auto, het bumpersysteem, de hoogte, de voorkant of de zijbeplating veranderen werkt het airbagsysteem mogelijk niet goed. De werking van het airbagsysteem kan ook nadelig worden beïnvloed door het wijzigen van onderdelen van de voorstoelen, de veiligheidsgordels, de airbagsensor- en diagnosemodule, het stuurwiel, het instrumentenpaneel, de portierrubbers aan de binnenkant, waaronder de luidsprekers, een van de airbagmodules, de hemel- of stijlbekleding, de frontsensoren, de zij-impactsensoren of de airbagbedrading.

Let op

Ter hoogte van de middenconsole zitten de regelelektronica van het airbagsysteem en de gordelspanners. In dit gebied geen magnetische voorwerpen plaatsen.

Bevestig geen voorwerpen op de afdekkingen van de airbags en bedek ze niet met andere materialen. Laat beschadigde afdekkingen vervangen door een werkplaats.

Elke airbag treedt slechts eenmaal in werking. Geactiveerde airbags onmiddellijk laten vervangen door een werkplaats. Ook moeten eventueel het stuurwiel, het instrumentenbord, plaatwerk, de portierafdichtingen, handgrepen en de stoelen worden vervangen.

Geen aanpassingen in het airbagsysteem aanbrengen, anders vervalt de typegoedkeuring van de auto.

Controlelampje voor airbagsystemen ⇨ 108.

Kinderveiligheidssystemen op de passagiersstoel met airbagsystemen

Waarschuwing conform ECE R94.02:

EN: NEVER use a rearward-facing child restraint on a seat protected by an ACTIVE AIRBAG in front of it; DEATH or SERIOUS INJURY to the CHILD can occur.

DE: Nach hinten gerichtete Kindersitze NIEMALS auf einem Sitz verwenden, der durch einen davor befindlichen AKTIVEN AIRBAG geschützt ist, da dies den TOD oder SCHWERE VERLETZUNGEN DES KINDES zur Folge haben kann.

FR: NE JAMAIS utiliser un siège d'enfant orienté vers l'arrière sur un siège protégé par un COUSSIN GONFLABLE ACTIF placé devant lui, sous peine d'infliger des BLESSURES GRAVES, voire MORTELLES à l'ENFANT.

ES: NUNCA utilice un sistema de retención infantil orientado hacia atrás en un asiento protegido por un AIRBAG FRONTAL ACTIVO. Peligro de MUERTE o LESIONES GRAVES para el NIÑO.

RU: ЗАПРЕЩАЕТСЯ устанавливать детское удерживающее устройство лицом назад на сиденье автомобиля, оборудованном фронтальной подушкой безопасности, если ПОДУШКА НЕ ОТКЛЮЧЕНА! Это может привести к СМЕРТИ или СЕРЬЕЗНЫМ ТРАВМАМ РЕБЕНКА.

NL: Gebruik NOOIT een achterwaarts gericht kinderzitje op een stoel met een ACTIEVE AIRBAG ervoor, om DODELIJK of ERNSTIG LETSEL van het KIND te voorkomen.

DA: Brug ALDRIG en bagudvendt autostol på et forsæde med AKTIV AIRBAG, BARNET kan komme i LIVSFARE eller komme ALVORLIGT TIL SKADE.

SV: Använd ALDRIG en bakåtvänd barnstol på ett säte som skyddas med en framförvarande AKTIV AIRBAG. DÖDSFALL eller ALLVARLIGA SKADOR kan drabba BARNET.

FI: ÄLÄ KOSKAAN sijoita taaksepäin suunnattua lasten turvaistuinta istuimelle, jonka edessä on AKTIIVINEN TURVATYYNY, LAPSI VOI KUOLLA tai VAMMAUTUA VAKAVASTI.

NO: Bakovervendt barnesikringsutstyr må ALDRI brukes på et sete med AKTIV KOLLISJONSPUTE foran, da det kan føre til at BARNET utsettes for LIVSFARE og fare for ALVORLIGE SKADER.

PT: NUNCA use um sistema de retenção para crianças voltado para trás num banco protegido com um AIRBAG ACTIVO na frente do mesmo, poderá ocorrer a PERDA DE VIDA ou FERIMENTOS GRAVES na CRIANÇA.

IT: Non usare mai un sistema di sicurezza per bambini rivolto all'indietro su un sedile protetto da AIRBAG ATTIVO di fronte ad esso: pericolo di MORTE o LESIONI GRAVI per il BAMBINO!

EL: ΠΟΤΕ μη χρησιμοποιείτε παιδικό κάθισμα ασφαλείας με φορά προς τα πίσω σε κάθισμα που προστατεύεται από μετωπικό ΕΝΕΡΓΟ ΑΕΡΟΣΑΚΟ, διότι το παιδί μπορεί να υποστεί ΘΑΝΑΣΙΜΟ ή ΣΟΒΑΡΟ ΤΡΑΥΜΑΤΙΣΜΟ.

PL: NIE WOLNO montować fotelika dziecięcego zwróconego tyłem do kierunku jazdy na fotelu, przed którym znajduje się WŁĄCZONA PODUSZKA POWIETRZNA. Niezastosowanie się do tego zalecenia

może być przyczyną ŚMIERCI lub POWAŻNYCH OBRAŻEŃ u DZIECKA.

TR: Arkaya bakan bir çocuk emniyet sistemini KESİNLİKLE önünde bir AKTİF HAVA YASTIĞI ile korunmakta olan bir koltukta kullanmayınız. ÇOCUK ÖLEBİLİR veya AĞIR ŞEKİLDE YARALANABİLİR.

UK: НІКОЛИ не використовуйте систему безпеки для дітей, що встановлюється обличчям назад, на сидінні з УВІМКНЕНОЮ ПОДУШКОЮ БЕЗПЕКИ, інакше це може призвести до СМЕРТІ чи СЕРЙОЗНОГО ТРАВМУВАННЯ ДИТИНИ.

HU: SOHA ne használjon hátrafelé néző biztonsági gyerekülést előlről AKTÍV LÉGZSÁKKAL védett ülésen, mert a GYERMEK HALÁLÁT vagy KOMOLY SÉRÜLÉSÉT okozhatja.

HR: NIKADA nemojte koristiti sustav zadržavanja za djecu okrenut prema natrag na sjedalu s AKTIVNIM ZRAČNIM JASTUKOM ispred njega, to bi moglo dovesti do SMRTI ili OZBILJNJIH OZLJEDA za DIJETE.

SL: NIKOLI ne nameščajte otroškega varnostnega sedeža, obrnjenega v nasprotni smeri vožnje, na sedež z AKTIVNO ČELNO ZRAČNO BLAZINO, saj pri tem obstaja nevarnost RESNIH ali SMRTNIH POŠKODB za OTROKA.

SR: NIKADA ne koristiti bezbednosni sistem za decu u kome su deca okrenuta unazad na sedištu sa AKTIVNIM VAZDUŠNIM JASTUKOM ispred sedišta zato što DETE može da NASTRADA ili da se TEŠKO POVREDI.

MK: НИКОГАШ не користете детско седиште свртено наназад на седиште заштитено со АКТИВНО ВОЗДУШНО ПЕРНИЧЕ пред него, затоа што детето може ДА ЗАГИНЕ или да биде ТЕШКО ПОВРЕДЕНО.

BG: НИКОГА не използвайте детска седалка, гледаща назад, върху седалка, която е защитена чрез АКТИВНА ВЪЗДУШНА ВЪЗГЛАВНИЦА пред нея - може да се стигне до СМЪРТ или СЕРИОЗНО НАРАНЯВАНЕ на ДЕТЕТО.

RO: Nu utilizaţi NICIODATĂ un scaun pentru copil îndreptat spre partea din spate a maşinii pe un scaun protejat de un AIRBAG ACTIV în faţa sa; acest lucru poate duce la DECESUL sau VĂTĂMAREA GRAVĂ a COPILULUI.

CS: NIKDY nepoužívejte dětský zádržný systém instalovaný proti směru jízdy na sedadle, které je chráněno před sedadlem AKTIVNÍM AIRBAGEM. Mohlo by dojít k VÁŽNÉMU PORANĚNÍ nebo ÚMRTÍ DÍTĚTE.

SK: NIKDY nepoužívajte detskú sedačku otočenú vzad na sedadle chránenom AKTÍVNYM AIRBAGOM, pretože môže dôjsť k SMRTI alebo VÁŽNYM ZRANENIAM DIEŤAŤA.

LT: JOKIU BŪDU nemontuokite atgal atgręžtos vaiko tvirtinimo sistemos sėdynėje, prieš kurią įrengta AKTYVI ORO PAGALVĖ, nes VAIKAS GALI ŽŪTI arba RIMTAI SUSIŽALOTI.

LV: NEKĀDĀ GADĪJUMĀ neizmantojiet uz aizmuguri vērstu bērnu sēdeklīti sēdvietā, kas tiek aizsargāta ar tās priekšā uzstādītu AKTĪVU

DROŠĪBAS SPILVENU, jo pretējā gadījumā BĒRNS var gūt SMAGAS TRAUMAS vai IET BOJĀ.

ET: ÄRGE kasutage tahapoole suunatud lapseturvaistet istmel, mille ees on AKTIIVSE TURVAPADJAGA kaitstud iste, sest see võib põhjustada LAPSE SURMA või TÕSISE VIGASTUSE.

MT: QATT tuża trażżin għat-tfal li jħares lejn in-naħa ta' wara fuq sit protett b'AIRBAG ATTIV quddiemu; dan jista' jikkawża l-MEWT jew ĠRIEĦI SERJI lit-TFAL.

GA: Ná húsáid srian sábháilteachta linbh cúil RIAMH ar shuíochán a bhfuil mála aeir ag feidhmiú os a chomhair. Tá baol BÁIS nó GORTÚ DONA don PHÁISTE ag baint leis.

Behalve de waarschuwing conform ECE R94.02 moet een voorwaarts gericht kinderveiligheidssysteem omwille van de veiligheid uitsluitend worden gebruikt volgens de instructies en beperkingen in de tabel ⇨ 70.

U vindt het airbaglabel aan beide zijden van de zonneklep aan passagierszijde.

Airbag deactiveren ⇨ 66.

Frontaal airbagsysteem

Het frontairbagsysteem bestaan uit een airbag in het stuurwiel en een airbag in het instrumentenpaneel aan de passagierskant voorin. Deze zijn te herkennen aan het opschrift **AIRBAG**.

Het frontairbagsysteem treedt in werking bij een voldoende krachtige aanrijding aan de voorzijde. Het contact moet ingeschakeld zijn.

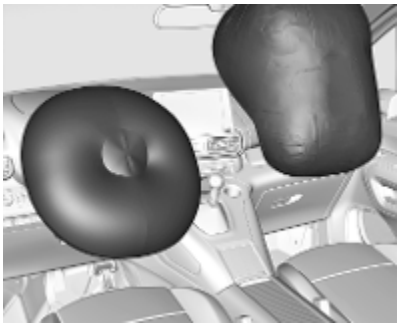

De opgeblazen airbags vangen de schok op waardoor het gevaar voor letsel aan het bovenlichaam en hoofd van de inzittenden voorin de auto aanzienlijk afneemt.

⚠ Waarschuwing

Alleen bij een correcte zitpositie is optimale bescherming mogelijk.

Stoelpositie ⇨ 48.

Lichaamsdelen of voorwerpen uit het werkingsgebied van de airbag houden.

Veiligheidsgordel correct omleggen en goed vastzetten. Alleen dan kan de airbag bescherming bieden.

Zijdelings airbagsysteem

Het zijairbagsysteem bestaat uit een airbag in de rugleuning van beide voorstoelen. Ze zijn te herkennen aan het opschrift **AIRBAG**.

Het zijairbagsysteem treedt in werking bij een voldoende krachtige zijdelingse aanrijding. Het contact moet ingeschakeld zijn.

De opgeblazen airbags vangen de schok op waardoor het gevaar voor letsel aan het bovenlichaam en de heupen bij een zijdelingse aanrijding aanzienlijk afneemt.

⚠ Waarschuwing

Lichaamsdelen of voorwerpen uit het werkingsgebied van de airbag houden.

Let op

Op de voorstoelen alleen stoelhoezen gebruiken die voor de auto zijn goedgekeurd. De airbags niet afdekken.

Gordijnairbagsysteem

De hoofdairbags bestaan uit een airbag aan weerskanten in het dakframe. Ze zijn te herkennen aan het opschrift **AIRBAG** op de dakstijlen.

Het gordijnairbagsysteem treedt in werking bij een voldoende krachtige zijdelingse aanrijding. Het contact moet ingeschakeld zijn.

De opgeblazen airbags vangen de schok op waardoor het gevaar voor letsel aan het hoofd bij een zijdelingse aanrijding aanzienlijk afneemt.

⚠ Waarschuwing

Lichaamsdelen of voorwerpen uit het werkingsgebied van de airbag houden.

De haken aan de handgrepen van het dakframe zijn alleen geschikt om lichte kledingstukken, zonder kleerhangers, aan op te hangen. Geen voorwerpen in de kledingstukken bewaren.

Airbag deactiveren

Het passagiersairbagsysteem vóór moet voor een kinderveiligheidssysteem op de passagiersstoel worden gedeactiveerd volgens de instructies in de tabel ⇨ 70. Het zijairbag- en het gordijnairbagsysteem, de gordelvoorspanners en alle airbagsystemen van de bestuurder blijven actief.

U deactiveert het airbagsysteem van de voorpassagier met een slot aan de passagierszijde van het instrumentenpaneel.

Gebruik de contactsleutel om de positie te kiezen:

OFF : airbag voor de voorpassagier is gedeactiveerd en wordt niet opgeblazen bij een botsing, controlelampje OFF brandt continu op de middenconsole

ON : airbag van voorpassagier is actief

⚠ Gevaar

Deactiveer de passagiersairbag uitsluitend bij gebruik van een kinderveiligheidssystemen, volgens de instructies en beperkingen in de tabel ⇨ 70.

Anders is er kans op dodelijk letsel voor een persoon op de passagiersstoel met een gedeactiveerde airbag.

Als het controlelampje ongeveer 60 seconden brandt nadat het contact ingeschakeld is, gaat het airbagsysteem voor de voorpassagier af bij een aanrijding.

Als het controlelampje oplicht na het inschakelen van het contact, wordt het airbagsysteem voor de voorpassagier gedeactiveerd. Het blijft aan terwijl de airbag gedeactiveerd is.

Indien beide conrolelampen tegelijkertijd branden zit er een storing in het systeem. De systeemstatus wordt niet aangeduid; er mag niemand op de stoel van de voorpassagier vervoerd worden. Roep onmiddellijk de hulp van een werkplaats in.

Raadpleeg onmiddellijk een werkplaats indien geen van beide controlelampjes brandt.

Bij een storing verschijnt er een waarschuwingsbericht op het Driver Information Center en klinkt er een geluidssignaal.

Verander de status alleen tijdens stilstand terwijl de ontsteking is uitgeschakeld.

Status blijft actief tot de volgende verandering.

Controlelamp airbag-deactivering ⇨ 108.

Kinderveiligheidssystemen

⚠ Gevaar

Bij gebruik van een achterwaarts gericht kinderveiligheidssysteem op de passagiersstoel voor moet het airbagsysteem voor de passagiersstoel voor gedeactiveerd zijn. Dit geldt ook voor bepaalde voorwaarts gerichte kinderveiligheidssystemen zoals aangegeven in de tabellen ⇨ 70.

Airbag deactiveren ⇨ 66.

Airbaglabel ⇨ 61.

Wij raden een kinderveiligheidssysteem aan dat specifiek voor de auto is bedoeld. Neem contact op met uw werkplaats voor meer informatie.

Voorts adviseren we om kinderen op de zitplaatsen achterin te vervoeren. Tot de leeftijd van drie jaar moeten kinderen achterwaarts gericht

worden vervoerd. Vanaf drie jaar kunnen kinderen voorwaarts gericht worden vervoerd.

Verstel alvorens een kinderzitje te bevestigen de hoofdsteun ⇨ 47.

Wanneer u een kinderveiligheidssysteem gebruikt, moet u de gebruikers- en montagehandleiding én de instructies bij het kinderveiligheidssysteem opvolgen.

Houd u altijd aan de plaatselijke of landelijke voorschriften. In sommige landen is het gebruik van kinderveiligheidssystemen op bepaalde zitplaatsen verboden.

Kinderveiligheidssystemen kunnen worden vastgezet met:

- Driepuntsgordel
- ISOFIX-steunen
- Bevestigingsriem aan de bovenkant

Driepuntsgordel

Kinderveiligheidssystemen kunnen met een driepuntsgordel worden vastgezet. Na bevestiging van het kinderzitje moet de veiligheidsgordel worden omgedaan ⇨ 70.

ISOFIX-steunen

Bevestig de voor de auto goedgekeurde ISOFIX-kinderveiligheidssystemen aan de ISOFIX bevestigingsbeugels. De bevestigingsbeugels bevinden zich onder het i-size-symbool in de stoelbekleding. ISOFIX kinderveiligheidssystemen voor specifieke auto's worden in de ISOFIX tabel ⇨ 70 aangeduid.

ISOFIX-bevestigingsbeugels zijn aangeduid met een label op de rugleuning.

Een i-size kinderveiligheidssysteem is een universeel ISOFIX kinderveiligheidssysteem volgens UN-bepaling nr. 129.

Alle i-size kinderveiligheidssystemen kunnen worden op alle stoelen worden geplaatst die geschikt zijn voor i-size, i-size tabel ⇨ 70.

Er moet een bevestigingsriem aan de bovenkant of een steunpoot ter aanvulling op de ISOFIX-bevestigingsbeugels worden gebruikt.

i-size kinderzitjes en autostoelen met i-size keurmerk zijn voor zien van het i-size symbool, zie afbeelding.

Bevestigingsriemogen

Bevestigingsriemogen worden aangeduid met het symbool van een kinderzitje.

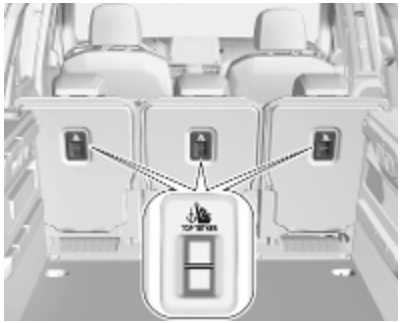

Aanvullend op de ISOFIX-beugels zet u de bevestigingsriem aan de bovenkant vast aan de desbetreffende bevestigingsriemogen.

Zitplaatsen derde zitrij ⇨ 55.

ISOFIX kinderveiligheidssystemen uit de universele categorie worden in de tabel aangeduid met IUF ⇨ 70.

Juiste systeem selecteren

Het kinderveiligheidssysteem kan het best op de zitplaatsen achter worden bevestigd.

Vervoer kinderen zo lang mogelijk tegen de rijrichting in. Hierdoor wordt de nog erg zwakke ruggengraat van het kind bij een ongeval minder belast.

Geschikt zijn kinderveiligheidssystemen die voldoen aan de geldende UN ECE-regelgeving. Raadpleeg de plaatselijke wetgeving en richtlijnen voor het verplichte gebruik van kinderveiligheidssystemen.

De volgende kinderveiligheidssystemen worden aanbevolen voor de volgende gewichtsklassen:

- **Groep 0+**:
  Römer Baby-Safe Plus met ISOFIX onderstuk voor kinderen tot 13 kg
- **Groep I**:
  Römer Duo Plus ISOFIX met ISOFIX en bevestigingsriem aan de bovenkant voor kinderen van 9 kg tot 18 kg
- **Groep II, Groep III**:
  Römer Kidfix XP met of zonder ISOFIX voor kinderen van 15 kg tot 36 kg
- **Groep III**: Graco Booster voor kinderen van 22 kg tot 36 kg

Het kinderveiligheidssysteem dat u gaat monteren, moet geschikt zijn voor het autotype.

Het kinderveiligheidssysteem moet op de correcte positie in de auto worden gemonteerd, zie de onderstaande tabellen.

Laat kinderen alleen aan de trottoirkant van de auto uit- en instappen.

Wanneer het kinderveiligheidssysteem niet wordt gebruikt, moet u vastzetten met een veiligheidsgordel of verwijderen.

Let op

Kinderveiligheidssystemen niet beplakken of met andere materialen afdekken.

Een kinderveiligheidssysteem dat tijdens een aanrijding werd belast moet worden vervangen.

Inbouwposities kinderveiligheidssystemen

Toegestane opties voor het bevestigen van een kinderveiligheidssysteem met een driepuntsgordel

Gewichtsklasse	Op passagiersstoel		Op buitenste zitplaatsen tweede zitrij	Op middelste zitplaats tweede zitrij	Op zitplaatsen derde zitrij
	geactiveerde airbag	gedeacti-veerde airbag			
Groep 0, groep 0+: tot 13 kg	X	U[1,2]	U[3]	U	U[3]
Groep I: 9 tot 18 kg	UF	U[1,2]	U[3,4]	U	U[3,4]
Groep II: 15 tot 25 kg	UF	U[1,2]	U[3,4]	U	U[3,4]
Groep III: 22 tot 36 kg	UF	U[1,2]	U[3,4]	U	U[3,4]

U : universele geschiktheid voor voorwaarts gerichte of achterwaarts gerichte kinderveiligheidssystemen in combinatie met driepuntsgordel
UF : universele geschiktheid voor voorwaarts gerichte kinderveiligheidssystemen in combinatie met driepuntsgordel
X : kinderveiligheidssystemen zijn in deze gewichtsgroep niet toegestaan
1 : zo ver als nodig de stoel naar voren brengen en de hoek van de rugleuning naar een verticale stand brengen om te verzekeren dat de gordel naar voren loopt vanaf het bovenste verankeringspunt
2 : zet de rugleuning zo ver als noodzakelijk rechtop, zodat de gordel bij de gesp gespannen is
3 : de desbetreffende voorstoel vóór het kinderveiligheidssysteem zo ver als nodig naar voren brengen
4 : de desbetreffende hoofdsteun verstellen of verwijderen, indien nodig

Toegestane mogelijkheden voor de bevestiging van een ISOFIX-kinderveiligheidssysteem met ISOFIX-beugels

Gewichtsklasse	Maatklasse	Bevestiging	Op passagiersstoel	Op de zitplaatsen tweede zitrij	Op zitplaatsen derde zitrij
Groep 0: tot 10 kg	G	ISO/L2	X	X	X
	F	ISO/L1	X	X	X
		ISO/R1	X	IL[3]	X
Groep 0+: tot 13 kg	E	ISO/R1	X	IL[3]	X
	D	ISO/R2	X	IL[3]	X
	C	ISO/R3	X	IL[3]	X
Groep I: 9 tot 18 kg	D	ISO/R2	X	IL[3,4]	X
	C	ISO/R3	X	IL[3,4]	X
	B	ISO/F2	X	IL, IUF[3,4]	X
	B1	ISO/F2X	X	IL, IUF[3,4]	X
	A	ISO/F3	X	IL, IUF[3,4]	X

IL : geschikt voor bepaalde ISOFIX-veiligheidssystemen uit de categorieën 'specifieke auto', 'beperkt' of 'semi-universeel'. Het ISOFIX-veiligheidssysteem moet voor het specifieke voertuigtype zijn goedgekeurd (raadpleeg de voertuigtypelijst van het kinderveiligheidssysteem)

IUF : geschikt voor voorwaarts gerichte ISOFIX-kinderveiligheidssystemen uit de universele categorie, goedgekeurd voor deze gewichtsklasse

X : geen ISOFIX kinderveiligheidssysteem goedgekeurd voor deze gewichtsklasse

[3] : de desbetreffende voorstoel vóór het kinderveiligheidssysteem zo ver als nodig naar voren brengen

[4] : de desbetreffende hoofdsteun verstellen of verwijderen, indien nodig

ISOFIX maatklasse en zitgelegenheid

A - ISO/F3 : voorwaarts gericht kinderveiligheidssysteem voor kinderen met max. lengte in de gewichtsklasse 9 tot 18 kg
B - ISO/F2 : voorwaarts gericht kinderveiligheidssysteem voor kleinere kinderen in de gewichtsklasse 9 tot 18 kg
B1 - ISO/F2X : voorwaarts gericht kinderveiligheidssysteem voor kleinere kinderen in de gewichtsklasse 9 tot 18 kg
C - ISO/R3 : achterwaarts gericht kinderveiligheidssysteem voor kinderen met max. lengte in de gewichtsklasse tot 18 kg
D - ISO/R2 : achterwaarts gericht kinderveiligheidssysteem voor kleinere kinderen in de gewichtsklasse tot 18 kg
E - ISO/R1 : achterwaarts gericht kinderveiligheidssysteem voor jonge kinderen in de gewichtsklasse tot 13 kg
F- ISO/L1 : achterwaarts gericht kinderveiligheidssysteem, links (babyzitje)
G - ISO/L2 : achterwaarts gericht kinderveiligheidssysteem, rechts (babyzitje)

Toegestane mogelijkheden voor de bevestiging van een i-Size-kinderveiligheidssysteem met ISOFIX-beugels

	Op passagiersstoel	Op de zitplaatsen tweede zitrij	Op zitplaatsen derde zitrij
i-Size-kinderveiligheidssystemen	X	i - U	X

i - U : geschikt voor 'universele' i-Size voorwaarts of achterwaarts gerichte kinderzitjes
X : stoelpositie niet geschikt voor 'universele' i-Size kinderveiligheidssystemen

Opbergen

Opbergruimten **73**
Opbergvakken 73
Handschoenenkastje 73
Bekerhouders 74
Opbergruimte voor 75
Dakconsole 76
Opbergvak onder passagiersstoel 76
Opbergvak middenconsole 77
Opbergvakken voetenruimte 77
Opbergvakken hemelbekleding 77
Opbergruimte plafond 78
Bagageruimte **78**
Doorlaadklep 78
Bagageruimte-afdekking 80
Sjorogen 82
FlexOrganizer 83
Veiligheidsnet 84
Scheidingsrooster bagageruimte 86
Gevarendriehoek 88
Verbanddoos 89
Dakdragersysteem **89**
Dakdrager 89
Beladingsinformatie **90**

Opbergruimten

Opbergvakken

⚠Waarschuwing

Berg geen zware of scherpe objecten in de opbergruimten op. Anders kunnen de inzittenden bij krachtig remmen, plotseling afslaan of een ongeval letsel door rondslingerende voorwerpen oplopen.

Handschoenenkastje

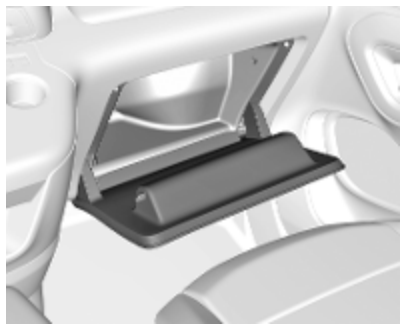

Het handschoenenkastje wordt geopend door aan de hendel te trekken.

Het handschoenenkastje tijdens het rijden gesloten houden.

Bekerhouders

Bekerhouder voor

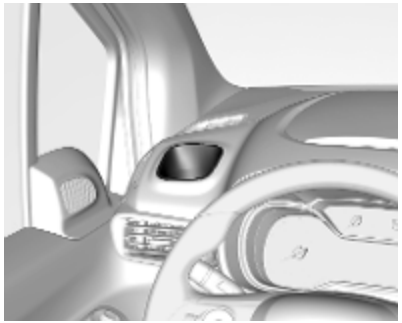

Aan de zijkanten van het instrumentenpaneel zitten bekerhouders.

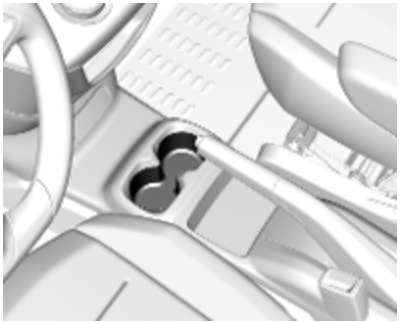

Er zitten mogelijk bekerhouders in de middenconsole.

Bekerhouder achter

In de klaptafeltjes op de rugleuningen van de voorstoelen zitten mogelijk extra bekerhouders. Klap het tafeltje op.

Leg geen harde of zware voorwerpen op het tafeltje.

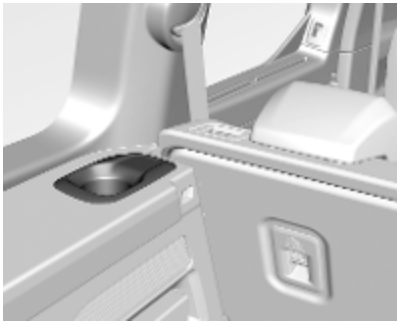

In de zijkanten van de bagageruimte zitten bekerhouders voor de zitplaatsen derde zitrij.

Opbergruimte voor

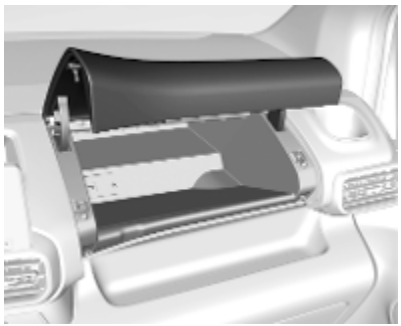

Boven op het instrumentenbord bevindt zich een opbergvak.

Bij sommige versies bevat het opbergvak een cd-speler, een USB- en een AUX-aansluiting.

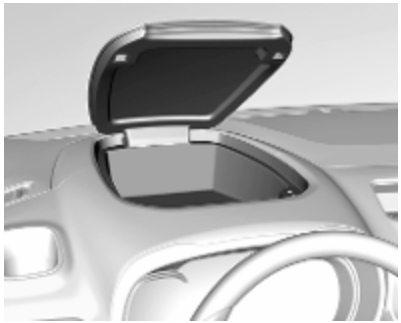

Boven de instrumentengroep bevindt zich een opbergvak.

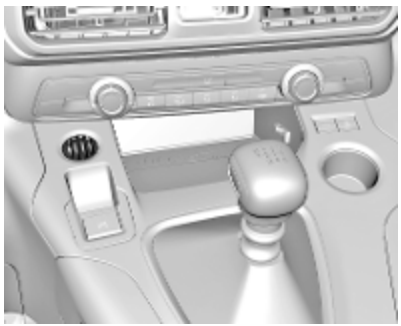

Er zit een muntenhouder op het instrumentenpaneel.

Rugleuning midden neerklappen

In de rugleuning passagierszitplaats midden voor zit een documentenbak.

Rugleuning neerklappen ⇨ 50.

⚠ Waarschuwing

Wanneer de middelste passagiersstoel voor opgeklapt is, moet het airbagsysteem voor de passagier voor worden gedeactiveerd.

Airbag deactiveren ⇨ 66.

Dakconsole

Bewaar in de dakconsole alleen lichte voorwerpen, zoals papierwerk of kaarten.

Opbergvak onder passagiersstoel

Stoellade

Er bevindt zich mogelijk een lade onder de voorstoelen. Open de lade door deze iets op te tillen en eraan te trekken.

Opbergvak

Er bevindt zich mogelijk een opbergvak centraal onder de zitbank. Til de zitting op door aan de hendel te trekken. U kunt het opbergvak afsluiten met een hangslot.

Opbergvak middenconsole

In de middenconsole zit mogelijk een opbergvak. Druk op het klepje om het te openen.

Er zit een 12V-aansluiting achter de klep van de opbergruimte.

Opbergvakken voetenruimte

De opbergvakken in de voetenruimte zijn toegankelijk vanaf de zitplaatsen achterin.

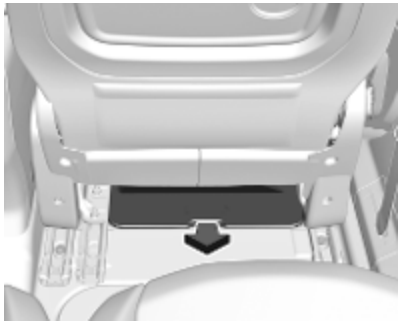

In de opbergvakken onder de voorstoelen ⇨ 234 kan boordgereedschap liggen.

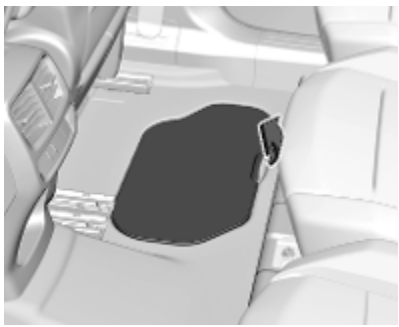

Afhankelijk van de versies zitten er twee opbergvakken in de voetenruimte achter.

Opbergvakken hemelbekleding

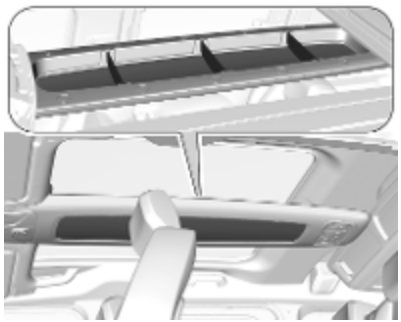

Afhankelijk van de versie zit er een bak in de opbergvakken hemelbekleding.

Deze is verdeeld in vier vakken. De afscheiding is uitneembaar.

Het toelaatbare laadvermogen is 6 kg.

⚠ Waarschuwing

Vermijd dat voorwerpen tijdens het rijden kunnen vallen. Gevaar voor verwondingen.

Opbergruimte plafond

De dakkoffer is toegankelijk vanaf de zitplaatsen achterin. U opent deze door de kleppen te verschuiven.

Onderweg moet deze gesloten zijn. Het toelaatbare laadvermogen is 10 kg.

De dakkoffer is toegankelijk vanaf de bagageruimte. Open de dakkoffer door aan de hendel te trekken.

Onderweg moet deze gesloten zijn. Het toelaatbare laadvermogen is 10 kg.

Bagageruimte

Afhankelijk van de versie kan de bagageruimte worden vergroot door de zitplaatsen op de derde zitrij op te klappen of te verwijderen. De rugleuningen van de tweede zitrij kunnen apart naar voren worden geklapt. Ook de rugleuning van de passagiersstoel kan worden neergeklapt.

Afhankelijk van de belading kunnen stoelen of rugleuningen afzonderlijk worden ingeklapt.

Rugleuning passagiersstoel neerklappen ⇨ 50

Zitplaatsen tweede zitrij neerklappen ⇨ 53

Zitplaatsen derde zitrij neerklappen of verwijderen ⇨ 53

Doorlaadklep

De doorlaadklep is bedoeld voor het vervoer van lange ladingen.

Doorlaadklep openen

1. Druk op de hendel en klik de veerklem uit de houder door eraan te trekken.
2. Til de doorlaadklep op.

3. Ga door het weerstandspunt heen om de doorlaadklep met de steunstangen te borgen.

Steunbalk

Lange ladingen kunnen op de steunbalk rusten.

1. Duw de hendel naar boven toe.
2. Druk de steunbalk iets naar voren en geleid deze omlaag naar de portierstijl.
3. Houd de lange lading in de hoekstand vast.
4. Verplaats de steunbalk onder de lading naar de oorspronkelijke stand. Zet deze vast door de hendel omlaag voorbij het weerstandspunt te drukken.

De achterdeuren vergrendelen alleen wanneer de steunbalk is aangebracht.

5. Zet de lading goed stevig vast. De zijsteunen kunnen als haakpunten worden gebruikt.

Doorlaadklep sluiten

1. Controleer of de steunbalk goed vergrendeld is.
2. Laat de doorlaadklep zakken.
3. Zet de veerklem vast in de houder.

Bagageruimte-afdekking

Bagageafdekking achter

Leg niets op de afdekking.

Afdekking sluiten

Trek de bagageruimte-afdekking naar achteren en klik deze vast in de zijhouders.

Afdekking openen

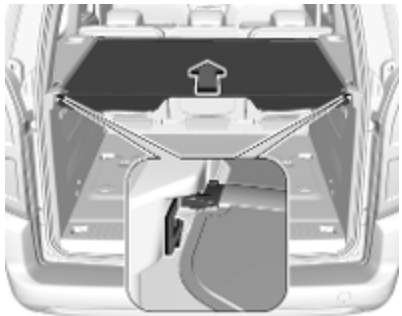

Bagagerolhoes uit de zijdelingse houders nemen. Geleid de afdekking totdat deze geheel is opgerold.

Afdekking wegnemen

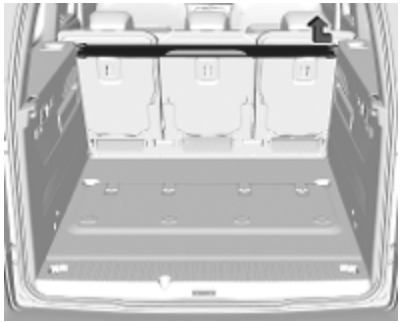

Bagageruimte-afdekking openen.

Druk de bagageruimte-afdekking aan één kant in en til deze omhoog. Verwijder de bagageruimte-afdekking.

Opbergen in de bagageruimte

Berg de bagageruimte-afdekking als deze niet wordt gebruikt op in de bagageruimte. U kunt deze opbergen achter de zitplaatsen tweede of derde zitrij.

Afdekking aanbrengen

Steek de bagageruimte-afdekking in de uitsparing aan één kant. Druk de afdekking aan de andere kant in elkaar en klik deze in de uitsparing.

Hoedenplank achter

Geen overmatig zware voorwerpen of voorwerpen met scherpe randen op de hoedenplank achter leggen. Het toelaatbare laadvermogen is 25 kg. Breng bij een zware lading het veiligheidsnet achter de zitplaatsen achterin ⇨ 84 aan.

Hoedenplank achter aanbrengen

De hoedenplank achter kan in twee standen worden aangebracht.

Breng de hoedenplank aan door deze aan beide zijden in de houders te drukken.

Hoedenplank achter optillen

De hoedenplank achter kan van achteren worden opgeklapt, voor meer flexibiliteit in de bagageruimte.

Opbergen in de bagageruimte

Plaats de opgevouwen afdekking achter de rugleuning van de achterbank.

Sjorogen

De sjorogen dienen om voorwerpen vast te zetten, bijv. met spanbanden of een bagagenet.

Sjorogen kunnen zich op de vloer van de auto en / of in de zijwand bevinden. Het aantal en de plaats van de sjorogen variëren al naar gelang de auto.

FlexOrganizer

Afhankelijk van de versie beschermt een scheidingswand achter de voorstoelen de bestuurder en passagiers voorin tegen het risico van bewegende lading.

Mogelijk zit er in de scheidingswand achter de passagiersstoel een klep die kan worden verwijderd om ruimte voor lange voorwerpen te bieden. In de auto ligt een beschermkap voor veilig vervoeren.

Als de rugleuning van de buitenste zitplaats passagier is neergeklapt en de klep van de scheidingswand open is, moet de centrale zitplaats leeg blijven.

Klep verwijderen

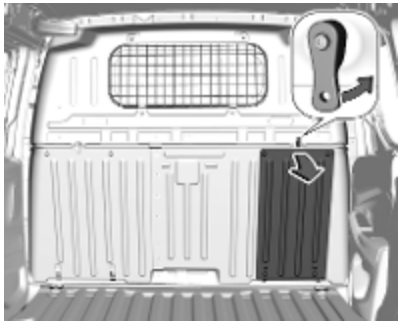

1. Maak de borging los, laat de klep zakken en verwijder deze.
2. Berg de klep achter de bestuurdersstoel op.

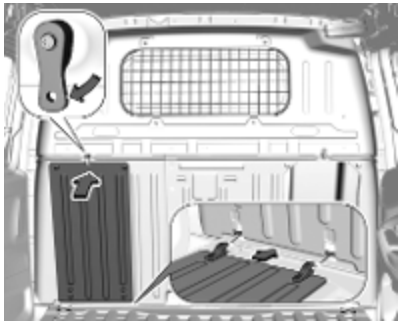

Draai de borging omhoog. Zet de scharnieren van de klep in de behuizing, til de klep op en sluit de borging.

Beschermkap aanbrengen

Breng de beschermkap steeds aan wanneer de rugleuning buitenste zitplaats passagier is neergeklapt en de klep van de scheidingswand open is.

1. Klap de rugleuning van de buitenste zitplaats passagier ⇨ 50 neer.

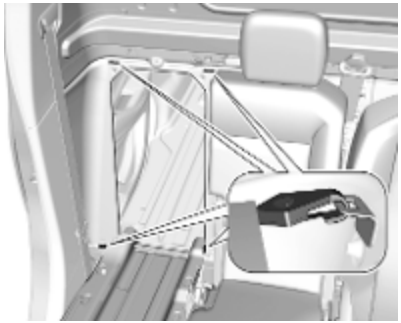

2. Bevestig de vier klikhaken van de kap aan de bijbehorende sjorogen.
3. Trek de hoofdsteun van de neergeklapte rugleuning, totdat er twee nokken op de hoofdsteunstang ⇨ 47 zichtbaar zijn.
4. Laad de voorwerpen in.

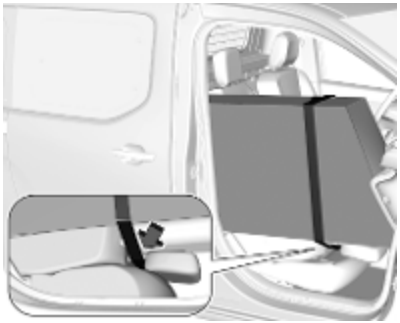

5. Leg de band van de kap rondom de hoofdsteun. Span de band door aan het losse eind te trekken.

Veiligheidsnet

Afhankelijk van de versie kan het veiligheidsnet achter de achterbank of, als de rugleuning van de achterbank is neergeklapt, achter de voorstoelen worden aangebracht.

Vervoer geen inzittenden achter het veiligheidsnet.

Monteren

Achter de achterbank

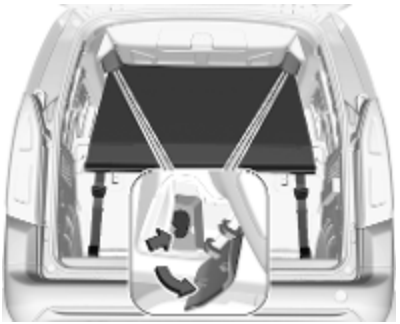

- In het dakframe boven de zitplaatsen achterin zitten aan beide kanten montageopeningen. Open de afdekkingen, hang de stang van het net aan één kant op en klik deze vast, druk de andere kant van de stang in elkaar en klik deze aan de andere kant vast.

- Haak de haken van de veiligheidsnestbanden in de sjorogen achter de zitplaatsen achterin.

  Beide banden spannen door aan het losse eind te trekken.
- De rugleuning van de achterbank moet omhoog worden gebracht.

Achter de voorstoelen

- In het dakframe boven de voorstoelen zitten aan beide kanten montageopeningen. Open de afdekkingen, hang de stang van het net aan één kant op en klik deze vast, druk de andere kant van de stang in elkaar en klik deze aan de andere kant vast.

- Wikkel één band rondom de balk onder de zitting van de bestuurdersstoel voorin. Wikkel de andere rondom de balk van de passagiersstoel. Haak daarna elke haak vast in de bijbehorende band.

  Beide banden spannen door aan het losse eind te trekken.
- Duw de hoofdsteunen omlaag en klap de rugleuningen van de achterbank neer ⇨ 78.

Scheidingsrooster bagageruimte

Afhankelijk van de versie beschermt een scheidingswand de bestuurder en passagiers tegen het risico van bewegende lading.

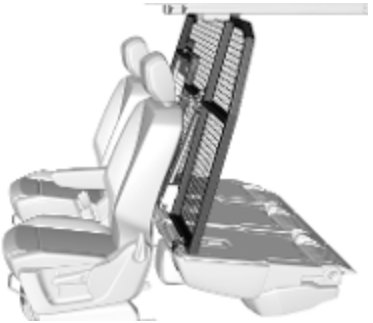

De scheidingswand kan achter de voorstoelen of de achterbank worden neergezet.

In de scheidingswand zit een klep die kan worden geopend om ruimte voor lange voorwerpen te bieden. In de auto ligt een beschermkap voor veilig vervoeren.

Als de rugleuning van de zitplaats zijkant is neergeklapt en de klep van de scheidingswand open is, moet de centrale zitplaats leeg blijven.

Als de rugleuning van de achterbank is neergeklapt en de klep open is om lange voorwerpen te vervoeren, moet de passagiersstoel voorin leeg blijven.

Scheidingswand verplaatsen

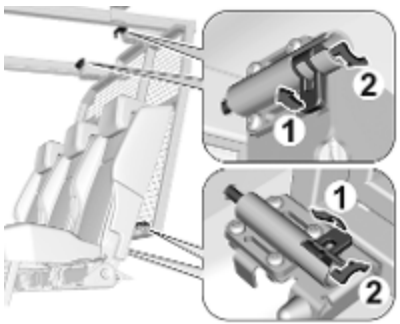

1. Maak de vier borgingen boven- en onderaan de scheidingswand los.
2. Klap om achter de voorstoelen te plaatsen de rugleuningen van de achterbank ⇨ 53.

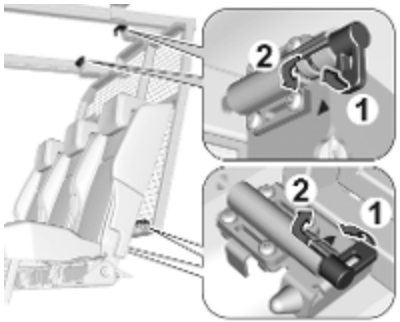

3. Verplaats de scheidingswand en vergrendel de vier borgingen boven- en onderaan. De rode indicatoren zijn niet meer zichtbaar.

Klep openen

1. Klap afhankelijk van de positie van de scheidingswand en de lengte van de lading de buitenste rugleuning van de achterbank en/of de rugleuning van de passagiersstoel ⇨ 50, 53

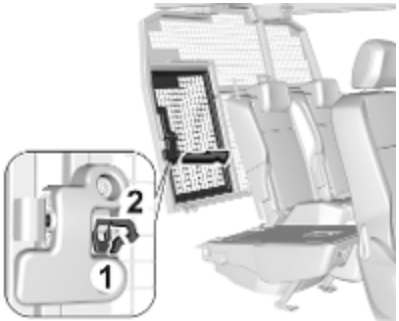

2. Maak de borging van de klep los en open de klep.

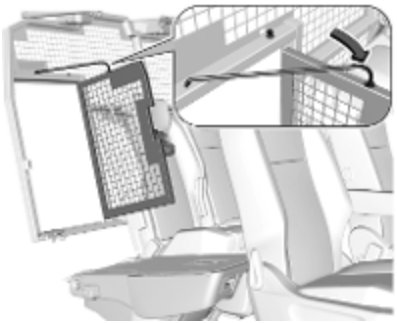

3. Zet de klep vast met de stang.

Klep sluiten

1. Leg de stang in de houder.

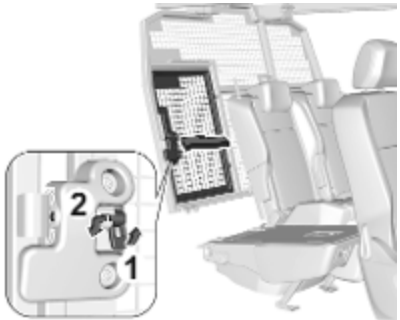

2. Sluit de klep en vergrendel de borging.
3. Zet de stoelen weer rechtop ⇨ 50, 53

Beschermkap aanbrengen

Breng de beschermkap steeds aan wanneer de rugleuning zitplaats zijkant is neergeklapt en de klep van de scheidingswand open is.

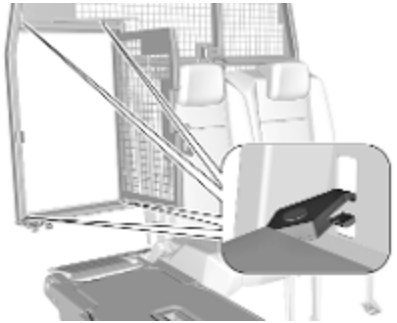

1. Bevestig de vier klikhaken van de kap aan de bijbehorende sjorogen.
2. Trek de hoofdsteun van de neergeklapte rugleuning, totdat er twee nokken op de hoofdsteunstang ⇨ 47 zichtbaar zijn.
3. Laad de voorwerpen in.

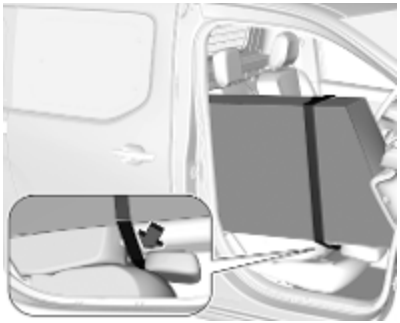

4. Leg de band van de kap rondom de hoofdsteun. Span de band door aan het losse eind te trekken.

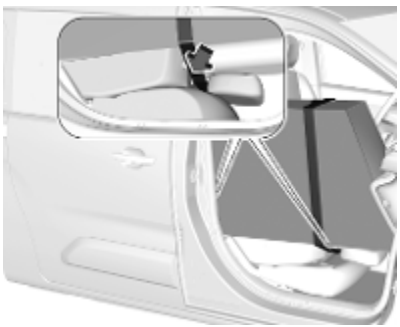

Leg als de lading op de voorstoel en achterbank aan passagierszijde ligt een band rondom elke hoofdsteun.

Gevarendriehoek

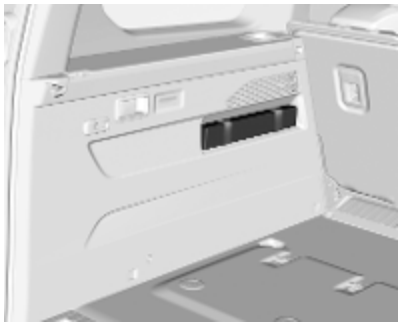

Afhankelijk van de versie ligt er mogelijk een gevarendriehoek in de bagageruimte. Zet deze vast met de elastische banden.

Verbanddoos

Afhankelijk van de versie ligt er mogelijk een verbanddoos in de bagageruimte.

Dakdragersysteem

Dakdrager

Om veiligheidsredenen en ter vermijding van dakschade adviseren wij het voor uw auto goedgekeurde dakdragersysteem te gebruiken. Neem contact op met uw werkplaats voor meer informatie.

Gebruiksaanwijzing van het dakdragersysteem in acht nemen en dakdragersysteem verwijderen wanneer het niet wordt gebruikt.

Dakdrager monteren

Auto's met dakreling

Open voor het bevestigen van een dakdrager de afdekkingen in het dak zoals afgebeeld. Steek de bevestigingsmiddelen, volgens de instructies, in de houders.

Model zonder dakreling

Om een dakdragersysteem te bevestigen, de afdekkingen in de dakstrippen openen. Steek de bevestigingsmiddelen, volgens de instructies, in de houders.

Beladingsinformatie

- Zware voorwerpen in de bagageruimte tegen de rugleuningen leggen. Controleer of de rugleuningen naar behoren zijn vergrendeld. Leg bij stapelbare bagage de zwaarste voorwerpen onderaan.
- Voorkom dat losse voorwerpen gaan schuiven door ze met banden vast te zetten aan de sjorogen ⇨ 82.
- Bagage niet boven de rugleuningen laten uitsteken.
- Leg niets op de bagageafdekking achter of op het instrumentenpaneel en dek de sensor boven op het instrumentenpaneel niet af.
- De bagage mag de bediening van pedalen, handrem, schakelhendel en de bewegingsvrijheid van de bestuurder niet belemmeren. Geen losse voorwerpen in het interieur leggen.
- Niet met een geopende achterklep rijden.

⚠ Waarschuwing

Controleer altijd of de lading in het voertuig goed vastgezet is. Als dat niet het geval is, kunnen er voorwerpen in het voertuig rondslingeren en letsel of schade aan de lading of de auto veroorzaken.

- Het nuttig draagvermogen is het verschil tussen het maximaal toelaatbare totaalgewicht van de auto (zie typeplaatje ⇨ 261) en het EU-leeggewicht van de auto.

  U berekent het nuttige draagvermogen door de gegevens van uw auto in de tabel Gewichten voorin deze handleiding in te voeren.

  Het EU-leeggewicht omvat ook het gewicht van de bestuurder (68 kg), de bagage (7 kg) en alle vloeistoffen (brandstoftank voor 90% gevuld).

  Extra uitrusting en accessoires verhogen het leeggewicht.
- Rijden met daklading verhoogt de zijwindgevoeligheid van de auto en verslechtert het rijgedrag door het hogere zwaartepunt. Lading gelijkmatig verdelen en goed met spanbanden vastzetten. Bandenspanning en rijsnelheid aan de beladingstoestand aanpassen. Spanbanden regelmatig controleren en bijspannen.

  Niet sneller rijden dan 120 km/u.

  Verspreid over de dakdrager, met een laadhoogte van 40 cm, is de toelaatbare dakbelasting:
  - twee dakbalken: 100 kg
  - drie dakbalken: 150 kg

- een aluminium drager: 120 kg
- een stalen drager: 115 kg

De dakbelasting is de som van het gewicht van het dakdragersysteem en de lading.

Instrumenten en bedieningsorganen

Bedieningsorganen **93**
Stuurwielverstelling 93
Stuurbedieningsknoppen 93
Verwarmd stuurwiel 93
Claxon 94
Wis- en wasinstallatie voorruit ... 94
Wis- en wasinstallatie achterruit 96
Buitentemperatuur 96
Klok 97
Elektrische aansluitingen 98
Inductief opladen 99
Aansteker 100
Asbakken 100
Waarschuwingslampen, meters en controlelampen **101**
Instrumentengroep 101
Snelheidsmeter 103
Kilometerteller 104
Dagteller 104
Toerenteller 104
Brandstofmeter 105
Koelvloeistoftemperatuurmeter 105
Peilsensor motorolie 105
Service-display 106
Controlelampen 107
Richtingaanwijzers 107
Gordelverklikker 107
Airbag en gordelspanners 108
Airbag-deactivering 108
Laadsysteem 108
Storingsindicatielamp 109
Service-indicatie 109
Schakel motor uit 109
Systeemcontrole 109
Rem- en koppelingssysteem ... 109
Handrem 109
Elektrische handrem 110
Elektrische handrem defect 110
Antiblokkeersysteem (ABS) 110
Schakelen 110
Systeem voor gecontroleerde afdaling 110
Lane keep assist 111
Elektronische stabiliteitsregeling en Traction Control-systeem .. 111
Koelvloeistoftemperatuur 111
Voorverwarming 111
Uitlaatfilter 111
AdBlue 112
Drukverliesdetectiesysteem 112
Motoroliedruk 112
Te laag brandstofpeil 112
Autostop 113
Rijverlichting 113
Groot licht 113
Dimlicht 113
Grootlichtassistentie 113
LED-koplampen 113
Mistlampen voor 113
Mistachterlicht 113
Regensensor 113
Cruise control 113
Adaptieve cruise control 113
Voorligger gedetecteerd 114
Dodehoeksysteem 114
Actief noodstopsysteem 114
Snelheidsbegrenzer 114
Portier open 114
Displays **115**
Driver Information Center 115
Info-Display 117
Head-updisplay 119
Boordinformatie **121**
Geluidssignalen 121
Batterijspanning 122
Persoonlijke instellingen **122**

Bedieningsorganen

Stuurwielverstelling

Hendel omlaagbewegen, stuurwiel instellen, hendel omhoogbewegen en vergrendelen.

Stuurwiel uitsluitend bij stilstaande auto en ontgrendeld stuurslot verstellen.

Stuurbedieningsknoppen

U kunt bepaalde bestuurdersondersteuningssystemen, het Infotainmentsysteem en een aangesloten mobiele telefoon bedienen met de knoppen op het stuurwiel.

Meer informatie staat in de handleiding van het infotainment-systeem.

Rijhulpsystemen ⇨ 172.

Verwarmd stuurwiel

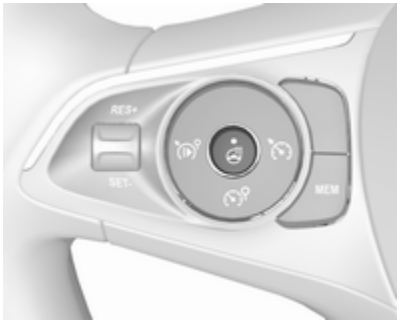

Druk op ♨ om verwarming te activeren. De activering wordt aangeduid door de LED in de toets.

De verwarming werkt bij een draaiende motor en tijdens een Autostop.

Stop/Start-systeem ⇨ 152.

Claxon

indrukken.

Wis- en wasinstallatie voorruit

Voorruitwissers met verstelbaar wisinterval

HI : snel
LO : langzaam
INT : intervalwissen
OFF : uit

Hendel omlaag in de stand **1x** duwen om wissers één slag te laten maken wanneer de voorruitwisser uitgeschakeld is.

Niet inschakelen wanneer de voorruit bevroren is.

Uitschakelen in wasstraten.

Om de intervalwisfunctie te activeren de volgende keer dat u het contact inschakelt, moet u de hendel omlaag in de stand **OFF** duwen en terughalen naar **INT**.

Instelbaar wisinterval

Wisserhendel in stand **INT**.

Draai aan het stelwiel om het gewenste wisinterval in te stellen.

Voorruitwisser met regensensor

HI : snel
LO : langzaam
AUTO : automatische wisfunctie met regensensor
OFF : uit

In de stand **AUTO** registreert de regensensor de hoeveelheid neerslag op de voorruit en stuurt automatisch de wissnelheid van de voorruitwisser aan. Bij uitschakeling van het contact wordt de automatisch wisfunctie gedeactiveerd. Om de automatische wisfunctie te activeren de volgende keer dat u het contact inschakelt, moet u de hendel omlaag in de stand **OFF** duwen en terughalen naar **AUTO**.

Hendel omlaag in de stand **1x** duwen om wissers één slag te laten maken wanneer de voorruitwisser uitgeschakeld is.

Niet inschakelen wanneer de voorruit bevroren is.

Uitschakelen in wasstraten.

Instelbare gevoeligheid van de regensensor

Aan stelwiel draaien om de gevoeligheid in te stellen.

Sensor vrijhouden van stof, vuil en ijs.
Controlelampje ⇧ AUTO ⇨ 94.

Voorruitsproeiers

Hendel naar u toe trekken. Er wordt sproeiervloeistof op de voorruit gespoten en de ruitenwisser maakt enkele slagen.

Sproeiervloeistof ⇨ 221.

Wis- en wasinstallatie achterruit

Achterruitenwisser

Verdraai de buitenring om de achterruitwisser in te schakelen:

OFF : uit
INT : onderbroken werking

Niet inschakelen wanneer de achterruit bevroren is.

Uitschakelen in wasstraten.

Als de voorruitwisser aanstaat, wordt de achterruitwisser bij het inschakelen van de achteruitversnelling automatisch ingeschakeld.

In- of uitschakeling van deze functie kunt u wijzigen in met menu Persoonlijke instellingen ⇨ 122.

Achterruitsproeier

Hendel van u af duwen.

Er wordt sproeiervloeistof op de achterruit gespoten en de ruitenwisser maakt enkele slagen.

De achteruitsproeier wordt gedeactiveerd wanneer het vloeistofpeil te laag is.

Sproeiervloeistof ⇨ 221.

Buitentemperatuur

Een dalende temperatuur wordt onmiddellijk aangeduid, een stijgende temperatuur met enige vertraging.

De afbeelding laat een voorbeeld zien.

Als de buitentemperatuur tot 3 °C daalt, verschijnt er een waarschuwingsbericht op het Driver Information Center.

⚠ Waarschuwing
Ook bij een aanduiding van enkele graden boven 0 °C kan het wegdek al beijzeld zijn.

Klok

Datum en tijd worden weergegeven op het Info-Display.

Info-Display ⇨ 117.

Graphic-Info-Display

Druk op **MENU** om de menupagina te openen.

Druk op ◂◂ of ▸▸ om **Persoonlijke instelling - configuratie** te selecteren. Bevestig met **OK**.

Druk op ▲ of ▼ om **Configuratie beeldscherm** te selecteren. Bevestig met **OK**.

Druk op ▲ of ▼ om **Datum en tijd instellen** te selecteren. Bevestig met **OK**.

Druk op ◂◂ of ▸▸ om de waarde van de gewenste instelling te selecteren, bijv. **Dag**. Bevestig met **OK**.

Stel achtereenvolgens de betreffende waarden voor datum en tijd in: Druk op ▲ of ▼ om de gewenste waarde in te stellen. Bevestig met **OK**.

Druk ter bevestiging van de ingestelde datum op ◂◂ of ▸▸ om **OK** op het display te selecteren. Bevestig met **OK**.

8" Colour-Info-Display

Druk op ☼ en selecteer dan **OPTIES**.

Kies **Instellen tijd-datum**.

Kies om de tijd- en datumnotatie te wijzigen de desbetreffende tabbladen en selecteer vervolgens de gewenste notaties.

De weergegeven tijd en datum worden standaard automatisch aangepast door het systeem.

Doe het volgende om de weergegeven tijd en datum handmatig aan te passen:

Selecteer het tabblad **Tijd**.

Stel **Synchronisatie met GPS (UTC)** in op **Off** en kies vervolgens het veld **Tijd** om de gewenste tijd in te stellen.

Kies het tabblad **Datum** en kies vervolgens het veld **Datum:** om de gewenste datum in te stellen.

Elektrische aansluitingen

Er zit een 12V-aansluiting achter de klep van de opbergruimte. Duw de afdekking omhoog open.

Afhankelijk van de versie kan de 12 V-aansluiting vrij toegankelijk zijn.

Aan de rechterkant van de bagageruimte zit mogelijk nog een 12 V-aansluiting.

Het maximaal opgenomen vermogen mag niet meer bedragen dan 120 W.

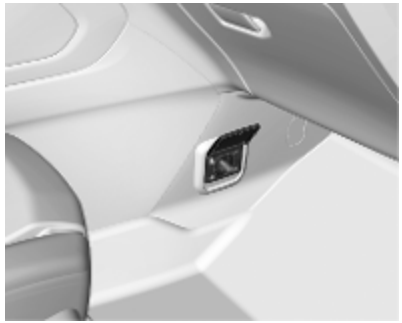

Onderaan de middenconsole in het interieur voor zit mogelijk een 230 V-stopcontact.

Het maximaal opgenomen vermogen mag niet meer bedragen dan 150 W.

Wanneer de ontsteking is uitgeschakeld, zijn de stekkerdozen gedeactiveerd. De stekkerdozen worden ook gedeactiveerd wanneer de accuspanning te laag is.

Aangesloten elektrische accessoires moeten wat betreft de elektromagnetische compatibiliteit voldoen aan de DIN-norm VDE 40 839.

Geen accessoires aansluiten die stroom leveren, zoals bijv. laadtoestellen of accu's.

Aansluiting niet beschadigen door het gebruik van ongeschikte stekkers.

Stop/Start-systeem ⇨ 152.

USB-poorten

Op het instrumentenpaneel naast het Info-Display zit een USB-poort.

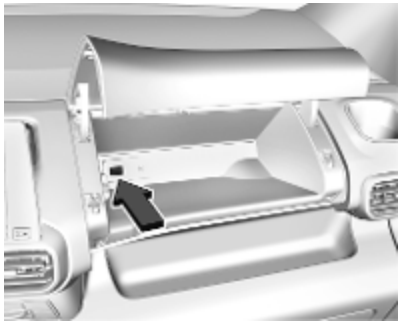

In het vak boven het handschoenenkastje zit mogelijk een USB-poort.

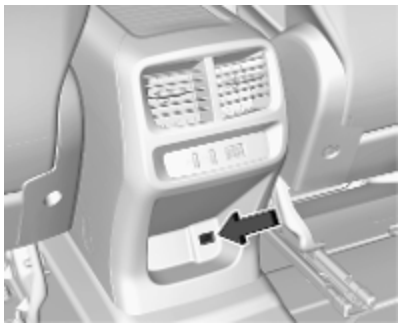

Er zit mogelijk nog een USB-poort in de console achter.

De USB-poorten zijn bestemd voor het opladen van externe apparaten en maken gegevensuitwisseling met het Infotainmentsysteem mogelijk. Raadpleeg de handleiding Infotainment voor meer informatie.

Let op
Houd de aansluitingen altijd schoon en droog.

Inductief opladen

⚠ Waarschuwing

Inductief opladen kan de werking van geïmplanteerde pacemakers of andere medische apparaten nadelig kunnen beïnvloeden. Raadpleeg vóór gebruik van een inductieve oplader zo nodig een arts.

⚠ Waarschuwing

Neem vóór het opladen van een mobiel apparaat alle metalen voorwerpen van de oplader, omdat deze voorwerpen zeer heet kunnen worden.

Het op te laden draagbare apparaat moet compatibel zijn met de Qi-norm, hetzij qua ontwerp hetzij met behulp van een compatibele houder of schaal. De oplaadzone is herkenbaar aan het Qi-symbool.

Voor het opladen van een apparaat moet het contact ingeschakeld zijn.

Een mobiel apparaat opladen:

1. Haal alle voorwerpen van de oplader.
2. Leg het mobiele apparaat met het display omhoog op de oplader in het opbergvak.

De led geeft de oplaadstatus aan: deze licht groen op, wanneer het mobiele apparaat wordt opgeladen.

Een beschermcover voor het mobiele apparaat kan het inductief opladen bemoeilijken.

Draai de mobiele telefoon als deze niet goed oplaadt 180° en leg deze weer op de oplader.

Aansteker

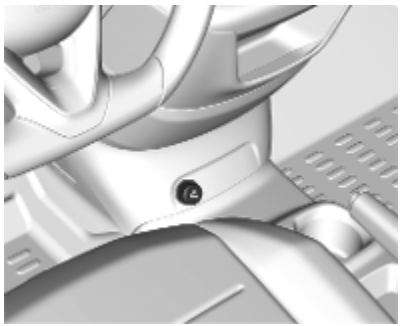

De aansteker is vrij toegankelijk.

Afhankelijk van de versie zit de aansteker mogelijk achter de klep van het opbergvak. Druk op het klepje om het te openen.

Aansteker induwen. Zodra de spiraal gloeit, wordt de aansteker automatisch uitgeschakeld. Trek de aansteker eruit.

Asbakken

Voorzichtig
Alleen voor as en niet voor brandbaar afval.

Een verplaatsbare asbak kan in de bekerhouders worden geplaatst.

Waarschuwingslampen, meters en controlelampen

Instrumentengroep

Afhankelijk van de versie ziet het Driver Information Center er anders uit.

x1000/min
km/h
4°
51.3
7.6
35.9
003567
317.5
CHECK

Overzicht

	Richtingaanwijzer ⇨ 107
	Gordelverklikker ⇨ 107
	Airbags en gordelspanners ⇨ 108
	Airbag deactiveren ⇨ 108
	Laadsysteem ⇨ 108
	Storingsindicatielamp ⇨ 109
	Laat auto spoedig nakijken ⇨ 109
STOPPEN	Schakel motor uit ⇨ 109
	Systeemcontrole ⇨ 109
	Rem- en koppelingssysteem ⇨ 109
,	Handrem⇨ 109 Elektrische parkeerrem ⇨ 110
	Antiblokkeersysteem (ABS) ⇨ 110
▲	Schakelen ⇨ 110
	Lane Keep Assist ⇨ 111
	Elektronische stabiliteitsregeling en Traction Control-systeem ⇨ 111
	Voorverwarmen ⇨ 111
	Uitlaatfilter ⇨ 111
	AdBlue ⇨ 112
	Spanningsverliesdetectie ⇨ 112
	Motoroliedruk ⇨ 112
●	Te laag brandstofpeil ⇨ 112
●	Koelvloeistoftemperatuur te hoog ⇨ 111
Ⓐ	Autostop ⇨ 113
	Buitenverlichting ⇨ 113
	Dimlicht ⇨ 113
	Grootlicht ⇨ 113
	Grootlichtassistentie ⇨ 113
	Systeem voor gecontroleerde afdaling ⇨ 110
	Mistlamp ⇨ 113
	Mistachterlicht ⇨ 113
AUTO	Regensensor ⇨ 113
	Dodehoeksysteem ⇨ 114
	Cruise control ⇨ 113
	Snelheidsbegrenzer ⇨ 114
	Actieve noodrem ⇨ 185
	Portier open ⇨ 114

Snelheidsmeter

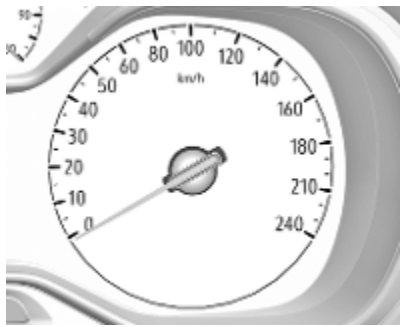

Aanduiding van de rijsnelheid.

Kilometerteller

De totale geregistreerde afstand wordt weergegeven in km.

Driver Information Centre

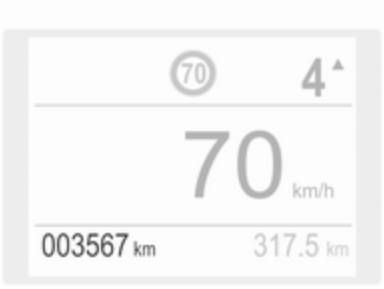

Dagteller

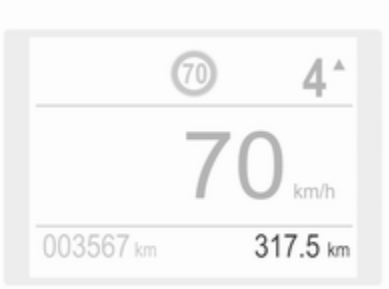

De geregistreerde afstand sinds de laatste nulstelling verschijnt op het Driver Information Center.

De dagteller telt tot 9.999 km en begint dan weer bij 0.

Druk enkele seconden lang op **000** om de dagteller op nul te stellen.

Er zijn twee dagtellerpagina's te kiezen in het menu dagteller- / verbruiksinformation voor verschillende ritten ⇨ 115.

Toerenteller

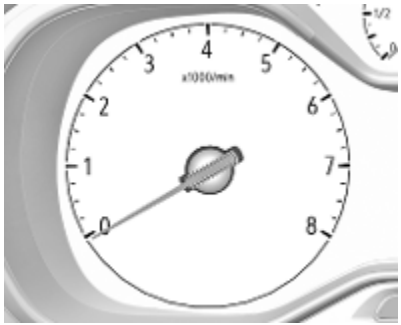

Geeft het motortoerental aan.

In elke versnelling zo veel mogelijk met een laag toerental rijden.

Voorzichtig
Als de naald in het rode gebied komt, betekent dit dat het maximaal toegestane toerental wordt overschreden. Gevaar voor de motor.

Brandstofmeter

Geeft het peil in de brandstoftank aan.

Bij een te laag brandstofpeil brandt controlelampje ●.

Brandstoftank nooit leegrijden.

Door brandstofresten in de tank kan de hoeveelheid brandstof die kan worden bijgetankt kleiner zijn dan de aangegeven tankinhoud.

Koelvloeistoftemperatuurmeter

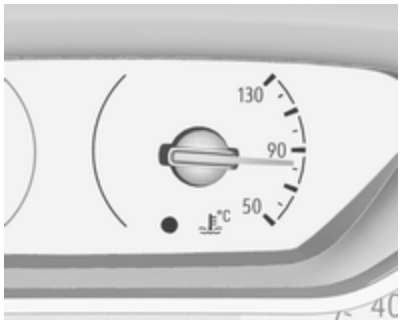

Geeft de koelvloeistoftemperatuur aan.

50 : motor nog niet op bedrijfstemperatuur
90 : normale bedrijfstemperatuur
130 : koelvloeistoftemperatuur te hoog

Controlelampje ● gaat branden als de koelvloeistoftemperatuur te hoog is. Zet de motor onmiddellijk uit.

Voorzichtig
Stop en zet de motor af wanneer de koelvloeistoftemperatuur te hoog is. Kans op motorschade. Controleer het koelvloeistofpeil meteen.

Peilsensor motorolie

Na inschakeling van het contact en de weergave van de service-informatie verschijnt enkele seconden lang het motoroliepeil op het Driver Information Center.

Een juist motoroliepeil wordt aangegeven door het bericht **Oliepeil juist**.

Als het motoroliepeil te laag is, knippert, verschijnt **Oliepeil onjuist** en brandt het lampje. Meet het motoroliepeil met behulp van de oliepeilstaaf en vul zo nodig motorolie bij.

Motorolie ⇨ 219.

Bij een meetfout verschijnt het bericht **Oliepeilmeting ongeldig**. Meet het motoroliepeil handmatig met behulp van de peilstaaf.

Service-display

Het servicesysteem geeft aan wanneer verversing/vervanging van de motorolie en het oliefilter vereist is of als de auto toe is aan een servicebeurt. Afhankelijk van de rijomstandigheden, kan het vereiste verversings-/vervangingsinterval van de motorolie en het oliefilter aanzienlijk variëren.

Service-informatie ⇨ 257.

Het bericht voor geplande service blijft bij inschakeling van het contact zeven seconden op het Driver Information Center staan.

Als de komende 3000 km of meer geen service vereist is verschijn er geen service-informatie op het display.

Als er binnen 3000 km geplande service moet worden verricht, blijft de resterende afstand of tijd meerdere seconden lang staan. Als geheugensteuntje blijft het symbool ❢ continu branden.

Als de geplande service binnen minder dan 1000 km vereist is, gaat ❢ eerst knipperen en vervolgens continu branden. De resterende afstand of tijd blijven meerdere seconden lang staan.

Achterstallige service wordt aangeduid met een bericht op het Driver Information Center dat de overschreden afstand aangeeft. ❢ knippert eerst en blijft vervolgens continu branden totdat de service is verricht.

Service-interval resetten

Na iedere servicebeurt moet de service-indicator voor de beste werking worden gereset. Het wordt geadviseerd daarvoor de hulp van een werkplaats in te roepen.

Doe het volgende, als u de service zelf verricht:

- schakel het contact uit
- houd toets 🔧 of CHECK ingedrukt
- schakel het contact in, de afstandsaanduiding telt af
- laat de toets los, wanneer er **=0** op het display staat

  ❢ verdwijnt

Service-informatie oproepen

U kunt op ieder gewenst moment actuele service-informatie oproepen door te drukken op 🔧. De service-informatie blijft enkele seconden op het display staan.

Druk afhankelijk van de versie op de toets **CHECK** om de status van de service-informatie te allen tijde op te vragen.

Service-informatie ⇨ 257.

Controlelampen

De beschreven controlelampen zijn niet in alle auto's aanwezig. Deze beschrijving geldt voor alle instrumentuitvoeringen. Afhankelijk van de uitrusting kan de plaats van de controlelampjes variëren. Bij het inschakelen van de ontsteking lichten de meeste controlelampen korte tijd op bij wijze van functietest.

Betekenis kleuren controlelampen:

rood : gevaar, belangrijke herinnering
geel : waarschuwing, aanwijzing, storing
groen : inschakelbevestiging
blauw : inschakelbevestiging
wit : inschakelbevestiging

Kijk naar alle controlelampjes op de verschillende instrumentengroepen ⇨ 101.

Richtingaanwijzers

⇦⇨ brandt of knippert groen.

Brandt kort

De parkeerlichten worden ingeschakeld.

Knippert

De richtingaanwijzers of alarmknipperlichten worden geactiveerd.

Snel knipperen: richtingaanwijzer of bijbehorende zekering defect, richtingaanwijzer aanhanger defect.

Vervangen van lampen ⇨ 224.

Richtingaanwijzers ⇨ 129.

Gordelverklikker

brandt of knippert op de instrumentengroep. Er zit ook een lampje in de dakconsole. De grote symbolen verwijzen naar de Veiligheidsgordels van de voorstoelen, de kleine symbolen verwijzen naar de zitplaatsen tweede zitrij achterin.

- Bij het inschakelen van het contact lichten op de instrumentengroep en de symbolen op de dakconsole eventjes op. Voor de voorstoelen blijven op de

instrumentengroep en de symbolen op de dakconsole branden totdat de veiligheidsgordel is omgedaan.

- Wanneer er bij een snelheid van meer dan 20 km/u een veiligheidsgordel wordt losgeklikt, gaat het symbool in de dakconsole voor de betreffende zitplaats knipperen en klinkt er een geluidssignaal. Voor de zitplaatsen tweede zitrij geldt dit alleen als er ten minste al een veiligheidsgordel eerder was omgedaan.

  Ook brandt op de instrumentengroep.

  Na twee minuten stopt het geluidssignaal en brandt in de dakconsole continu totdat de veiligheidsgordel van de betreffende zitplaats is omgedaan.

Airbag en gordelspanners

brandt rood.

Bij het inschakelen van het contact brandt het controlelampje ca. vier seconden. Brandt deze niet, dooft deze niet na vier seconden of licht deze tijdens het rijden op, dan is er een storing in het airbagsysteem. De hulp van een werkplaats inroepen. De airbags en gordelspanners gaan mogelijkerwijs niet af tijdens een ongeval.

Geactiveerde gordelspanners of airbags worden aangeduid door aanhoudend branden van .

⚠ Waarschuwing

Oorzaak van de storing onmiddellijk door een werkplaats laten verhelpen.

Gordelspanners ⇨ 57.

Airbagsysteem ⇨ 61.

Airbag-deactivering

ON brandt geel.

Airbag voorpassagier is geactiveerd.

OFF brandt geel.

Airbag voorpassagier is gedeactiveerd.

Airbag deactiveren ⇨ 66.

Laadsysteem

brandt rood.

Brandt na het inschakelen van de ontsteking en dooft vlak na het starten van de motor.

Brandt bij een draaiende motor

Stoppen, motor afzetten. Accu wordt niet opgeladen. Motorkoeling wordt mogelijk onderbroken. De rembekrachtiger werkt eventueel niet meer. De hulp van een werkplaats inroepen.

Storingsindicatielamp

brandt of knippert geel.

Brandt na het inschakelen van de ontsteking en dooft vlak na het starten van de motor.

Brandt bij een draaiende motor

Storing in het uitlaatgasreinigingssysteem. De toegestane emissiewaarden worden mogelijk overschreden. Onmiddellijk hulp van een werkplaats inroepen.

Knippert bij een draaiende motor

Storing die schade aan de katalysator kan veroorzaken. Gas terugnemen totdat de lamp niet meer knippert. Onmiddellijk hulp van een werkplaats inroepen.

Service-indicatie

brandt geel.

Brandt korte tijd als het contact wordt ingeschakeld.

Kan samen met andere controlelampjes en een bijbehorend bericht op het Driver Information Center branden.

Onmiddellijk hulp van een werkplaats inroepen.

Schakel motor uit

STOP brandt rood.

Brandt korte tijd als het contact wordt ingeschakeld.

Brandt samen met andere controlelampjes, in combinatie met een akoestisch waarschuwingssignaal en een bericht op het Driver Information Center.

Schakel de motor onmiddellijk uit en raadpleeg een werkplaats.

Systeemcontrole

brandt geel of rood.

Brandt geel

Er is een geringe motorstoring gedetecteerd.

Brandt rood

Er is een ernstige motorstoring gedetecteerd.

Stop de motor zo spoedig mogelijk en roep de hulp van een werkplaats in.

Rem- en koppelingssysteem

brandt rood.

Het rem- en koppelingsvloeistofpeil is te laag.

⚠ Waarschuwing
Stoppen. De auto meteen stilzetten. De hulp van een werkplaats inroepen.

Handrem

brandt rood.

Licht op wanneer de handmatige parkeerrem is geactiveerd en het contact is ingeschakeld ⇨ 164.

Elektrische handrem

Ⓟ brandt of knippert rood.

Brandt

Elektrische parkeerrem is aangetrokken ⇨ 164.

Knippert

De elektrische parkeerrem wordt niet automatisch aangetrokken. Het aantrekken of loszetten werkt niet.

⚠ Waarschuwing

Oorzaak van de storing onmiddellijk door een werkplaats laten verhelpen.

brandt geel.

Brandt

Automatische bediening is geactiveerd of werkt niet. Activeer de automatische bediening opnieuw of laat het probleem verhelpen door een garage in geval van een storing.

Automatische bediening ⇨ 164.

Elektrische handrem defect

Ⓟ! brandt geel.

Brandt

Storing in de elektrische parkeerrem ⇨ 164.

⚠ Waarschuwing

Oorzaak van de storing onmiddellijk door een werkplaats laten verhelpen.

Antiblokkeersysteem (ABS)

(ABS) brandt geel.

Brandt na het inschakelen van de ontsteking enkele seconden. Het systeem is na het doven van het controlelampje klaar voor gebruik.

Als de controlelamp na enkele seconden niet dooft of als tijdens de rit gaat branden, dan zit er een storing in het ABS-systeem. Het remsysteem blijft normaal werken, maar zonder ABS-regeling.

Antiblokkeersysteem ⇨ 164.

Schakelen

▲ met het getal van een hogere versnelling verschijnt wanneer wordt aanbevolen om vanwege de brandstofbesparing op te schakelen.

Systeem voor gecontroleerde afdaling

brandt of knippert groen.

Brandt groen

Het systeem wordt ingeschakeld en is gebruiksklaar.

Knippert groen

Het systeem is in gebruik.

Lane keep assist

brandt groen of geel, of knippert geel.

Brandt groen

Het systeem wordt ingeschakeld en is gebruiksklaar.

Brandt geel

Het systeem nadert een waargenomen rijstrookmarkering, zonder dat de richtingaanwijzer naar die kant is ingeschakeld.

Knippert geel

Het systeem herkent dat de auto de rijstrook grotendeels heeft verlaten.

Lane Keep Assist ⇨ 203.

Elektronische stabiliteitsregeling en Traction Control-systeem

brandt of knippert geel.

Brandt

Er zit een storing in het systeem. Verder rijden is mogelijk. De rijstabiliteit kan echter afhankelijk van de staat van het wegdek verslechteren.

Oorzaak van de storing onmiddellijk door een werkplaats laten verhelpen.

Knippert

Het systeem is actief ingeschakeld. Het motorvermogen kan worden begrensd en de auto kan automatisch iets worden afgeremd.

Elektronische stabiliteitsregeling en Traction Control-systeem ⇨ 168.

Selective Ride Control ⇨ 170.

Koelvloeistoftemperatuur

● brandt rood.

Brandt bij een draaiende motor

Stoppen, motor afzetten.

Voorzichtig
Koelvloeistoftemperatuur is te hoog.

Koelvloeistofpeil meteen controleren ⇨ 220.

Is het koelvloeistofpeil hoog genoeg, dan de hulp van een werkplaats inroepen.

Voorverwarming

brandt geel.

Het voorverwarmen van de dieselmotor is geactiveerd. Wordt alleen bij lage buitentemperaturen ingeschakeld. Start de motor wanneer het controlelampje dooft.

Uitlaatfilter

of brandt geel.

Het uitlaatfilter moet worden gereinigd.

Blijf rijden totdat het controlelampje dooft.

Brandt tijdelijk

Uitlaatfilter begint verzadigd te raken. Start het reinigingsproces zo spoedig mogelijk door te gaan rijden op een snelheid van minstens 60 km/h.

Brandt continu

Aanduiding voor een gering additiefpeil. De hulp van een werkplaats inroepen.

Uitlaatfilter ⇨ 155.

AdBlue

knippert of brandt geel.

Brandt geel

De resterende actieradius ligt tussen 800 km en 2400 km.

Knippert geel

De resterende actieradius ligt tussen 0 km en 800 km.

Het AdBlue-peil is te laag. Vul AdBlue spoedig bij om te voorkomen dat de motor niet start.

AdBlue ⇨ 156.

Drukverliesdetectiesysteem

brandt of knippert geel.

Brandt

Bandenspanningsverlies bij een of meer wielen. Meteen stoppen en bandenspanning controleren.

Knippert

Storing in het systeem. De hulp van een werkplaats inroepen.

Drukverliesdetectiesysteem ⇨ 237.

Motoroliedruk

brandt rood.

Brandt na het inschakelen van de ontsteking en dooft vlak na het starten van de motor.

Brandt bij een draaiende motor

Voorzichtig

Motorsmering kan worden onderbroken. Hierdoor kan de motor beschadigd raken/kunnen de wielen blokkeren.

1. Koppelingspedaal intrappen.
2. Versnellingsbak in neutrale stand zetten, keuzehendel in stand **N** zetten.
3. Zo spoedig mogelijk de verkeersstroom verlaten zonder hierbij andere weggebruikers te hinderen.
4. Ontsteking uitschakelen.

⚠ Waarschuwing

Bij uitgeschakelde motor gaat remmen en sturen aanmerkelijk zwaarder. Tijdens een Autostop werkt de rembekrachtigingseenheid nog altijd.

Verwijder de sleutel niet voordat de auto stilstaat, anders kan het stuurslot onverwacht ingeschakeld worden.

Controleer het motoroliepeil alvorens de hulp van een werkplaats in te roepen ⇨ 219.

Te laag brandstofpeil

● brandt geel.

Peil in brandstoftank is te laag.

Tanken ⇨ 209.

Dieselbrandstofsysteem ontluchten ⇨ 223.

Autostop

Ⓐ brandt of knippert groen.

Brandt groen

De motor is een Autostop.

Knippert groen

Autostop is tijdelijk niet beschikbaar of de Autostop-modus wordt automatisch opgeroepen.

Stop/Start-systeem ⇨ 152.

Rijverlichting

brandt groen.

De rijverlichting is ingeschakeld ⇨ 125.

Groot licht

brandt blauw.

Brandt bij ingeschakeld groot licht of bij lichtsignaal ⇨ 126.

Dimlicht

D brandt groen.

Brandt bij ingeschakeld groot licht.

Grootlichtassistentie

A brandt groen.

De grootlichtassistentie is geactiveerd ⇨ 126.

LED-koplampen

licht op en er verschijnt een waarschuwingsbericht op het Driver Information Center.

De hulp van een werkplaats inroepen.

Mistlampen voor

brandt groen.

De voorste mistlampen zijn ingeschakeld ⇨ 129.

Mistachterlicht

brandt geel.

Het mistachterlicht is ingeschakeld ⇨ 130.

Regensensor

AUTO brandt groen.

Brandt bij inschakeling van de regensensorstand van de ruitenwisserhendel.

Cruise control

brandt wit of groen.

Brandt wit

Het systeem is ingeschakeld.

Brandt groen

De cruise control is actief. De ingestelde snelheid wordt in het Driver Information Center aangegeven.

Cruise control ⇨ 172.

Adaptieve cruise control

brandt wit of groen.

brandt op het Driver Information Centre.

brandt wit

Het systeem is ingeschakeld.

brandt groen

De adaptieve cruisecontrol is ingeschakeld.

Wanneer adaptieve cruisecontrol aan of actief is, verschijnt met de ingestelde snelheid op het Driver Information Center.

Adaptieve cruisecontrol ⇨ 177.

Voorligger gedetecteerd

brandt groen.

Brandt groen

Er is een voertuig in dezelfde rijstrook gedetecteerd.

Adaptieve cruisecontrol ⇨ 177.

Frontaanrijdingswaarschuwing ⇨ 183.

Dodehoeksysteem

brandt continu groen op de instrumentengroep.

Het systeem is actief ⇨ 198.

Actief noodstopsysteem

brandt of knippert geel.

Brandt

Het systeem is gedeactiveerd of er is een fout gedetecteerd.

Ook verschijnt er een waarschuwingsbericht op het Driver Information Center.

Controleer de reden van deactivering ⇨ 185 en roep bij een systeemfout de hulp van een werkplaats in.

Knippert

Het systeem is actief ingeschakeld.

Afhankelijk van de situatie kan de auto automatisch iets of krachtig afremmen.

Frontaanrijdingswaarschuwing ⇨ 183.

Voetgangersbescherming vóór ⇨ 188.

Actieve noodrem ⇨ 185.

Snelheidsbegrenzer

brandt op het Driver Information Center wanneer de snelheidsbegrenzer actief is. Ingestelde snelheid wordt aangegeven naast symbool .

Snelheidsbegrenzer ⇨ 174.

Portier open

brandt rood.

Een portier of de achterklep is geopend.

Displays

Driver Information Center

Het Driver Information Center is ondergebracht in de instrumentengroep.

Op het Driver Information Center verschijnen:

- kilometerteller en dagteller
- digitale snelheidsaanduiding
- menu rit- / verbruiksinformatie
- aanduiding versnelling
- service-informatie
- boord- en waarschuwingsinformatie
- bestuurdersondersteuningsberichten
- pop-upberichten

Menu's en functies selecteren

U selecteert de menu's en functies met de toetsen op de linker stuurhendel.

Draai aan het stelwiel om een pagina van het menu rit-/verbruiksinformatie te kiezen.

Druk op **SET / CLR** om een functie te bevestigen of resetten.

Eventueel verschijnt er boord- en onderhoudsinformatie op het Driver Information Center. Blader door berichten door aan het stelwiel te draaien. Bevestig berichten door op **SET / CLR** te drukken.

Ook kunnen sommige menu's worden geselecteerd via de toets ⚙ of **CHECK**.

Druk op ⚙ of **CHECK** om tussen de betreffende menu's te schakelen.

Boordinformatie ⇨ 121.

Menu rit- / verbruiksinformatie, Midlevel-display

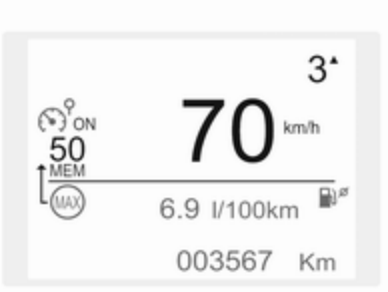

Draai aan het stelwiel om een pagina te selecteren:

Dagteller
De gemeten afstand weer sinds de reset.

Druk 2 seconden lang op **000** om de dagteller op nul te stellen.

Gemiddeld brandstofverbruik
Weergave van het gemiddelde verbruik. De meting kan altijd opnieuw worden ingesteld en start met een standaardwaarde. Voor het resetten drukt u **SET/CLR** enkele seconden in.

Gemiddelde snelheid
Weergave van de gemiddelde snelheid. De meting kan op elk moment opnieuw worden gestart.

Voor het resetten drukt u **SET/CLR** enkele seconden in.

Actieradius brandstof
De actieradius wordt berekend op basis van het huidige brandstofpeil en het momentane verbruik. Op het display verschijnen gemiddelde waarden.

Na het tanken wordt de nieuwe actieradius na korte tijd automatisch bijgewerkt.

Wanneer het peil in de brandstoftank laag is, verschijnt er een bericht op het display en gaat het controlelampje ● op de brandstofmeter branden ⇨ 112.

Actueel brandst.verbr.
Weergave van het actuele verbruik.

Digitale snelheid
Digitale weergave van momentele snelheid.

Menu rit- / verbruiksinformatie, Uplevel-display

U hebt de keuze uit verschillende pagina's met diverse informatie.

Draai aan het stelwiel om een pagina te selecteren.

Informatiepagina: Actieradius brandstof

De actieradius wordt berekend op basis van het huidige brandstofpeil en het momentane verbruik. Op het display verschijnen gemiddelde waarden.

Na het tanken wordt de nieuwe actieradius na korte tijd automatisch bijgewerkt.

Wanneer het peil in de brandstoftank laag is, verschijnt er een bericht op het display en gaat het controlelampje ● op de brandstofmeter branden ⇨ 112.

Actueel brandstofverbruik

Weergave van het actuele verbruik.

Pagina dagteller 1:
Gemiddelde snelheid

Weergave van de gemiddelde snelheid. De meting kan op elk moment opnieuw worden gestart.

Gemiddeld brandstofverbruik

Weergave van het gemiddelde verbruik. De meting kan altijd opnieuw worden ingesteld en start met een standaardwaarde.

Afgelegde afstand

Geeft de actuele afstand aan voor dagteller 1 sinds de reset.

De waarden voor pagina dagteller 1 zijn te resetten door enkele seconden op **SET/CLR** te drukken.

Pagina dagteller 2:
Gemiddelde snelheid

Weergave van de gemiddelde snelheid. De meting kan op elk moment opnieuw worden gestart.

Gemiddeld brandstofverbruik

Weergave van het gemiddelde verbruik. De meting kan altijd opnieuw worden ingesteld en start met een standaardwaarde.

Afgelegde afstand

Geeft de actuele afstand aan voor dagteller 2 sinds de reset.

De waarden voor pagina dagteller 2 zijn te resetten door enkele seconden op **SET/CLR** te drukken.

Pagina digitale snelheid
Digitale weergave van momentele snelheid.

Teller stop- en starttijden
Een teller houdt de tijd in de STOP-modus tijdens een rit bij. Bij inschakeling van het contact wordt de teller op nul gezet.

Kompaspagina
Geeft de geografische rijrichting aan.

Lege pagina
Er verschijnt geen rit-/verbruiksinformatie.

AdBlue

Druk steeds op 🔧 of **CHECK** totdat het AdBlue-menu verschijnt.

Actieradius AdBlue
Geeft een schatting van het AdBlue-peil. Een melding geeft aan of het peil in orde of te laag is.

⇨ 156.

Info-Display

Het Info-Display zit in het instrumentenpaneel bij de instrumentengroep.

Afhankelijk van de configuratie is de auto uitgevoerd met een

- **Graphic-Info-Display**

  of
- **Colour-Info-Display** met aanraakschermfunctionaliteit

Op de Info-Displays kan het volgende worden aangegeven:

- tijd ⇨ 97
- buitentemperatuur ⇨ 96
- datum ⇨ 97
- Infotainmentsysteem, zie beschrijving in de handleiding Infotainment
- weergave van achteruitkijkcamera ⇨ 202
- panoramazichtsysteem ⇨ 199
- weergave van parkeerhulpinstructies ⇨ 189
- navigatie, zie beschrijving in de handleiding Infotainment
- auto- en systeemberichten ⇨ 121
- persoonlijke instellingen ⇨ 122

Graphic-Info-Display

Druk op ⏻ om het display in te schakelen.

Druk op **MENU** om de hoofdmenupagina te selecteren.

Druk op ◀◀▲▼▶▶ om een menupagina te kiezen.

Druk op **OK** om een geselecteerde optie te bevestigen.

Druk op ⮌ om een menu af te sluiten zonder een instelling te wijzigen.

Colour-Info-Display

Menu's en instellingen selecteren

Het display werkt op drie manieren:

- via toetsen onder het display
- door bediening van het aanraakscherm
- via spraakherkenning

Gebruik knoppen en aanraakscherm

Druk op ⏻ om het display in te schakelen.

Druk op ⚙ om de systeeminstellingen (eenheden, taal, tijd en datum) te kiezen.

Druk op 🚘 om de auto-instellingen of rijfuncties te kiezen.

Tik met een vinger op het gewenste displaypictogram of de functie van het menu.

Bevestig een gewenste functie of selectie door deze aan te raken.

Tik op ← op het display om een menu af te sluiten zonder een instelling te wijzigen.

Raadpleeg de handleiding Infotainment voor meer informatie.

Spraakherkenning
Raadpleeg de handleiding Infotainment voor de beschrijving.

Persoonlijke instellingen ⇨ 122.

Head-updisplay

Het head-updisplay toont bestuurdersinformatie over de instrumentengroep op een inklapbaar projectiescherm aan de bestuurderszijde.

De informatie verschijnt als een beeld dat vanuit een lens op het instrumentenpaneel wordt geprojecteerd op een inklapbaar scherm in het zicht van de bestuurder. Het beeld verschijnt gericht naar buiten naar de voorkant van de auto toe.

Head-updisplay toont:

- rijsnelheid
- maximumsnelheden herkend door de verkeersbordherkenning
- snelheidsinstelling van snelheidsbegrenzer
- snelheidsinstelling van cruisecontrol
- frontaanrijdingswaarschuwing
- navigatie-informatie.

Inschakelen

Druk op ☼ om het head-updisplay in te schakelen.

Stand van beeld van head-updisplay aanpassen

1. Verstel terwijl de motor loopt de bestuurdersstoel.
2. Druk op ∆ of ∇ om het beeld te centreren. Het kan alleen omhoog en omlaag worden bijgesteld, niet zijwaarts.

⚠ Waarschuwing

Als het beeld van het head-updisplay te helder is of te hoog in uw gezichtsveld staat, kan dit uw zicht belemmeren als het buiten donker is. Houd het beeld van het head-updisplay gedimd en laag in uw gezichtsveld geplaatst.

Helderheid aanpassen

Het beeld van het head-updisplay zal ter compensatie van de omgevingsverlichting automatisch dimmen en helderder worden. Zo nodig kunt u de helderheid ook handmatig aanpassen:

Druk op ☼ om de helderheid van het display te verhogen. Druk op ☾ om de helderheid van het display te verlagen.

Afhankelijk van de hoek en de stand van het zonlicht licht het beeld mogelijk even op.

Uitschakelen

Houd ☾ ingedrukt om het head-updisplay uit te schakelen.

Taal

U stelt de voorkeurstaal in het menu Persoonlijke instellingen in ⇨ 122.

Eenheden

Eenheden zijn te wijzigen in het menu Persoonlijke instellingen ⇨ 122.

Verzorging van head-updisplay

Reinig het scherm van het head-updisplay met een zachte doek bevochtigd met glasreiniger. Wrijf de lens voorzichtig af en droog deze.

Systeembeperkingen

Het head-updisplay werkt mogelijk niet goed wanneer:

- De lens op het instrumentenpaneel wordt afgedekt door objecten of niet schoon is.
- Het display te veel gedimd of te helder is.
- Het beeld niet op de juiste hoogte afgesteld is.
- De bestuurder een zonnebril met gepolariseerde glazen draagt.

Neem als het beeld van het head-updisplay om andere redenen niet juist is contact op met een werkplaats.

Boordinformatie

Meldingen worden weergegeven op het Driver Information Center, in sommige gevallen samen met een geluidssignaal.

Druk op **SET / CLR** om een bericht te bevestigen.

Boord- en onderhoudsinformatie

De boordinformatie verschijnt in de vorm van teksten. Volg de instructies van deze teksten.

Berichten op het Colour-Info-Display

Sommige belangrijke berichten kunnen tevens op het Info-Display worden weergegeven. Sommige berichten verschijnen slechts enkele seconden als pop-up.

Geluidssignalen

Als er diverse waarschuwingen tegelijkertijd verschijnen, klinkt er slechts één waarschuwingssignaal.

Bij het starten van de motor of tijdens het rijden

Het waarschuwingssignaal voor veiligheidsgordels die niet zijn omgedaan, heeft voorrang boven alle andere akoestische signalen.

- Als een veiligheidsgordel niet wordt gedragen.
- Als een van de portieren of de achterklep niet goed gesloten is.
- Wanneer u met aangetrokken handrem een bepaalde snelheid overschrijdt.
- Als de cruisecontrol automatisch uitschakelt.
- Wanneer een geprogrammeerde snelheid of snelheidslimiet wordt overschreden.
- Wanneer er een waarschuwingsbericht verschijnt op het Driver Information Centre.
- Als de elektronische sleutel zich niet in het interieur bevindt.
- Wanneer de parkeerhulp een obstakel herkent.
- Bij een onbedoelde rijstrookwissel.
- Als het uitlaatfilter de maximale verzadigingsgraad bereikt.

Bij het parkeren van de auto en / of het openen van het bestuurdersportier

- Bij ingeschakelde rijverlichting.

Tijdens een Autostop

- Als het bestuurdersportier geopend is.
- Als niet voldaan is aan een van de voorwaarden voor het herstarten van de motor.

Batterijspanning

Wanneer de accuspanning laag is, verschijnt er een waarschuwingsbericht op het Driver Information Center.

Wanneer de auto rijdt, deactiveert de stroomverbruiksreductie bepaalde functies zoals de airconditioning, de achterruitverwarming, de stuurwielverwarming et cetera.

De gedeactiveerde functies worden zodra de omstandigheden dat toelaten automatisch weer ingeschakeld.

Persoonlijke instellingen

U kunt het gedrag van de auto naar wens afstemmen door de instellingen in het Info-Display aan te passen.

Afhankelijk van het uitrustingsniveau en de specifieke regelgeving in uw land, zijn sommige van de hieronder beschreven functies mogelijk niet aanwezig.

Sommige functies worden alleen weergegeven of zijn alleen actief bij een draaiende motor.

Graphic-Info-Display

Druk op **MENU** om de menupagina te openen.

Gebruik de vierwegknop voor bediening van het display:

Selecteer **Configuratie Persoonlijke instellingen**, ➧ **OK**.

Eenheidsinstellingen
Kies **Configuratie display**, ➧ **OK**.

Kies **Selectie eenheden**, ➧ **OK**.

Kies de gewenste instellingen, ➧ **OK**.

Taalinstellingen
Kies **Configuratie display**, ➧ **OK**.

Kies **Taalkeuze**, ➧ **OK**.

Kies de gewenste taal, ➧ **OK**.

Auto-instellingen
Kies **Autoparameters definiëren**, ➧ **OK**.

In de bijbehorende submenu's kunt u de volgende instellingen veranderen:

- **Verlichting**

  Follow-Me-Home-verlichting: Activeert of deactiveert de functie en past de duur aan.

Welkomstverlichting: Activeert of deactiveert de functie en past de duur aan.

Meesturende koplampen: Activeert of deactiveert de functie.

- **Comfort**

  Sfeerverlichting: Past de helderheid van de sfeerverlichting aan.

  Achterruitwisser bij achteruitversnelling: Activeert of deactiveert automatische inschakeling achterruitwisser bij inschakelen achteruitversnelling.

- **Auto**

  Alleen bagageruimte ontgrendelen: Activering/deactivering.

  Alleen bestuurdersportier ontgrendelen: Bestuurdersportier / alle portieren.

- **Beveiliging**

  Vermoeidheidsdetectie: Activeert of deactiveert de vermoeidheidsdetectie.

- **Bestuurdersondersteuning**

  Snelheidsadvisering: Activeert of deactiveert de functie.

Colour-Info-Display

Druk op ⚙ om het menu Instellingen te openen.

Gebruik de aanraakknoppen voor bediening van het display.

Eenheidsinstellingen
Kies **Systeemparam.**.

Verander de eenheden voor **Afstand en verbruik** en **Temperatuur**.

Bevestig met ✓.

Taalinstellingen
Kies **Talen**.

Wijzig de taal door de optie van uw keuze aan te raken.

Bevestig met ✓.

Besturingsfuncties
🚘 indrukken.

Kies **Besturingsfuncties**.

In de bijbehorende submenu's kunt u de volgende instellingen veranderen:

- **Park Assist**: Activeert geavanceerde parkeerhulp, waarna een parkeermanoeuvre te selecteren is.
- **Parkeerhulp**: Activeert of deactiveert de parkeersensoren.
- **Dodehoekbewaking**: Activeert of deactiveert de dodehoekdetectie.
- **Bandenspan.contr.**: Initialiseert het detectiesysteem te lage bandenspanning.

Instellingen van de auto.

🚘 indrukken.

Kies **Instellingen van de auto.**.

In de bijbehorende submenu's kunt u de volgende instellingen veranderen:

- **Parkeren**

  Ruitenwisser achter bij inschakelen achteruit: activeert of deactiveert automatische inschakeling achterruitwisser bij inschakelen achteruitversnelling.

  Vergrendeling inklapmechanisme buitenspiegels: Activeert of deactiveert het automatisch uit-/inklappen van de buitenspiegels.

- **Verlichting**

  Follow me home-verlichting: Activeert of deactiveert de functie en past de duur aan.

  Instapverlichting: Activeert of deactiveert de functie en past de duur aan.

  Bochtverlichting: Activeert of deactiveert de bochtverlichting.

- **Comfort**

  Sfeerverlichting: Past de helderheid van de sfeerverlichting aan.

- **Beveiliging**

  Verkeersbordherkenning: Activeert of deactiveert de snelheidslimietinformatie middels verkeersbordherkenning.

  Active safety brake: Activeert of deactiveert de actieve noodrem, de waarschuwingsafstand voor een dreigende botsing kan worden geselecteerd.

  Buitensp. afstellen bij inschakelen achteruit: Past de buitenspiegels aan bij inschakeling van de achteruitversnelling voor een beter zicht op het trottoir.

  Driver Alert: Activeert of deactiveert de vermoeidheidsdetectie.

Verlichting

Rijverlichting **125**
Lichtschakelaar 125
Automatische verlichting 126
Grootlicht 126
Grootlichtassistentie 126
Lichtsignaal 127
Koplampverstelling 128
Koplampinstelling in het buitenland 128
Dagrijlicht 128
Bochtverlichting 128
Alarmknipperlichten 128
Richtingaanwijzers 129
Mistlampen voor 129
Mistachterlicht 130
Parkeerlichten 130
Achteruitrijlichten 130
Beslagen lampglazen 130
Binnenverlichting **131**
Regelbare instrumentenverlichting 131
Leeslampen 131
Verlichting zonneklep 132
Verlichtingsfuncties **132**
Verlichting middenconsole 132
Instapverlichting 132
Uitstapverlichting 132
Autozoekverlichting 133
Wegverlichting 133
Ontlaadbeveiliging accu 133

Rijverlichting

Lichtschakelaar

Lichtschakelaar draaien:

AUTO : automatische verlichting schakelt automatisch tussen dagrijlicht en koplamp

: zijmarkeringslichten

: dimlicht of grootlicht

Wanneer u de ontsteking inschakelt, is de automatische verlichting actief.

Controlelamp ⇨ 113.

Achterlichten

De achterlichten branden samen met het dim-/grootlicht en de zijmarkeringslichten.

Automatische verlichting

Wanneer de automatische verlichting is ingeschakeld en de motor loopt, wordt er automatisch gewisseld tussen dagrijlicht en automatische verlichting afhankelijk van het omgevingslicht en de informatie afkomstig van het wissersysteem.

Dagrijlicht ⇨ 128.

Automatische koplampinschakeling

Wanneer het omgevingslicht zwak is, worden de koplampen ingeschakeld.

Bovendien worden de koplampen ingeschakeld als de ruitenwissers enkele slagen geactiveerd zijn.

Tunneldetectie

Bij het inrijden van een tunnel worden de koplampen onmiddellijk ingeschakeld.

Grootlicht

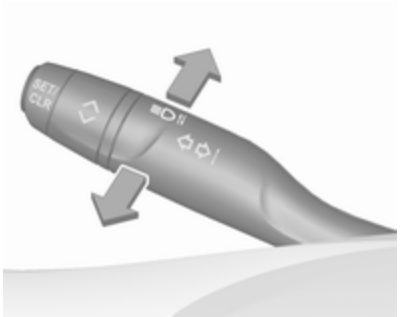

Duw tegen de hendel om van dimlicht op groot licht over te schakelen.

Trek aan de hendel om het groot licht uit te schakelen.

Grootlichtassistentie

Deze functie activeert 's nachts automatisch het grootlicht bij een rijsnelheid van meer dan 25 km/u.

Het systeem schakelt automatisch terug op dimlicht wanneer:

- Een sensor de lichten van voor- of tegenliggers detecteert.
- In stadsverkeer wordt gereden.
- De snelheid minder dan 15 km/u is.
- Het mistig is of sneeuwt.
- De mistlampen voor of achter zijn ingeschakeld.

Zodra er geen beperkingen meer worden herkend, schakelt het systeem het groot licht weer in.

Inschakelen

Richtingaanwijzerhendel met ≣Ⓐ-knop

Het groene controlelampje ≣Ⓐ brandt continu wanneer de assistentie actief is; de blauwe lamp ≣D brandt bij ingeschakeld groot licht.

Controlelamp ≣Ⓐ ⇨ 113.

Uitschakelen

Trek met het groot licht ingeschakeld eenmaal aan de richtingaanwijzerhendel om de grootlichtassistentie uit te schakelen. Wanneer een lichtsignaal wordt gegeven als het groot licht uitstaat, blijft de grootlichtassistentie geactiveerd.

Als u tegen de richtingaanwijzerhendel duwt om het groot licht handmatig te activeren, wordt de grootlichtassistentie gedeactiveerd. De functie wordt ook gedeactiveerd, wanneer u de mistlampen inschakelt.

Druk één keer op ≣Ⓐ om de grootlichtassistentie uit te schakelen.

De laatst gebruikte instelling voor de grootlichtassistentie wordt opgeslagen en opnieuw gehanteerd bij inschakeling van het contact.

Lichtsignaal

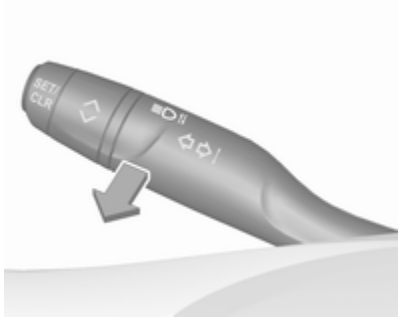

Lichtsignaal activeren door de hendel naar u toe te trekken.

Als u aan de hendel trekt, schakelt u het groot licht uit.

Koplampverstelling

Handmatige koplampverstelling

U kunt de lichtbundelhoogte aanpassen aan de belading om verblinding te voorkomen: draai het kartelwieltje in de gewenste stand.

0 : zitplaatsen voorin bezet
1 : alle zitplaatsen bezet
2 : alle zitplaatsen bezet en bagage in de bagageruimte
3 : bestuurdersstoel bezet en bagage in de bagageruimte

Koplampinstelling in het buitenland

Bij het rijden in landen waar het verkeer in de andere richting rijdt hoeven de koplampen niet te worden afgesteld.

Dagrijlicht

Dagrijlichten maken de auto overdag beter zichtbaar.

Het wordt automatisch ingeschakeld wanneer de motor draait.

Het systeem schakelt automatisch tussen dagrijlicht en dimlicht, afhankelijk van het lichtomstandigheden.

Bochtverlichting

Geactiveerd bij snelheden tot 40 km/h tijdens het afslaan. Afhankelijk van de stuuruitslag of het inschakelen van de richtingaanwijzers schijnen de mistlampen voor in de rijrichting.

Deze functie kan worden geactiveerd of gedeactiveerd in de Persoonlijke instellingen ⇨ 122.

Alarmknipperlichten

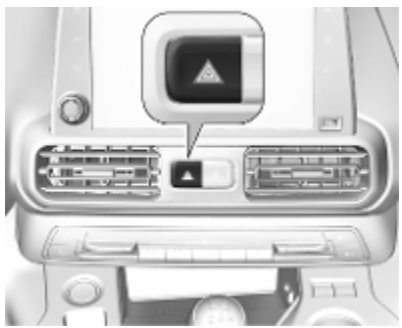

De alarmknipperlichten worden automatisch ingeschakeld in de volgende situaties:

- Bij het remmen in een noodgeval (afhankelijk van de vertragingskracht).
- Bij een ongeluk.

Ze worden uitgeschakeld zodra u weer accelereert of als u op ⚠ drukt.

Richtingaanwijzers

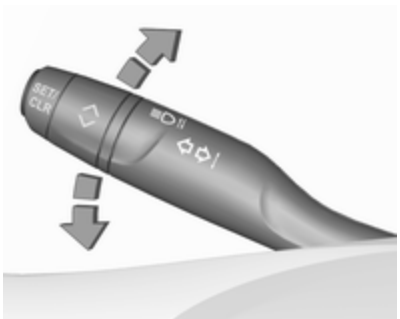

hendel omhoog : richtingaanwijzer rechts
hendel omlaag : richtingaanwijzer rechts

Wanneer de hendel wordt verplaatst, voelt u een weerstandspunt.

De richtingaanwijzer knippert ononderbroken, wanneer de hendel voorbij het weerstandspunt haalt. Het knipperen stopt wanneer u het stuurwiel in tegengestelde richting draait of wanneer u de hendel met de hand terugzet in de neutraalstand.

U kunt kortstondig knipperen door de hendel net voor het weerstandspunt vast te houden. De richtingaanwijzers knipperen dan totdat u de hendel loslaat.

Om drie knippersignalen te geven, moet u kort op de hendel drukken zonder het weerstandspunt te passeren.

Als u bij een rijsnelheid hoger dan 60 km/h de richtingaanwijzers niet binnen twintig seconden uitschakelt, wordt het volume van het akoestische richtingaanwijzersignaal verhoogd.

Mistlampen voor

Om in te schakelen ≢D indrukken.

Lichtschakelaar in stand **AUTO**: bij het inschakelen van de mistlampen worden de koplampen automatisch ingeschakeld.

Mistachterlicht

Om in te schakelen indrukken.

Lichtschakelaar in stand **AUTO**: bij inschakelen van het mistachterlicht worden de koplampen automatisch ingeschakeld.

Lichtschakelaar in stand : mistachterlicht kan alleen in combinatie met voorste mistlampen worden ingeschakeld.

Het mistachterlicht is gedeactiveerd wanneer er een aanhanger of een stekker is aangesloten op het contact, bijv. wanneer een fietsdrager is geplaatst.

Parkeerlichten

Bij het parkeren kunnen de parkeerlichten aan één kant worden ingeschakeld:

1. Ontsteking uitschakelen.
2. Beweeg de hendel helemaal omhoog (parkeerlichten rechts) of omlaag (parkeerlichten links).

Bevestiging door een geluidssignaal en het bijbehorende controlelampje van de richtingaanwijzer.

Achteruitrijlichten

Het achteruitrijlicht gaat branden wanneer het contact aanstaat en de auto in de achteruitversnelling staat.

Beslagen lampglazen

De binnenkant van de lampenglazen kan bij koud en vochtig weer, bij hevige regen of na een wasbeurt korte tijd beslaan. De condens verdwijnt na korte tijd vanzelf, om dit te versnellen de verlichting inschakelen.

Binnenverlichting

Regelbare instrumentenverlichting

Wanneer de rijverlichting aanstaat, kunt u de lichtsterkte van de volgende lampen regelen:

- instrumentenverlichting
- Info-Display
- verlichte schakelaars en bedieningselementen

Draai aan het kartelwieltje en houd dit vast totdat de gewenste lichtsterkte is bereikt.

Binnenverlichting

De interieurverlichting voor- en achterin wordt bij het in- en uitstappen automatisch ingeschakeld en dooft met enige vertraging.

Let op
Bij een ongeval waarbij de airbags geactiveerd worden gaat de vloerverlichting automatisch aan.

Voorste en achterste interieurverlichting

Bedien de wipschakelaar:

: automatisch in- en uitschakelen
druk op ☼ : aan
druk op ○ : uit

Leeslampen

Werken door het indrukken van ⪡ en ⪢ in de instapverlichting.

Afgebeeld is de interieurverlichting achterin.

Verlichting zonneklep

Brandt wanneer u het klepje opent.

Verlichtingsfuncties

Verlichting middenconsole

Een in de dakconsole geïntegreerde spot zorgt voor verlichting van de middenconsole, wanneer de koplampen zijn uitgeschakeld.

De intensiteit kan worden aangepast in de Persoonlijke instellingen ⇨ 122.

Instapverlichting

Welkomstverlichting

Een of meer van de volgende verlichtingsfuncties worden korte tijd ingeschakeld door de auto te ontgrendelen met de handzender:

- dimlicht of grootlicht
- achterlichten
- interieurverlichting

Hoeveel verlichtingsfuncties er worden ingeschakeld hangt af van de omgevingsverlichting.

De verlichting wordt meteen uitgeschakeld zodra het contactslot wordt ingeschakeld.

Wegrijden ⇨ 18.

Deze functie kan worden geactiveerd of gedeactiveerd in de Persoonlijke instellingen ⇨ 122.

De volgende verlichting gaat ook branden wanneer u het bestuurdersportier opent:

- verlichting van sommige schakelaars
- Driver Information Centre

Uitstapverlichting

De volgende verlichting gaat branden, wanneer u de sleutel uit het contactslot neemt:

- interieurverlichting
- instrumentenverlichting

Worden automatisch uitgeschakeld na een vertraging. Deze functie werkt alleen wanneer het donker is.

Padverlichting

De koplampen, achterlichten en kentekenverlichting blijven een instelbare tijd branden wanneer u de auto verlaat.

Inschakelen

1. Schakel het contact uit.
2. Open het bestuurdersportier.
3. Richtingaanwijzerhendel naar u toe trekken.
4. Sluit het bestuurdersportier.

Wordt het bestuurdersportier niet gesloten, dan gaat de verlichting na twee minuten uit.

De uitstapverlichting wordt meteen uitgeschakeld als u de richtingaanwijzerhendel naar u toe trekt, terwijl het bestuurdersportier geopend is.

Deze functie kan worden geactiveerd of gedeactiveerd in de Persoonlijke instellingen ⇨ 122.

Info-Display ⇨ 117.

Autozoekverlichting

Met deze functie kunt u uw auto zoeken, bijv. bij weinig licht met behulp van de bediening op afstand. De koplampen gaan branden en de richtingaanwijzers knipperen gedurende 10 seconden.

Druk op de bediening op afstand op 🔒.

De auto moet langer dan 5 seconden vergrendeld zijn.

Wegverlichting

Met de wegverlichting kunt u de positieverlichting, het dimlicht en de kentekenverlichting met behulp van de bediening op afstand inschakelen.

Druk op de afstandsbediening op ≡D om de wegverlichting in te schakelen.

Druk nogmaals op ≡D om de wegverlichting uit te schakelen.

Ontlaadbeveiliging accu

Om te voorkomen dat de accu leegraakt terwijl de ontsteking is uitgeschakeld, wordt de binnenverlichting na enige tijd automatisch uitgeschakeld.

Klimaatregeling

Klimaatregelsystemen **134**
Verwarmings- en ventilatiesysteem 134
Airconditioning 135
Elektronisch klimaatregelsysteem 138
Parkeerverwarming 142
Luchtroosters **143**
Verstelbare luchtroosters 143
Vaste luchtroosters 144
Koeling handschoenenkastje . . 144
Onderhoud **145**
Luchtinlaat 145
Airconditioning regelmatig aanzetten 145
Service 145

Klimaatregelsystemen

Verwarmings- en ventilatiesysteem

Bedieningsorganen voor:

- temperatuur
- luchtverdeling , en
- ventilatorsnelheid
- luchtrecirculatie
- achterruit- en buitenspiegelverwarming
- stoelverwarming

Verwarmbare achterruit ⇨ 45.

Verwarmbare buitenspiegels ⇨ 41.

Verwarmde stoelen ⇨ 53.

Temperatuur

Temperatuur aanpassen door op de gewenste temperatuur te draaien.

HI : warm
LO : koud

De verwarming werkt pas optimaal als de motor de normale bedrijfstemperatuur heeft bereikt.

Luchtverdeling

- : naar de voorruit en de voorste zijruiten
- : naar hoofdhoogte via de verstelbare luchtroosters
- : naar de voetenruimte en voorruit

Alle combinaties zijn mogelijk.

Luchtdebiet

Pas de luchtopbrengst aan door op de gewenste snelheid te draaien.

rechtsom : vergroten
linksom : verkleinen

Luchtrecirculatiesysteem ⟲

Luchtrecirculatiemodus met ⟲ inschakelen. Het led-lampje in de knop brandt om activering aan te geven.

Luchtrecirculatiemodus weer met ⟲ uitschakelen.

⚠Waarschuwing

Als het luchtrecirculatiesysteem is ingeschakeld, vermindert de luchtverversing. Bij het gebruik zonder koeling neemt de luchtvochtigheid toe waardoor de ruiten van binnenuit kunnen aandampen. De kwaliteit van de binnenlucht neemt na verloop van tijd af, wat tot vermoeidheidsverschijnselen bij de inzittenden kan leiden.

Wanneer de omgevingslucht warm en zeer vochtig is, kan de voorruit aan de buitenkant beslaan wanneer er koude lucht tegenaan stroomt. Als de voorruit aan de buitenkant aandampt, moet u de ruitenwisser aanzetten en 🌬 uitzetten.

Ontwasemen en ontdooien

- Druk op 🌬: de lucht wordt in de richting van de voorruit geleid.
- Draaiknop voor temperatuur 🌡 in hoogste stand zetten.
- Aanjagersnelheid ✤ op hoogste stand zetten.
- Verwarming achterruit 🌬 inschakelen.
- Zijdelingse luchtroosters openen naar wens en op de zijruiten richten.

Achterruit-, voorruit- en buitenspiegelverwarming REAR ⇨ 45.

Verwarmde stoelen ⇨ 53.

Airconditioning

Bedieningsorganen voor:

- temperatuur 🌡
- luchtverdeling 🌬, 🌬 en 🌬

- luchtdebiet ✻
- koeling A/C
- luchtrecirculatie ⟲
- achterruit- en buitenspiegelverwarming

Verwarmbare achterruit ⇨ 45.

Verwarmbare buitenspiegels ⇨ 41.

Temperatuur

Temperatuur aanpassen door op de gewenste temperatuur te draaien.

HI : warm
LO : koud

De verwarming werkt pas optimaal als de motor de normale bedrijfstemperatuur heeft bereikt.

Luchtverdeling

: naar de voorruit en de voorste zijruiten
: naar hoofdhoogte via de verstelbare luchtroosters
: naar de voetenruimte

Alle combinaties zijn mogelijk.

Luchtdebiet ✻

Pas de luchtopbrengst aan door ✻ op de gewenste snelheid te draaien.

rechtsom : vergroten
linksom : verkleinen

Koeling A/C

Druk op **A/C** om naar koeling om te schakelen. Het led-lampje in de knop brandt om activering aan te geven. Koeling werkt alleen bij een draaiende motor en ingeschakelde ventilator.

Druk opnieuw op **A/C** om koeling uit te schakelen.

De airconditioning koelt en ontvochtigt (droogt) de lucht zodra de buitentemperatuur iets boven het vriespunt ligt. Er kan zich dan condens vormen en onder de auto op de grond druppelen.

Als geen koeling of droging gewenst is, moet u omwille van het brandstofverbruik de koeling uitschakelen.

Geactiveerde koeling kan een Autostop verhinderen. Stop/Start-systeem ⇨ 152.

Luchtrecirculatiesysteem ⟲

Luchtrecirculatiemodus met ⟲ inschakelen. Het led-lampje in de knop brandt om activering aan te geven.

Luchtrecirculatiemodus weer met ⟲ uitschakelen.

⚠ Waarschuwing

Als het luchtrecirculatiesysteem is ingeschakeld, vermindert de luchtverversing. Bij het gebruik zonder koeling neemt de luchtvochtigheid toe waardoor de ruiten van binnenuit kunnen aandampen. De kwaliteit van de binnenlucht neemt na verloop van tijd af, wat tot vermoeidheidsverschijnselen bij de inzittenden kan leiden.

Wanneer de omgevingslucht warm en zeer vochtig is, kan de voorruit aan de buitenkant beslaan wanneer er koude lucht tegenaan stroomt. Als de voorruit aan de buitenkant aandampt, moet u de ruitenwisser aanzetten en uitzetten.

Maximale koeling

Ruiten kortstondig openen zodat de warme lucht snel kan ontsnappen.

- Koeling **A/C** inschakelen.
- Druk op ⟲ voor luchtrecirculatiesysteem aan.
- Druk op voor luchtverdeling.
- Draaiknop voor temperatuur in laagste stand zetten.
- Aanjagersnelheid op hoogste stand zetten.
- Alle luchtroosters openen.

Achterruit-, voorruit- en buitenspiegelverwarming REAR ⇨ 45.

Verwarmde stoelen ⇨ 53.

Ruiten ontwasemen en ontdooien

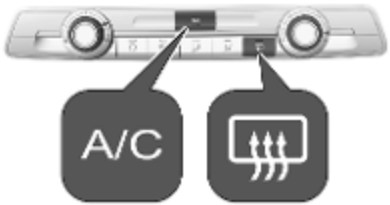

- Aanjagersnelheid op hoogste stand zetten.
- Draaiknop voor temperatuur in hoogste stand zetten.
- Schakel, indien nodig, de **A/C** in.
- Verwarming achterruit inschakelen.
- Zijdelingse luchtroosters openen naar wens en op de zijruiten richten.

Let op
Als de instellingen voor ontwasemen en ontdooien zijn geselecteerd, is er wellicht geen Autostop mogelijk.

Als de instellingen voor ontwasemen en ontvriezen zijn geselecteerd terwijl de motor in een Autostop is, zal de motor automatisch herstarten. Stop-startsysteem ⇨ 152.

Stop/Start-systeem ⇨ 152.

Elektronisch klimaatregelsysteem

Dankzij de twee zones van de klimaatregeling kunt u de temperatuur aan de bestuurders- en passagierszijde voorin afzonderlijk regelen.

In de automatische modus worden temperatuur, ventilatorsnelheid en luchtverdeling automatisch geregeld.

Bedieningsorganen voor:

- handmatig bediende luchtrecirculatie
- luchtverdeling
- tuimelschakelaar voor aanpassen van de temperatuur aan bestuurders- en passagierszijde voorin

- ontwasemen en ontdooien
- koeling **A/C**
- automatische modus **AUTO**
- temperatuursynchronisatie met twee zones **MONO**
- achterruit- en buitenspiegelverwarming
- ventilatorsnelheid + –

Verwarmbare achterruit ⇨ 45.

Verwarmbare buitenspiegels ⇨ 41.

Het led-lampje in de desbetreffende knop geeft de geactiveerde functie aan.

De elektronische klimaatregeling (ECC) werkt alleen optimaal bij een draaiende motor.

Automatische modus AUTO

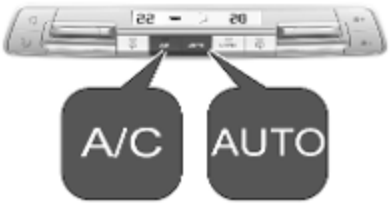

Basisinstelling voor maximaal comfort:

- Druk op **AUTO**, de luchtverdeling en ventilatorsnelheid worden automatisch geregeld.
- Open alle luchtroosters voor optimale luchtverdeling in de automatische modus.

- De airconditioning moet zijn geactiveerd voor optimale koeling en ontwaseming. Druk op **A/C** om de airconditioning in te schakelen. Het led-lampje in de toets geeft aan dat het systeem geactiveerd is.
- Stel de voorkeurtemperaturen voor de bestuurders- en passagierszijde voorin in met de linker en rechter draairing. De aanbevolen temperatuur is 22 °C.

Druk achter elkaar op **AUTO** om de gewenste automatische instellingen te selecteren:

- **Soft Auto** voor een zachte en stille luchtverdeling.
- **Auto** voor warmtecomfort en een stille luchtverdeling.
- **Auto Fast** voor een dynamische en efficiënte luchtverdeling.

Handmatige instellingen

U kunt de instellingen van de klimaatregeling aanpassen door de volgende functies te activeren:

Luchtdebiet ✻+ ✻−

Pas de opbrengst aan door de draairing naar de gewenste snelheid te draaien. Draai de knop linksom om de opbrengst te verlagen of rechtsom om de opbrengst te verhogen.

Draai de draairing zo ver mogelijk linksom: de ventilator en de koeling worden uitgeschakeld.

Druk op ✻+ voor meer of ✻− voor minder opbrengst.

Om de automatische modus opnieuw in te schakelen: **AUTO** indrukken.

Luchtverdeling

Druk achter elkaar op totdat de gewenste richting van de luchtverdeling verschijnt:

- : naar de voorruit en de voorste zijruiten
- : naar hoofdzone en zitplaatsen achterin via verstelbare luchtroosters
- : naar voetenruimte voor en achter
- : naar de voorruit en de voorste zijruiten, naar hoofdzone en zitplaatsen achterin via verstelbare luchtroosters, naar voetenruimte voor en achter

Druk achter elkaar op ⁘ voor combinaties van verschillende luchtverdelingsopties.

Druk om de automatische luchtverdeling opnieuw in te schakelen op **AUTO**.

Temperatuur selecteren

Stel de voorkeurstemperaturen voor de bestuurders- en passagierszijde voorin afzonderlijk met de linker- en rechterschakelaar voor aanpassen van de temperatuur in op de gewenste waarde.

De aanbevolen temperatuur is 22 °C. De temperatuur verschijnt op het display naast de schakelaars voor aanpassen van de temperatuur.

Als de minimumtemperatuur **Lo** is ingesteld, levert de klimaatregeling maximale koeling, als de koeling **A/C** wordt ingeschakeld.

Wanneer u de maximumtemperatuur **Hi** instelt, zorgt de klimaatregeling voor een maximale verwarming.

Let op
Als **A/C** wordt ingeschakeld, kan door het verlagen van de ingestelde temperatuur de motor vanuit een Autostop opnieuw worden gestart of een Autostop worden belemmerd.

Stop/Start-systeem ⇨ 152.

Temperatuursynchronisatie met twee zones MONO

Druk op MONO om de temperatuurinstelling passagierszijde te koppelen aan die van de bestuurderszijde/om te koppeling temperatuurinstelling passagierszijde aan die van de bestuurderszijde ongedaan te maken. De temperatuurinstelling passagierszijde is gekoppeld aan die van de bestuurderszijde als de led in de toets MONO niet brandt.

Airconditioning A/C

Druk op **A/C** om naar koeling om te schakelen. Koeling werkt alleen bij een draaiende motor en ingeschakelde ventilator van de klimaatregeling.

Druk opnieuw op **A/C** om koeling uit te schakelen.

De airconditioning koelt en ontvochtigt (droogt) de lucht vanaf een bepaalde buitentemperatuur. Er kan zich dan condens vormen en onder de auto op de grond druppelen.

Als geen koeling of droging gewenst is, moet u omwille van het brandstofverbruik de koeling uitschakelen.

Handmatig bediende luchtrecirculatie ⟲

Druk op ⟲ om de luchtrecirculatiemodus in te schakelen. ⟲ verschijnt op het display om aan te geven dat deze ingeschakeld is.

Recirculatiemodus uitschakelen door weer op ⟲ te drukken.

⚠ Waarschuwing

Als het luchtrecirculatiesysteem is ingeschakeld, vermindert de luchtverversing. Bij het gebruik zonder koeling neemt de luchtvochtigheid toe waardoor de ruiten van binnenuit kunnen aandampen. De kwaliteit van de binnenlucht neemt na verloop van tijd af, wat tot vermoeidheidsverschijnselen bij de inzittenden kan leiden.

Wanneer de omgevingslucht warm en zeer vochtig is, kan de voorruit aan de buitenkant aandampen wanneer er koude lucht naartoe stroomt. Als de voorruit aan de buitenkant aandampt, moet u de ruitenwisser aanzetten en uitzetten.

Ruiten ontwasemen en ontdooien

- Druk op . Het led-lampje in de knop brandt om activering aan te geven.
- Airconditioning en automatische stand worden automatisch ingeschakeld. De led in de toets **A/C** brandt, **AUTO** verschijnt op het display.
- Temperatuur en luchtverdeling worden automatisch ingesteld, de aanjager draait met een hoge snelheid.
- Verwarming achterruit inschakelen.
- Voorruitverwarming inschakelen.
- Om weer naar de vorige modus te gaan: weer indrukken.

Let op

Als wordt ingedrukt terwijl de motor loopt, wordt een Autostop verhinderd totdat er opnieuw op wordt gedrukt.

Als wordt ingedrukt terwijl de motor in een Autostop is, zal de motor automatisch herstarten.

Stop/Start-systeem ⇨ 152.

Elektronische klimaatregeling deactiveren

Druk daarna op ✽– totdat het elektronische klimaatregelsysteem wordt uitgeschakeld.

Parkeerverwarming

Met de parkeerverwarming kunt u het interieur van de auto verwarmen en het interieur van de auto ventileren met omgevingslucht.

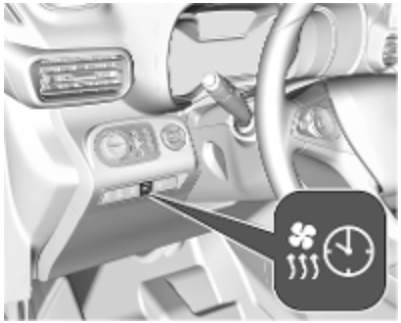

De bedrijfsstatus van de parkeerverwarming wordt aangegeven door een toets met een led.

- Led aan: Er is een tijdschakelaar ingesteld.
- Led knippert: Het systeem is in bedrijf.

Na het verwarmen of na het uitschakelen van de parkeerverwarming met behulp van de afstandsbediening dooft de led.

De parkeerverwarming kan worden geprogrammeerd met behulp van het Graphic-Info-Display/Colour-Info-Display. Bovendien kan de parkeerverwarming worden in- en uitgeschakeld met behulp van een afstandsbediening.

Graphic-Info-Display

Druk op **MENU** om de menupagina te openen.

Druk op **Verwarmen** of **Ventileren**.

Druk op ⏮ of ⏭ om de gewenste tijdschakelaar te selecteren. Bevestig met **OK**.

Stel de gewenste tijd van de tijdschakelaar in: Druk op ▲ of ▼ om de gewenste waarde in te stellen. Bevestig met **OK**.

Druk voor het instellen van de tijdschakelaar op ⏮ of ⏭ om **OK** op het display te selecteren. Bevestig met **OK**.

Colour-Info-Display

Druk op ⁞⁞.

Temperatuur|conditionering indrukken.

Activeer **Temperatuur|conditionering** door op **ON** te drukken.

Instellingen indrukken.

Selecteer **Verwarming** of **Ventilatie**.

Druk op **Tijd 1** of **Tijd 2** om de gewenste tijdschakelaar te selecteren.

Definieer de tijd van de gewenste tijdschakelaar.

Druk op 🖺 om de instellingen op te slaan en de tijdschakelaar in te stellen.

Parkeerverwarming via afstandsbediening

De parkeerverwarming kan worden ingeschakeld met behulp van een afstandsbediening.

indrukken.

Batterij in de afstandsbediening vervangen

Als het verklikkerlichtje van de afstandsbediening geel wordt, is de oplaadstatus van de batterij zwak. Als het verklikkerlichtje niet meer brandt, is de batterij ontladen en moet worden vervangen.

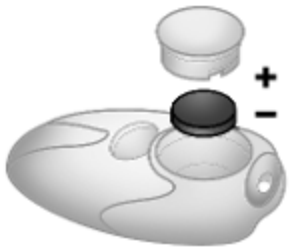

1. Schroef het klepje van de afstandsbediening met een munt eraf en neem de batterij weg
2. Vervang de batterij door een batterij van hetzelfde type. Let op de stand van de batterij.
3. Schroef het klepje weer op zijn plaats.

Luchtroosters

Verstelbare luchtroosters

Middelste luchtroosters in dashboard

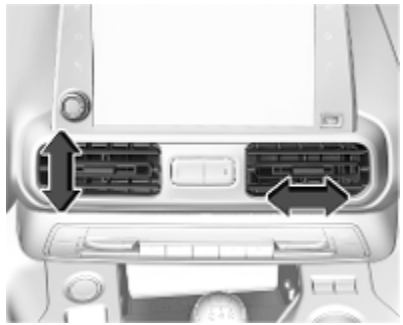

Door de roosters te kantelen en te draaien de richting van de luchttoevoer instellen.

Kantel om het rooster te sluiten de lamellen naar binnen.

Buitenste luchtroosters in dashboard

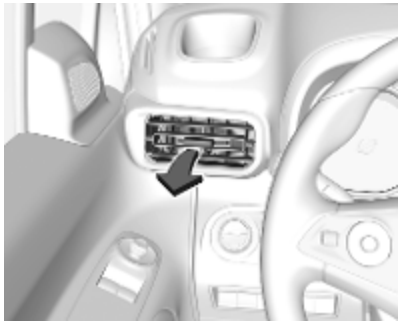

Door de roosters te kantelen en te draaien de richting van de luchttoevoer instellen.

Kantel om het rooster te sluiten de lamellen naar buiten.

Wanneer de koeling ingeschakeld is, moeten er minstens twee luchtroosters openstaan.

⚠ Waarschuwing

Geen voorwerpen bevestigen aan de roosters van de ventilatieopeningen. Kans op schade en letsel in geval van een ongeluk.

Luchtroosters achter in de middenconsole

Druk voor het verdelen van geconditioneerde/verwarmde lucht via de luchtroosters achter op .

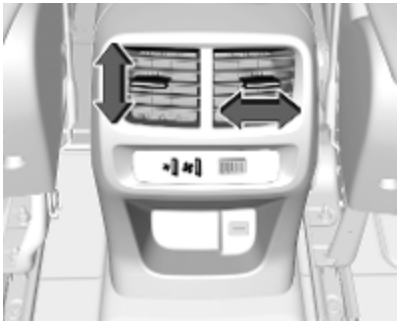

Door de roosters te kantelen en te draaien de richting van de luchttoevoer instellen.

Pas de luchtstroom aan om de gewenste snelheid te selecteren.

: luchtstroom verhogen
: luchtstroom verlagen

Vaste luchtroosters

Er bevinden zich bovendien nog luchtroosters onder de voorruit, de zijruiten, alsook in de voetenruimten.

Koeling handschoenenkastje

De airconditioning zuigt via een mondstuk koele lucht het handschoenenkastje in.

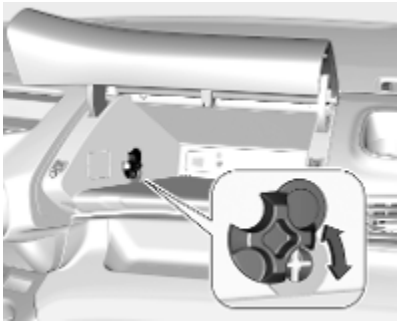

Draai de schuif omhoog of omlaag om de koeling van het handschoenenkastje in of uit te schakelen.

Onderhoud

Luchtinlaat

De luchtinlaat naar de motorruimte onder aan de voorkant van de voorruit moet voor voldoende luchttoevoer vrijgehouden worden. Bladeren, vuil of sneeuw verwijderen.

Airconditioning regelmatig aanzetten

Om te zorgen dat het systeem goed blijft werken, moet de koeling eenmaal per maand, ongeacht de weersgesteldheid of het seizoen, enkele minuten worden ingeschakeld. Bij te lage buitentemperaturen kan de koeling niet worden ingeschakeld.

Service

Om de koeling optimaal te laten werken, is het raadzaam het klimaatregelsysteem jaarlijks te laten controleren, te beginnen drie jaar na aflevering van de nieuwe auto, te weten:

- functie- en druktest
- werking van de verwarming
- lektest
- controle van de aandrijfriemen
- afvoer van condensor en verdamper reinigen
- prestatietest

Rijden en bediening

Rijtips **147**
Controle over de auto 147
Sturen 147
Starten en bediening **147**
Nieuwe auto inrijden 147
Contactslotstanden 147
Aan/Uit-knop 148
Stroomspaarmodus 149
Motor starten 150
Uitrol-brandstofafsluiter 151
Stop/Start-systeem 152
Parkeren 154
Uitlaatgassen **155**
Uitlaatfilter 155
Katalysator 156
AdBlue 156
Automatische versnellingsbak ... **160**
Versnellingsbakdisplay 160
Keuzehendel 160
Handmatige modus 161
Elektronische rijprogramma's . . 162
Storing 162
Eco-modus 162
Handgeschakelde versnellingsbak **163**
Remmen **164**
Antiblokkeersysteem 164
Handrem 164
Remassistentie 167
Hellingrem 167
Rijregelsystemen **168**
Elektronische stabiliteitsregeling en Traction Control-systeem . . 168
Systeem voor gecontroleerde afdaling 169
Selective Ride Control 170
Bestuurdersondersteuningssystemen **172**
Cruise control 172
Snelheidsbegrenzer 174
Adaptieve cruise control 177
Frontaanrijdingswaarschuwing 183
Actieve noodrem 185
Voetgangersbescherming vóór 188
Parkeerhulp 189
Geavanceerde parkeerhulp 193
Blindehoeksysteem 198
Panoramazichtsysteem 199
Achteruitkijkcamera 202
Lane keep assist 203
Vermoeidheidsdetectie 206
Brandstof **208**
Brandstof voor benzinemotoren 208
Brandstof voor dieselmotoren . 208
Tanken 209
Trekhaak **210**
Algemene informatie 210
Rijgedrag en aanhangertips 211
Aanhanger trekken 211
Aanhangerstabilisatie 214

Rijtips

Controle over de auto

Nooit met afgezette motor rijden

In deze toestand werken veel systemen niet (bijv. rembekrachtiging, stuurbekrachtiging). Wanneer u op deze manier rijdt, vormt u een gevaar voor uzelf en anderen.

Alle systemen werken tijdens een Autostop.

Stop/Start-systeem ⇨ 152.

Stationair aanjagen

Als het nodig is om de accu op te laden wegens een probleem met de accu, moet het vermogen van de dynamo worden vergroot. Dit wordt gedaan door stationair aanjagen, wat mogelijk gehoord kan worden.

Er verschijnt een bericht op het Driver Information Center.

Pedalen

Om de pedalen ongehinderd te kunnen bedienen geen matten onder de pedalen leggen.

Gebruik alleen vloermatten die goed passen en met de houders aan bestuurderszijde bevestigd zijn.

Sturen

Als de stuurbekrachtiging niet meer werkt doordat de motor stopt of door een systeemdefect, kunt u nog steeds sturen maar is er wellicht meer kracht nodig.

Starten en bediening

Nieuwe auto inrijden

Tijdens de eerste ritten niet onnodig hard remmen.

Tijdens de eerste rit kan er rookontwikkeling optreden door het verdampen van was en olie op het uitlaatsysteem. Na de eerste rit de auto enige tijd buiten parkeren en inademen van de dampen vermijden.

Tijdens het inrijden kunnen het brandstof- en motorolieverbruik hoger zijn.

Ook wordt het uitlaatfilter mogelijk vaker geregenereerd.

Uitlaatfilter ⇨ 155.

Autostop is wellicht niet mogelijk wanneer de accu wordt opgeladen.

Contactslotstanden

Draai de sleutel op:

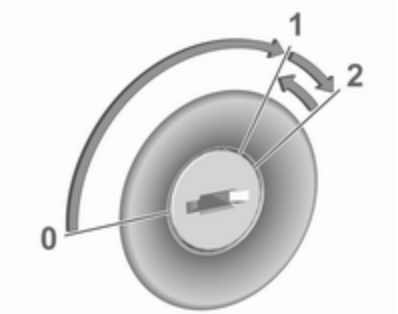

0 : blokkeerstand: sommige functies blijven actief totdat de sleutel wordt uitgenomen of het bestuurdersportier wordt geopend, op voorwaarde dat het contact van tevoren aan was

1 : accessoirestand: contact ingeschakeld, dieselmotor wordt voorverwarmd, controlelampjes branden en de meeste elektrische functie zijn te gebruiken

2 : startstand: laat de sleutel los nadat de motor is aangeslagen

Stuurslot

Trek de sleutel uit het contactslot en draai aan het stuurwiel totdat het vastklikt.

⚠ Gevaar

Neem de sleutel tijdens het rijden nooit uit het contactslot omdat hierdoor het stuurslot wordt ingeschakeld.

Aan/Uit-knop

De elektronische sleutel moet in de auto aanwezig zijn.

Motor starten
Trap op het koppelingspedaal (handgeschakelde versnellingsbak), bedien het rempedaal en druk op **Start/Stop**.

Contactslot in ingeschakelde stand zonder de motor te starten
Druk op **Start/Stop** zonder het koppelings- of rempedaal te bedienen. De controlelampjes branden en de meeste elektrische functies werken.

Motor af en contact uit
Druk in elke modus kort op **Start/Stop** of wanneer de motor draait en de auto stilstaat. Sommige functies blijven actief totdat het bestuurdersportier wordt geopend, op voorwaarde dat het contact van tevoren aan was.

Uitschakelen in noodsituatie tijdens het rijden
Druk op **Start/Stop** gedurende ongeveer drie seconden ⇨ 150. Het stuurslot is actief, zodra de auto stilstaat.

Stuurslot

Het stuurslot werkt automatisch wanneer:

- De auto stilstaat.
- Het contact uitgeschakeld is.

Hef het stuurslot op door het bestuurdersportier te openen en de sluiten en zet het contact in de accessoiremodus of start de motor rechtstreeks.

⚠ Waarschuwing

Bij een lege accu is wegslepen, op gang slepen of gebruik van hulpstartkabels niet toegestaan, omdat het stuurslot dan niet kan worden ontgrendeld.

Bediening op auto's met elektronisch sleutelsysteem bij storing

Als de elektronische sleutel niet werkt of de batterij van de elektronische sleutel bijna leeg is, verschijnt er mogelijk een melding op het Driver Information Center.

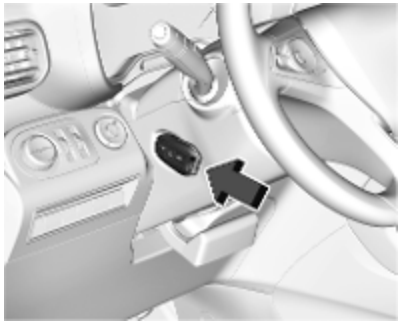

Houd de elektronische sleutel met de knoppen naar de buitenkant gericht tegen de stuurkolombekleding zoals afgebeeld.

Trap op het koppelingspedaal (handgeschakelde versnellingsbak), bedien het rempedaal en druk op **Start/Stop**.

Deze mogelijkheid is alleen bestemd voor noodgevallen. Vervang de batterij van de elektronische sleutel zo spoedig mogelijk ⇨ 23.

Zie voor het ontgrendelen of vergrendelen van de portieren Storing in handzendermodule of elektronisch sleutelsysteem ⇨ 24.

Stroomspaarmodus

In deze modus deactiveert u elektrische verbruikers om overmatige belasting van de voertuigaccu te voorkomen. Deze verbruikers, zoals het Infotainmentsysteem, de voorruitenwissers, de dimlichten, de instapverlichting enz. kunnen in totaal maximaal ongeveer 40 minuten na het uitschakelen van het contact worden gebruikt.

Overschakelen op de stroomspaarmodus

Bij het activeren van de stroomspaarmodus verschijnt er een melding op het Driver Information Center die de **Stroomspaarmodus** aangeeft.

Een actief telefoongesprek met de optie handsfree wordt nog zo'n 10 minuten aangehouden.

Stroomspaarmodus deactiveren

Bij het opnieuw starten van de motor wordt de stroomspaarmodus automatisch gedeactiveerd. Laat de motor draaien om het systeem voldoende op te laden:

- gedurende minder dan 10 minuten om de verbruikers ongeveer 5 minuten te gebruiken
- gedurende meer dan 10 minuten om de verbruikers maximaal 30 minuten te gebruiken

Motor starten

Auto's met contactschakelaar

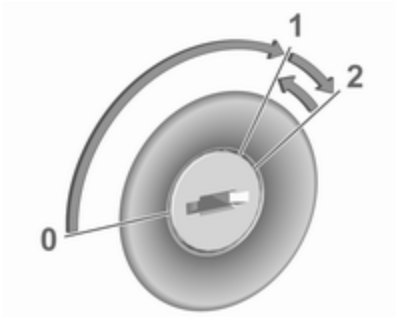

Draai de sleutel naar stand **1** om het stuurslot te ontgrendelen.

Handgeschakelde versnellingsbak: koppelings- en rempedaal intrappen.

Automatische versnellingsbak: trap het rempedaal in en zet de keuzehendel in **P** of **N**.

Trap het gaspedaal niet in.

Dieselmotoren: wacht tot het controlelampje dooft.

Draai de sleutel even in de stand **2** en laat deze na het starten van de motor los.

Handgeschakelde versnellingsbak: tijdens een Autostop kunt u de motor starten door het koppelingspedaal in te trappen ⇨ 152.

Automatische versnellingsbak: tijdens een Autostop kunt u de motor starten door het rempedaal los te laten ⇨ 152.

Auto's met Aan/Uit-knop

- Handgeschakelde versnellingsbak: koppelings- en rempedaal intrappen.
- Automatische versnellingsbak: trap het rempedaal in en zet de keuzehendel in **P** of **N**.
- Trap het gaspedaal niet in.
- Toets **Start/Stop** indrukken.

- Laat de toets los nadat de motor gestart is. Een dieselmotor start nadat het controlelampje ⚯ voor voorverwarming is gedoofd.
- Voordat u de motor weer start of uitschakelt terwijl de auto stilstaat, drukt u nog een keer kort op **Start/Stop**.

Om de motor te starten tijdens een Autostop:

- Handgeschakelde versnellingsbak: tijdens een Autostop kunt u de motor starten door het koppelingspedaal in te trappen ⇨ 152.
- Automatische versnellingsbak: tijdens een Autostop kunt u de motor starten door het rempedaal los te laten ⇨ 152.

Uitschakelen in noodsituatie tijdens het rijden

Als u de motor in een noodsituatie tijdens het rijden moet uitschakelen, kunt u vijf seconden op **Start/Stop** drukken.

⚠ Gevaar

Het uitschakelen van de motor tijdens het rijden kan het verlies van vermogen voor de rem- of stuurbekrachtiging veroorzaken. Hulp- en airbagsystemen zijn uitgeschakeld. De verlichting en remlichten gaan uit. Schakel de motor en het contact tijdens het rijden alleen uit indien dat in een noodgeval noodzakelijk is.

De auto starten bij lage temperaturen

Het is mogelijk om de motor zonder bijkomende verwarming te starten tot -25 °C voor dieselmotoren en -30 °C voor benzinemotoren. Motorolie met de juiste viscositeit, de juiste brandstof, uitgevoerd onderhoud en een voldoende opgeladen accu zijn vereist. Bij temperaturen onder -30 °C moet de automatische versnellingsbak gedurende ca. vijf minuten worden verwarmd. De keuzehendel moet in stand **P** staan.

Verwarmingsfuncties

Let op
Bij een te hoge elektrische belasting werken specifieke verwarmingsfuncties, zoals de stoelverwarming of de stuurverwarming, mogelijk even niet. Na enkele minuten werken ze dan weer wel.

Turbomotor opwarmen

Bij het starten is het mogelijk dat het beschikbare motorkoppel gedurende een korte tijd beperkt is, vooral wanneer de motor koud is. Deze beperking is er om het smeersysteem de motor volledig te laten beschermen.

Uitrol-brandstofafsluiter

De brandstoftoevoer wordt automatisch afgesloten bij het uitrollen, d.w.z. wanneer u met een ingeschakelde versnelling tijdens het rijden het gaspedaal loslaat.

Afhankelijk van de omstandigheden wordt de uitrol-brandstofafsluiter mogelijk uitgeschakeld.

Stop/Start-systeem

Het Stop/Start-systeem helpt brandstof besparen en uitlaatemissies beperken. Wanneer de omstandigheden het toelaten, schakelt het de motor uit van zodra de auto langzaam rijdt of stilstaat, bijv. voor een verkeerslicht of in een file.

Inschakelen

Het Stop/Start-systeem is beschikbaar van zodra de motor is gestart, de auto is vertrokken en er aan de hieronder opgegeven omstandigheden voldaan is.

Uitschakelen

Schakel het Stop/Start-systeem handmatig uit door op Ⓐ OFF te drukken. De uitschakeling wordt aangeduid wanneer het led-lampje in de knop oplicht.

Autostop

Auto's met handgeschakelde versnellingsbak

Een Autostop kan worden geactiveerd wanneer de auto stilstaat of met een lagere snelheid dan 20 km/u rijdt.

U activeert een Autostop als volgt:

- Het koppelingspedaal intrappen.
- Zet de keuzehendel in neutraal.
- Laat het koppelingspedaal los.

De motor wordt afgezet terwijl het contact ingeschakeld blijft.

Auto's met een automatische versnellingsbak

Als de auto stilstaat met ingetrapt rempedaal, wordt Autostop automatisch geactiveerd.

De motor wordt afgezet terwijl het contact ingeschakeld blijft.

Het Stop/Start-systeem is uitgeschakeld op hellingen van 12% of steiler.

Melding

Een Autostop wordt aangegeven door controlelampje Ⓐ.

Tijdens een Autostop blijven de verwarming en remmen normaal werken.

Voorwaarden voor een Autostop

Het Stop/Start-systeem controleert of aan elk van de volgende voorwaarden is voldaan.

- Het Stop/Start-systeem is niet handmatig uitgeschakeld.
- Het bestuurdersportier is gesloten of de veiligheidsgordel van de bestuurder is vastgemaakt.
- De accu is voldoende opgeladen en in goede staat.
- De motor is warmgelopen.

- De koelvloeistoftemperatuur is niet te hoog.
- De temperatuur van de uitlaatgassen is niet te hoog, bijv. na het rijden met hoge motorbelasting.
- De omgevingstemperatuur is niet te laag.
- Het klimaatregelsysteem staat een Autostop toe.
- Het remvacuüm is voldoende.
- De zelfreinigende functie van het uitlaatfilter is niet actief.
- Sinds de laatste Autostop reed de auto minstens stapvoets.

Anders is een Autostop niet mogelijk.

Let op
Na vervanging of hernieuwde aansluiting van de accu kan Autostop meerdere uren lang niet mogelijk zijn.

Bepaalde instellingen van het airco-systeem kunnen een Autostop verhinderen.

Klimaatregeling ⇨ 135.

Onmiddellijk na ritten op hogere snelheden is mogelijk geen Autostop mogelijk.

Nieuwe auto inrijden ⇨ 147.

Ontlaadbeveiliging accu
Om het betrouwbaar opnieuw starten van de motor te garanderen, zijn er verschillende ontlaadbeveiligingen van de accu ingevoerd als onderdeel van het stop-startsysteem.

Stroombesparende maatregelen
Tijdens een Autostop worden meerdere elektrische functies, zoals de extra elektrische verwarmer of de achterruitverwarming, uitgeschakeld of in een stroomspaarmodus gezet. De aanjagersnelheid van het airco-systeem wordt verlaagd om stroom te besparen.

Herstarten van de motor door de bestuurder

Auto's met handgeschakelde versnellingsbak
Trap het koppelingspedaal in zonder het rempedaal in te trappen om de motor opnieuw te starten.

Auto's met een automatische versnellingsbak
De motor wordt opnieuw gestart in de volgende gevallen

- u laat het rempedaal los terwijl de keuzehendel in stand **D** of **M** staat
- of u laat het rempedaal los of de keuzehendel staat in stand **N** terwijl u de keuzehendel in stand **D** of **M** zet
- of u zet de keuzehendel in stand **R**.

Herstarten van de motor door het Stop/Start-systeem

De keuzehendel moet in neutraal staan om automatisch herstarten mogelijk te maken.

Als er zich een van de volgende omstandigheden voordoet tijdens een Autostop, dan zal de motor automatisch door het Stop/Start-systeem worden herstart:

- Het Stop/Start-systeem is handmatig uitgeschakeld.
- De veiligheidsgordel van de bestuurders is losgemaakt en het bestuurdersportier is geopend.
- De motortemperatuur is te laag.
- Het oplaadniveau van de accu is onder een bepaald niveau.
- Het remvacuüm is niet voldoende.
- De auto reed minstens stapvoets.
- De klimaatregeling vereist het starten van de motor.
- De airconditioning wordt handmatig ingeschakeld.

Als een elektrische accessoire, bijv. een draagbare cd-speler, op de elektrische aansluiting is aangesloten, merkt u mogelijk een korte spanningsdaling tijdens het herstarten.

Parkeren

⚠Waarschuwing

- Parkeer de auto niet op een ondergrond met brandbaar materiaal. Door de hoge temperatuur van het uitlaatsysteem kan het oppervlak ontbranden.
- Trek altijd de parkeerrem aan.
- Als de auto op een horizontaal vlak staat of op een oplopende helling, schakel dan de eerste versnelling in of zet de keuzehendel in stand **P**. Op een oplopende helling bovendien de voorwielen van de stoeprand wegdraaien.

  Als de auto op een aflopende helling staat, schakel dan de achteruitversnelling in of zet de keuzehendel in stand **P**. Bovendien de voorwielen naar de stoeprand toedraaien.
- Sluit de ruiten.
- Zet de motor af.
- Trek de sleutel uit het contactslot of schakel bij auto's met een aan/uit-knop het contact uit. Stuurwiel verdraaien totdat het stuurslot merkbaar vergrendelt.

- Vergrendel de auto.
- Diefstalalarmsysteem inschakelen.
- Koelventilatoren kunnen ook na het afzetten van de motor in werking treden ⇨ 218.

Voorzichtig

Na een rit waarbij met hoge motortoerentallen of met hoge motorbelasting werd gereden, de motor vóór het afzetten gedurende een korte tijd met lage belasting laten draaien of gedurende ca. 30 seconden stationair laten draaien om de turbolader te beschermen.

Let op
Bij een ongeval waarbij airbags worden geactiveerd, wordt de motor automatisch uitgeschakeld als de auto binnen een bepaalde tijd tot stilstand komt.

Noodfunctie bij extreem lage temperaturen

⚠ Waarschuwing

Deze noodhandeling mag alleen bij extreem lage temperaturen worden uitgevoerd en als de auto op een vlakke ondergrond staat.

In landen waar de temperatuur extreem laag kan zijn, kan het noodzakelijk zijn de parkeerrem niet in te schakelen.

Dit is een noodoplossing die voorkomt dat de parkeerrem bevriest.

Uitlaatgassen

⚠ Gevaar

Motoruitlaatgassen bevatten het giftige en bovendien kleur- en geurloze koolmonoxide dat bij inademen levensgevaarlijk kan zijn.

Wanneer uitlaatgassen in de passagiersruimte dringen, de ruiten openen. Oorzaak van de storing door een werkplaats laten verhelpen.

Niet met een geopende achterklep rijden, aangezien er dan uitlaatgassen de passagiersruimte binnen kunnen dringen.

Uitlaatfilter

Automatische regeneratie

Het uitlaatfilter verwijdert roetdeeltjes uit de uitlaatgassen.

Als ⇶ of 🔧 tijdelijk gaat branden in combinatie met een melding op het Driver Information Center, begint het uitlaatfilter verzadigd te raken.

Regenereer zodra de verkeersomstandigheden dat toelaten het roetfilter door op een snelheid van minstens 60 km/h te rijden totdat het controlelampje dooft.

Let op
Bij een nieuwe auto gaan de eerste regeneraties van het uitlaatfilter mogelijk gepaard met een branderige geur, wat normaal is. Na langdurig gebruik van de auto op zeer lage snelheden of bij een stationair draaiende motor kan er tijdens het optrekken waterdamp uit de uitlaat druppelen. Dit heeft geen negatieve invloed op het rijgedrag van de auto of op het milieu.

Regeneratie niet mogelijk

Als ⇶ of 🔧 blijft branden in combinatie met een geluidssignaal of een visueel bericht, betekent dit dat het AdBlue-peil voor het uitlaatfilter te laag is.

Vul het reservoir dan onmiddellijk bij. De hulp van een werkplaats inroepen.

Katalysator

De katalysator vermindert de hoeveelheid schadelijke stoffen in de uitlaatgassen.

Voorzichtig

Het gebruik van andere brandstofkwaliteiten dan die genoemd op pagina ⇨ 208, ⇨ 266 kan aanleiding geven tot schade aan de katalysator en elektronische onderdelen.

Onverbrande benzine kan leiden tot oververhitting van en schade aan de katalysator. Daarom de startmotor niet onnodig lang laten draaien, de tank niet leegrijden en de motor niet door duwen of slepen proberen te starten.

Bij overslag, een onregelmatige motorloop, beperkingen van het motorvermogen of andere ongewone storingen, de oorzaak van de storing meteen door een werkplaats laten verhelpen. In noodgevallen kan er korte tijd met matige snelheid en laag motortoerental verder worden gereden.

AdBlue

Algemene informatie

Selectieve katalysatorreductie (BlueInjection) is een methode voor het aanzienlijk terugbrengen van het aandeel stikstofoxide in de uitstoot van uitlaatgassen. Dit wordt bewerkstelligd door het inspuiten van een dieseluitlaatvloeistof (DEF) in het uitlaatsysteem. De uit de vloeistoffen vrijkomende ammoniak reageert met nitreuze gassen (NO_x) uit de uitlaat en zet deze om in stikstof en water.

De naam van deze vloeistof is AdBlue®. Het is een niet-giftige, niet-ontvlambare, kleur- en geurloze vloeistof die uit 32% ureum en 68% water bestaat.

⚠ Waarschuwing

Voorkom dat er AdBlue in uw ogen of op uw huid komt.

Bij contact met de ogen of de huid met water uitspoelen.

Voorzichtig

Voorkom dat er AdBlue op het lakwerk komt.

Bij contact met water afspoelen.

AdBlue bevriest bij een temperatuur van ongeveer -11 °C. Aangezien de auto is uitgevoerd met een AdBlue-voorverwarmer, is er ook bij lage temperaturen minder uitstoot. De AdBlue-voorverwarmer werkt automatisch.

Het karakteristieke AdBlue-verbruik is zo'n 0,85 l per 1000 km, maar kan afhankelijk van het rijgedrag (bijv. zware belading of ritten met een aanhangwagen) hoger zijn.

Peilwaarschuwingen

Afhankelijk van de berekende actieradius van de AdBlue verschijnen er verschillende berichten op het Driver Information Center. De berichten en de beperkingen zijn wettelijk vereist.

1. De eerste mogelijke waarschuwing is **Vul additief bij: starten geblokkeerd over 2400 km**.

   Bij inschakelen van het contact, verschijnt deze waarschuwing even met de berekende actieradius. Daarbij licht controlelampje op en klinkt er een geluidssignaal. Doorrijden is zonder enige beperkingen mogelijk.
2. Het volgende waarschuwingsniveau wordt bereikt bij een actieradius van minder dan 800 km. Het bericht met de huidige actieradius verschijnt altijd bij het inschakelen van het contact. Daarbij knippert controlelampje en klinkt er een geluidssignaal. Tank AdBlue bij voordat u naar het volgende waarschuwingsniveau gaat.

   Onderweg klinkt het geluidssignaal en verschijnt het bericht elke 100 km totdat het additiefreservoir is bijgevuld.
3. Het volgende waarschuwingsniveau wordt bereikt bij een actieradius van minder dan 100 km. Het bericht met de huidige actieradius verschijnt altijd bij het inschakelen van het contact. Daarbij knippert controlelampje en klinkt er een geluidssignaal. Vul zo spoedig mogelijk AdBlue bij voordat het AdBlue-reservoir geheel leeg is. Anders kan de motor niet opnieuw worden gestart.

   Onderweg klinkt het geluidssignaal en verschijnt het bericht elke 10 km totdat het additiefreservoir is bijgevuld.
4. Het laatste waarschuwingsniveau wordt bereikt wanneer de AdBlue-tank leeg is. Opnieuw starten van de motor is niet mogelijk. Het volgende waarschuwingsbericht verschijnt:

   Vul additief bij: Starten geblokkeerd

   Daarbij knippert controlelampje en klinkt er een geluidssignaal.

   Vul de AdBlue-tank zoveel dat er minstens 5 l in zit, omdat u anders de motor niet kunt starten.

Let op
Voor D16DT-motoren gelden verschillende niveaus.

Waarschuwingen m.b.t. hoge uitstoot

Bij een storing in de emissieregeling verschijnen er verschillende berichten op het Driver Information Center. De berichten en de beperkingen zijn wettelijk vereist.

1. Als een storing voor het eerst wordt gedetecteerd, verschijnt de waarschuwing **Emissiestoring**.

   Daarbij lichten controlelampjes , en op en klinkt er een geluidssignaal. Doorrijden is zonder enige beperkingen mogelijk.

   Als het een tijdelijke storing is, verdwijnt de waarschuwing tijdens de volgende rit, na zelfdiagnose van de emissieregeling.

2. Als de storing wordt bevestigd door de emissieregeling, verschijnt het volgende bericht:

   Emissiestoring: starten geblokkeerd over 1100 km.

   Daarbij lichten controlelampjes , en op en klinkt er een geluidssignaal.

   Onderweg verschijnt het bericht elke 30 s zolang als de storing aanhoudt.
3. Bij het bereiken van het laatste waarschuwingsniveau verschijnt het volgende waarschuwingsbericht:

   Emissiestoring: Starten geblokkeerd

   Daarbij lichten controlelampjes , en op en klinkt er een geluidssignaal.

   Roep de hulp in van een werkplaats.

AdBlue bijvullen

Voorzichtig

Gebruik alleen AdBlue die aan de Europese normen DIN 70 070 en ISO 22241-1 voldoet.

Gebruik geen additieven.

Verdun AdBlue niet.

Anders kan het systeem voor selectieve katalysatorreductie beschadigd raken.

Let op
Gebruik wanneer er op een pompstation geen pomp met een vulpistool voor personenauto's beschikbaar is alleen AdBlue-flessen of -jerrycans met een afgedichte tankadapter om bij te tanken, om terugspatten en morsen te voorkomen en om ervoor te zorgen dat de dampen uit de tank worden opgenomen en niet eruit stromen. AdBlue in flessen of jerrycans is verkrijgbaar bij veel pompstations en is te koop bij bijv. Opel dealers en andere detailhandelaars.

Controleer vóór het bijtanken van AdBlue de houdbaarheidsdatum ervan, omdat het maar beperkt meegaat.

Let op
Vul de AdBlue-tank zoveel dat er minstens 5 l in zit om ervoor te zorgen dat het nieuwe AdBlue-peil wordt geregistreerd.

Als het systeem het bijtanken van AdBlue niet detecteert:

1. Rijd gelijkmatig gedurende 10 min. en zorg daarbij dat de rijsnelheid hoger is dan 20 km/h.
2. Als het systeem detecteert dat er AdBlue bijgetankt is, verdwijnen de actieradiuswaarschuwingen of -beperkingen i.v.m. AdBlue.

Roep de hulp van een werkplaats in als het systeem nog steeds niet detecteert dat er AdBlue bijgetankt is.

Bij het bijtanken van AdBlue bij temperaturen van minder dan -11 °C wordt dit wellicht niet door het systeem gedetecteerd. Parkeer de auto in dat geval op een locatie met

een hogere buitentemperatuur totdat de AdBlue weer vloeibaar wordt.

Let op
Bij het losschroeven van de tankdop van de vulpijp kunnen er ammoniakdampen vrijkomen. Adem deze dampen niet in, omdat ze scherp geuren. Eventueel ingeademde dampen zijn onschadelijk.

Tank de AdBlue-tank helemaal vol. Doe dit als het waarschuwingsbericht over het voorkomen van opnieuw starten van de motor al is verschenen.

Zet de auto op een vlakke ondergrond.

De vulopening voor AdBlue zit achter de tankvulklep, rechtsachter op de auto.

Als de auto is uitgerust met een elektronisch sleutelsysteem, kan de tankklep alleen worden geopend als de auto ontgrendeld is.

1. Sleutel uit contactslot verwijderen.
2. Sluit alle portieren om ammoniadampen in het interieur te voorkomen.
3. Ontgrendel de tankvulklep door tegen de klep te duwen ⇨ 209.

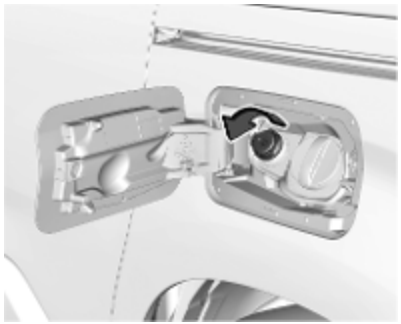

4. Schroef de beschermdop los van de vulpijphals.
5. Open de AdBlue-jerrycan.
6. Sluit een uiteinde van de slang aan op de jerrycan en schroef het andere uiteinde op de vulpijp.
7. Til de jerrycan op totdat deze leeg is of totdat er niets meer uit de jerrycan stroomt. Dit kan zo'n vijf minuten duren.
8. Zet de jerrycan op de grond om de slang te laten leeglopen, wacht 15 s.
9. Schroef de slang van de vulpijp.
10. Breng de tankdop aan en schroef deze rechtsom vast.

Let op
Voer de AdBlue-jerrycan volgens de lokale milieuregels af. De slang kan worden hergebruikt na doorspoelen met water voordat de AdBlue opdroogt.

Automatische versnellingsbak

Met de automatische versnellingsbak kunt u zowel automatisch (automatische modus) als handmatig schakelen (handmatige modus).

Handmatig schakelen is mogelijk in de handgeschakelde modus door op **M** naast het selectorwiel te drukken en te schakelen met de peddels **+** en **-** op het stuurwiel ⇨ 161.

Versnellingsbakdisplay

De modus of ingeschakelde versnelling verschijnt op het Driver Information Center.

In de automatische modus wordt het rijprogramma aangegeven door **D**.

In de handgeschakelde modus worden **M** en het nummer van de geselecteerde versnelling aangeduid.

R geeft de achteruitversnelling aan.

N duidt de neutrale stand aan.

P duidt de parkeerstand aan.

Keuzehendel

Draai de versnellingshendel.

P : parkeerstand, de voorwielen zijn geblokkeerd, alleen inschakelen wanneer de auto stilstaat en de parkeerrem is aangetrokken
R : achteruitversnelling, alleen inschakelen wanneer de auto stilstaat
N : neutrale stand
D : automatische modus
M : handgeschakelde modus

De versnellingshendel is vergrendeld in **P** en kan alleen worden verzet wanneer u de ontsteking inschakelt en het rempedaal intrapt.

De motor start alleen wanneer de versnellingshendel in stand **P** of **N** staat. Wanneer de stand **N** is geselecteerd, trapt u de rem in of trekt u de handrem aan alvorens te starten.

Geef tijdens het schakelen geen gas. Bedien het gas- en rempedaal nooit tegelijkertijd.

Wanneer een versnelling is ingeschakeld en de rem wordt losgelaten, rijdt de auto langzaam weg.

Afremmen op de motor

Om bij het afdalen van een helling op de motor af te remmen, een lagere versnelling selecteren.

Auto heen en weer schommelen

Het is alleen toegestaan de auto heen en weer te schommelen als de auto is vastgereden in zand, modder of sneeuw. Beweeg de versnellingshendel meermaals tussen stand **D** en **R** heen en weer. Motor niet te hoge toeren laten maken en snel optrekken voorkomen.

Parkeren

Trek de handrem aan en selecteer **P**.

Handmatige modus

De handgeschakelde modus **M** kan vanuit stand **D** in elke rijsituatie en bij elke snelheid worden geactiveerd.

Toets **M** indrukken.

Trek aan de stuurwielpaddles om handmatig te schakelen.

Trek aan de rechter paddle **+** om op te schakelen.

Trek aan de linker paddle **-** om terug te schakelen.

Door meerdere keren te trekken kunt u versnellingen overslaan.

De ingeschakelde versnelling verschijnt op de instrumentengroep.

Wordt bij een te lage snelheid een hogere versnelling geselecteerd of een lagere versnelling bij een te hoge snelheid, dan schakelt de auto niet. Hierdoor kan er een melding verschijnen op het Driver Information Center.

In de handmatige modus wordt er bij hoge toerentallen niet automatisch naar een hogere versnelling opgeschakeld.

Schakelindicatie

Het symbool ▲ of ▼ met een cijfer ernaast verschijnt wanneer schakelen omwille van het brandstofverbruik wordt geadviseerd.

De schakelindicatie verschijnt alleen in de handgeschakelde modus.

Elektronische rijprogramma's

- Het bedrijfstemperatuurprogramma brengt de katalysator na een koude start snel op temperatuur door het motortoerental te verhogen.
- Speciale programma's passen bij klimmen en dalen de schakelmomenten automatisch aan.
- Bij sneeuw of ijs of een ander glad oppervlak, kan de bestuurder handmatig de eerste, tweede of derde versnelling van de elektronische transmissieregeling kiezen alvorens weg te trekken.

Kickdown

Bij intrappen van het gaspedaal voorbij het kick-downpunt accelereert de auto ongeacht de geselecteerde rijmodus maximaal. De versnellingsbak schakelt afhankelijk van het motortoerental naar een lagere versnelling.

Storing

Bij een storing verschijnt er een bericht op het Driver Information Center.

Boordinformatie ▷ 121.

De elektronische versnellingsbakregeling staat alleen de derde versnelling toe. De versnellingsbak schakelt niet langer automatisch.

Niet sneller rijden dan 100 km/h.

Oorzaak van de storing onmiddellijk door een werkplaats laten verhelpen.

Eco-modus

Met deze modus verstelt u de instellingen van de systemen naar een zuiniger brandstofverbruik, bijv. door optimaliseren van de schakelpunten van de automatische transmissie en door de gevoeligheid van het gaspedaal aan te passen.

Handgeschakelde versnellingsbak

Trap om de achteruitversnelling in te schakelen bij een 5-traps versnellingsbak op het koppelingspedaal en haal de schakelhendel naar rechts en naar achteren.

Trap om de achteruitversnelling in te schakelen bij een 6-traps versnellingsbak op het koppelingspedaal, haal de ring onder de schakelhendel omhoog en haal de hendel helemaal naar links en naar voren.

Als de versnelling niet wordt ingeschakeld, zet dan de keuzehendel in de neutrale stand, laat de koppeling opkomen en trap opnieuw op het koppelingspedaal. Schakel vervolgens opnieuw.

Laat de koppeling niet onnodig slippen.

Bij bediening het koppelingspedaal helemaal intrappen. Uw voet niet op het pedaal laten rusten.

Wanneer het systeem gedurende een bepaalde tijd koppelingsslip waarneemt, wordt het motorvermogen verlaagd. U ziet een waarschuwing op het Driver Information Center. Laat de koppeling los.

Voorzichtig
Rijd bij voorkeur niet met de hand voortdurend op de selectorhendel.

Aanduiding versnelling ⇨ 110.

Stop/Start-systeem ⇨ 152.

Remmen

Het remsysteem omvat twee onafhankelijke remcircuits.

Wanneer een remcircuit uitvalt, kan de auto nog met het andere circuit worden afgeremd. De remvertraging wordt echter alleen bereikt wanneer u het rempedaal stevig intrapt. Hiervoor is aanzienlijk meer kracht nodig. De remweg wordt langer. Alvorens de rit te vervolgen, moet u de hulp van een werkplaats.

Bij uitgeschakelde motor verdwijnt de rembekrachtiging na het een- tot tweemaal intrappen van het rempedaal. De remwerking wordt hierdoor niet verminderd, maar er is aanzienlijk meer kracht nodig om het rempedaal te bedienen. Vooral bij het slepen hiermee rekening houden.

Controlelamp Ⓟ ⇨ 109.

Antiblokkeersysteem

Het antiblokkeersysteem (ABS) voorkomt dat de wielen blokkeren.

Zodra een wiel dreigt te blokkeren, regelt het ABS de remdruk af op het desbetreffende wiel. De auto blijft ook bij een noodstop bestuurbaar.

De ABS-regeling is merkbaar door het tikken van het rempedaal en door regelgeluiden.

Voor optimale remwerking het rempedaal tijdens het hele remproces volledig intrappen, ongeacht het tikken van het pedaal. De druk op het rempedaal niet verminderen.

Bij noodremmanoeuvres worden de alarmknipperlichten automatisch ingeschakeld afhankelijk van de vertraging. De alarmknipperlichten worden automatisch uitgeschakeld zodra u weer accelereert.

Voordat u wegrijdt, voert het systeem een zelftest uit die u misschien kunt horen.

Controlelamp (ABS) ⇨ 110.

Storing

⚠ Waarschuwing

Bij een defect aan het ABS kunnen de wielen bij krachtig remmen de neiging hebben te blokkeren. De voordelen van het ABS vallen dan weg. De auto is bij een noodstop mogelijk niet meer bestuurbaar en kan uitbreken.

Oorzaak van de storing onmiddellijk door een werkplaats laten verhelpen.

Handrem

⚠ Waarschuwing

Controleer de handremstatus, voordat u uit de auto stapt. Waarschuwingslampje Ⓟ moet continu branden.

Handbediende handrem

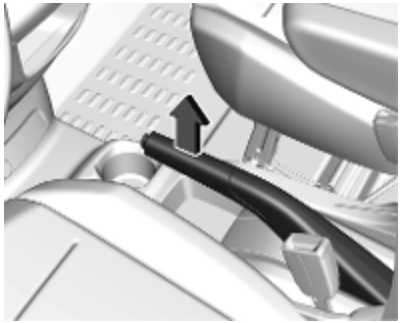

⚠Waarschuwing

Handrem altijd zonder indrukken van de ontgrendelingsknop stevig aantrekken, op op- of aflopende hellingen altijd zo stevig mogelijk.

Om de handrem los te zetten, de handremhendel iets optillen, de ontgrendelingsknop indrukken en de hendel helemaal omlaagzetten.

Om minder kracht te hoeven uitoefenen bij het aantrekken van de handrem, tegelijkertijd het rempedaal intrappen.

Controlelamp (!) ⇨ 109.

Elektrische parkeerrem

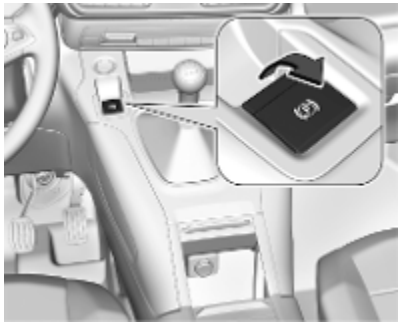

Aantrekken tijdens stilstand

⚠Waarschuwing

Trek minimaal een seconde aan schakelaar (P) tot het waarschuwingslampje (P) constant brandt en de elektrische handrem is ingeschakeld ⇨ 110. De elektrische handrem wordt bij voldoende kracht automatisch ingeschakeld.

Controleer de status van de elektrische handrem, voordat u uit de auto stapt. Waarschuwingslampje (P) ⇨ 110.

U kunt de elektrische parkeerrem altijd activeren, zelfs wanneer het contact is uitgeschakeld.

Gebruik de elektrische parkeerrem niet te vaak met een stilstaande motor, om te voorkomen dat de accu leegraakt.

Loszetten

Ontsteking inschakelen. Houd het rempedaal ingetrapt en druk daarna op de schakelaar (P).

Wegrijfunctie

Auto's met handgeschakelde versnellingsbak: Door het koppelingspedaal in te trappen en iets te laten opkomen en het gaspedaal iets in te trappen zet u de elektrische

parkeerrem automatisch los. Dit is alleen mogelijk als gekozen is voor automatische activering van de elektrische parkeerrem. Het is niet mogelijk wanneer u tegelijkertijd aan schakelaar Ⓟ trekt.

Auto's met een automatische versnellingsbak: Door **D** in te schakelen en het gaspedaal in te trappen zet u de elektrische parkeerrem automatisch los. Dit is alleen mogelijk als gekozen is voor automatische activering van de elektrische parkeerrem. Het is niet mogelijk wanneer u tegelijkertijd aan schakelaar Ⓟ trekt.

Remmen tijdens het rijden

Wanneer u tijdens het rijden aan de schakelaar Ⓟ blijft trekken, zal de elektrische parkeerrem de auto afremmen. Zodra u de schakelaar Ⓟ loslaat, stopt het remmen.

Het antiblokkeersysteem en de elektronische stabiliteitsregeling stabiliseren de auto wanneer u aan de schakelaar Ⓟ blijft trekken. Als een storing in de elektrische parkeerrem optreedt, verschijnt er een waarschuwingsmelding op het Driver Information Center. Als het antiblokkeersysteem en de elektronische stabiliteitsregeling defect raken, gaat een van de controlelampjes (ABS) of 🚗 branden op de instrumentengroep of gaan beide lampjes branden. In het gegeven geval is stabiliteit alleen mogelijk door aan de schakelaar Ⓟ te blijven trekken en erop te drukken totdat de auto is geïmmobiliseerd.

Automatische bediening

Automatische bediening houdt ook in automatisch aantrekken en loszetten van de elektrische parkeerrem.

De elektrische parkeerrem kan ook handmatig worden aangetrokken of losgezet met de schakelaar Ⓟ.

Automatisch aantrekken:

- De elektrische parkeerrem wordt automatisch aangetrokken wanneer het voertuig stilstaat en het contact wordt uitgeschakeld.
- Ⓟ brandt op de instrumentengroep en er verschijnt een melding op het display om het aantrekken te bevestigen.

Automatisch loszetten:

- Na vertrek wordt de parkeerrem automatisch uitgeschakeld.
- Ⓟ dooft op de instrumentengroep en er verschijnt een melding op het display om het loszetten te bevestigen.

Als het voertuig uitgerust is met een automatische versnellingsbak en de rem niet automatisch wordt losgezet, controleer dan of de voorportieren goed dicht zijn.

Automatische bediening deactiveren

1. Start de motor.
2. Als de parkeerrem losgezet is, trek de parkeerrem dan aan door aan de schakelaar Ⓟ te trekken.
3. Haal uw voet van het rempedaal.
4. Druk minimaal 10 en maximaal 15 s op de schakelaar Ⓟ.
5. Laat de schakelaar Ⓟ los.
6. Houd het rempedaal ingetrapt.
7. Trek 2 s aan de schakelaar Ⓟ.

Het uitschakelen van de automatische bediening van de elektrische parkeerrem wordt bevestigd door dat brandt op de instrumentengroep

⇨ 110. De elektrische parkeerrem kan alleen handmatig worden aangetrokken en losgezet.

Om de automatische bediening weer in te schakelen moet u bovenstaande stappen herhalen.

Werkingstest

Wanneer de auto niet beweegt, kan de elektrische parkeerrem automatisch worden ingeschakeld. Dit wordt gedaan om het systeem te testen.

Storing

De storingsmodus van de elektrische parkeerrem wordt aangeduid door controlelampje en een bericht op het Driver Information Center.

Boordinformatie ⇨ 121.

Elektrische handrem aantrekken: schakelaar Ⓟ gedurende meer dan 5 s uittrekken en vasthouden. Als controlelampje Ⓟ brandt, is de elektrische handrem aangetrokken.

Elektrische handrem loszetten: schakelaar Ⓟ gedurende meer dan 2 s indrukken en vasthouden. Als controlelampje Ⓟ dooft, is de elektrische handrem losgezet.

Controlelampje Ⓟ knippert: elektrische parkeerrem is niet helemaal aangetrokken of losgezet. Knippert de lamp continu, zet de elektrische parkeerrem dan los en probeer deze weer aan te trekken.

Remassistentie

Bij het snel en krachtig intrappen van het rempedaal remt het systeem automatisch met maximale kracht.

Het werken van de remassistentie blijkt mogelijk uit het pulseren van het rempedaal en een grotere weerstand bij het intrappen van het rempedaal.

Blijf het rempedaal voor het maken van een noodstop gelijkmatig intrappen. Bij het loslaten van het rempedaal neemt de maximale remkracht automatisch af.

Hellingrem

Het systeem voorkomt onbedoeld bewegen bij het wegrijden op hellingen.

Bij het loslaten van het rempedaal na het stoppen op een helling blijven de remmen nog 2 s actief. De remmen gaan automatisch los zodra de auto begint met accelereren.

Rijregelsystemen

Elektronische stabiliteitsregeling en Traction Control-systeem

De elektronische stabiliteitsregeling (ESC) verbetert indien nodig de rijstabiliteit ongeacht de staat van het wegdek of de grip van de banden.

Zodra de auto dreigt uit te breken (onderstuur / overstuur) wordt het motorvermogen verminderd en worden de wielen afzonderlijk afgeremd.

ESC werkt in combinatie met het Traction Control-systeem (TC). Het voorkomt dat de aangedreven wielen doorslaan.

TC is een onderdeel van ESC.

De Traction Control verhoogt indien nodig de stabiliteit, ongeacht het type wegdek of de grip van de banden, door te voorkomen dat de aangedreven wielen doorslaan.

Zodra de aangedreven wielen beginnen door te slaan, wordt het motorvermogen verminderd en wordt het wiel met de meeste slip afzonderlijk afgeremd. Daardoor wordt de rijstabiliteit van de auto op een glad wegdek aanmerkelijk verbeterd.

ESC en TC werken na elke motorstart zodra controlelampje dooft.

Wanneer ESC en TC werken, knippert .

⚠ Waarschuwing

Laat u door dit speciale veiligheidssysteem niet verleiden tot een roekeloze rijstijl.

Snelheid aan de staat van het wegdek aanpassen.

Controlelampje ▷ 111.

Uitschakelen

ESC en TC zijn op ieder gewenst moment te deactiveren: druk op .

Het led-lampje in de toets brandt.

Bij het deactiveren van ESC en TC verschijnt er een statusbericht op het Driver Information Center.

ESC en TC wordt opnieuw geactiveerd door nogmaals op de knop te drukken, door de rem in te trappen of door sneller te rijden dan 50 km/u.

Het led-lampje in de knop dooft wanneer ESC en TC opnieuw worden geactiveerd.

ESC en TC worden ook opnieuw geactiveerd wanneer u het contact de volgende keer opnieuw inschakelt.

Storing

Bij een storing in het systeem licht het controlelampje ononderbroken op en verschijnt er een bericht op het Driver Information Center. Het systeem is buiten werking.

Oorzaak van de storing onmiddellijk door een werkplaats laten verhelpen.

Systeem voor gecontroleerde afdaling

Dankzij het systeem voor gecontroleerde afdaling rijdt de auto met een lage snelheid zonder het rempedaal te hoeven intrappen. Na het activeren van het systeem zal de auto automatisch vertragen tot een lage snelheid en die snelheid aanhouden. Er kunnen geluiden of trillingen van het remsysteem merkbaar zijn wanneer het systeem ingeschakeld is.

Voorzichtig

Alleen gebruiken bij het steil afdalen op terrein. Niet gebruiken op normale typen wegdek. Bij onnodig gebruik van de functie DCS, zoals bij het rijden op normale wegen, kan het remsysteem beschadigd raken en de ESC-functie niet meer werken.

Inschakelen

Let op
Als de afdaalregeling actief is, wordt de actieve noodrem automatisch uitgeschakeld.

Het systeem werkt alleen voor hellingen van meer dan 5%.

Druk bij snelheden van minder dan ongeveer 50 km/h op . Het systeem kan ook worden ingeschakeld wanneer de auto met lopende motor stilstaat. Het controlelampje op de instrumentengroep brandt groen om aan te geven dat het systeem ingeschakeld is.

Wanneer de auto begint aan de afdaling, regelt het systeem de snelheid van de auto en kunt u het gas- en rempedaal loslaten.

- Als de versnellingsbak in de eerste of tweede versnelling staat, neemt de snelheid af en knippert het controlelampje op de instrumentengroep snel.
- Als de versnellingsbak in de neutraalstand staat of het koppelingspedaal is losgelaten, neemt de snelheid af en knippert het controlelampje op de instrumentengroep langzaam.

Als het systeem werkt, gaan de remlichten automatisch aan.

Bij een snelheid van meer dan 30 km/u wordt de regeling tijdelijk onderbroken. Het controlelampje op de instrumentengroep wordt grijs. Echter, de led in de toets brandt nog steeds. De regeling wordt automatisch hervat als de snelheid daalt tot onder 30 km/u, de heling steiler is dan 5% en er aan de voorwaarden voor loslaten van het pedaal is voldaan.

Uitschakelen

Druk nogmaals op totdat de led in de toets dooft. Het groene controlelampje op de instrumentengroep dooft ook.

Het systeem kan ook worden uitgeschakeld door het rempedaal of het gaspedaal in te trappen.

Bij een snelheid van meer dan 70 km/u wordt het systeem automatisch uitgeschakeld. De led in de toets dooft.

Storing

Als het groene controlelampje na bediening van de knop niet gaat branden of knippert, vertoont het systeem een storing.

De hulp van een werkplaats inroepen.

Selective Ride Control

Voorzichtig

De auto is voornamelijk bestemd voor ritten over verharde wegen, met af en toe een terreinrit.

Rijd echter niet in terrein waar de auto beschadigd kan raken door obstakels, zoals stenen, en in terrein met steile hellingen en een slechte grip.

Doorwaad geen waterpartijen met de auto.

Voorzichtig

Bij ritten in het terrein kunnen plotselinge bewegingen en manoeuvres ertoe leiden dat er een botsing ontstaat of dat u de controle verliest.

Selective Ride Control biedt meer tractie in situaties met weinig grip (sneeuw, modder en zand).

Het systeem past zich aan het terrein aan door aansturen van de voorwielen en bespaart daarbij het gewicht dat normaal bij een conventionele vierwielaandrijving hoort.

Met Selective Ride Control kunt u kiezen tussen vijf rijmodi:

- modus ESC uit
- standaardmodus
- sneeuwmodus *
- moddermodus
- zandmodus

U schakelt de diverse modi in door aan de knop te draaien.

Er licht een led op en er verschijnt een statusbericht op het Driver Information Center om de gekozen modus te bevestigen.

modus ESC uit

In deze modus werken de ESC en Traction Control niet.

Een led in de toets brandt.

De ESC en Traction Control worden vanaf 50 km/h automatisch of elke keer dat u het contact inschakelt opnieuw geactiveerd.

Standaardmodus

Deze modus is gekalibreerd voor weinig wielspin, op basis van de verschillende soorten grip die bij dagelijkse ritten aan de orde zijn.

Elke keer bij uitschakelen van het contact, wordt het systeem automatisch teruggezet naar deze modus.

Sneeuwmodus *

Deze modus past zich aan op de grip van elk wiel tijdens het starten.

Bij het vooruitrijden optimaliseert het systeem de wielspin om de beste acceleratie op basis van de beschikbare tractie te waarborgen. Aanbevolen bij een dikke laag sneeuw en steile hellingen.

Deze modus is actief bij snelheden tot 50 km/h.

Moddermodus

Deze modus staat veel wielspin toe voor het wiel met de minste grip bij het starten. Dit verwijdert de modder en herstelt de tractie.

Tegelijkertijd wordt aan het wiel met de meeste grip het meest mogelijke koppel geleverd.

Deze modus is actief bij snelheden tot 80 km/h.

Zandmodus

In deze modus wordt er iets gelijktijdige wielspin op de twee aandrijfwielen toegestaan, waardoor de auto vooruitkomt en minder snel zal wegzakken.

Deze modus is actief bij snelheden tot 120 km/h.

Voorzichtig
Gebruik de andere modi niet op zand, omdat de auto vast zou kunnen komen te zitten.

Bestuurdersondersteuningssystemen

⚠ Waarschuwing

Bestuurdersondersteuningssystemen zijn ontwikkeld om de bestuurder te ondersteunen en niet om zijn aandacht te vervangen.

De bestuurder aanvaardt de volledige verantwoordelijkheid wanneer hij de auto bestuurt.

Wanneer bestuurdersondersteuningssystemen worden gebruikt, altijd op de huidige verkeerssituatie letten.

Cruise control

De cruisecontrol kan snelheden hoger dan 40 km/h opslaan en aanhouden. Bovendien moet bij een handgeschakelde versnelling minimaal de derde versnelling zijn ingeschakeld en bij een automatische versnellingsbak minimaal stand **D** of, in stand **M**, de tweede of een hogere versnelling.

Tijdens het bergop- en bergafwaarts rijden kan van de opgeslagen snelheden worden afgeweken.

Het systeem hanteert de ingestelde snelheid als rijsnelheid, zonder acht te geven op de stand van het gaspedaal.

U kunt de ingestelde snelheid tijdelijk overschrijden door stevig op het gaspedaal te trappen.

De status en de ingestelde snelheid staan op het Driver Information Center.

De cruise control niet inschakelen wanneer het aanhouden van een constante snelheid onverstandig is.

Controlelamp ⏲ ⇨ 113.

Systeem inschakelen

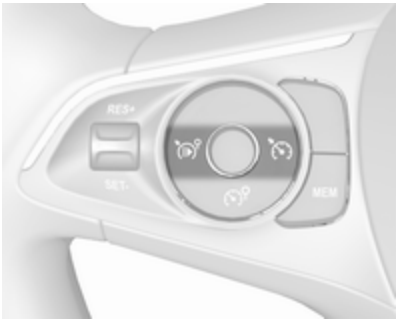

Druk op ⏲, waarna het symbool ⏲ en een bericht verschijnen op het Driver Information Center. Het systeem is nog steeds niet actief.

Functie activeren

Zelf een snelheid instellen

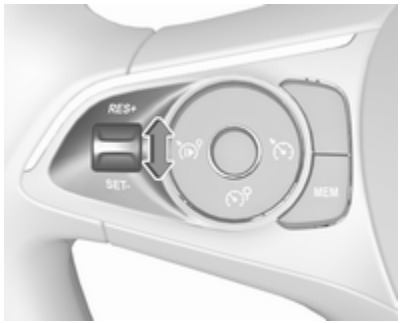

Trek op tot de gewenste snelheid en duw het kartelwiel eenmaal kort naar **RES/+** of **SET/-**. De huidige snelheid wordt opgeslagen en gehandhaafd. U kunt het gaspedaal loslaten.

De ingestelde snelheid is vervolgens te wijzigen door het kartelwiel naar **RES/+** te duwen om de snelheid te verhogen of naar **SET/-** om de snelheid te verlagen. Bij kort indrukken wijzigt u de snelheid in kleine stapjes en bij lang indrukken in grote stappen.

De ingestelde snelheid verschijnt op het Driver Information Center.

Snelheid van snelheidslimietdetectie overnemen

De intelligente snelheidsadaptatie informeert u wanneer de snelheidslimietdetectie een snelheidslimiet heeft gedetecteerd. De gedetecteerde maximumsnelheid kan worden gebruikt als een nieuwe waarde voor de cruisecontrol.

Met behulp van een camera boven aan de voorruit detecteert en leest dit systeem de maximumsnelheid en de borden einde maximumsnelheid. Het systeem houdt ook rekening met maximumsnelheden in de navigatiekaartgegevens.

De functie kan worden gedeactiveerd of geactiveerd in het menu Persoonlijke instellingen ⇨ 122.

Bij een actieve cruisecontrol verschijnt de gedetecteerde maximumsnelheid op het Driver Information Center en **MEM** licht op.

De weergegeven informatie hangt af van de versie van het Driver Information Center.

Op het Driver Information Center verschijnt het maximumsnelheidsbord op het display en licht **MEM** enkele seconden op.

Druk op **MEM** op het stuurwiel om de voorgestelde snelheid op te slaan.

Druk op **MEM** op het stuurwiel om de nieuwe snelheidsinstelling te bevestigen en op te slaan.

Deze snelheid geldt als de nieuwe waarde voor de cruisecontrol.

Ingestelde snelheid overschrijden

Het is mogelijk te versnellen door gas te geven. Na het loslaten van het gaspedaal wordt opnieuw de opgeslagen snelheid aangehouden.

Functie deactiveren

Druk op , de cruisecontrol staat in de pauzemodus en er verschijnt een bericht. U rijdt in de auto zonder cruisecontrol.

De cruisecontrol wordt gedeactiveerd, maar niet uitgeschakeld. De laatst opgeslagen snelheid blijft in het geheugen voor het later hervatten van de snelheid.

De cruisecontrol wordt automatisch gedeactiveerd in de volgende gevallen:

- U trapt op het rempedaal.
- U trapt op het koppelingspedaal.
- De rijsnelheid is lager dan 40 km/h.
- Het Traction Control of de elektronische stabiliteitsregeling is actief.
- De keuzehendel staat in de stand **N** (automatische versnellingsbak) / de eerste of tweede versnelling (handgeschakelde versnellingsbak).

Opgeslagen snelheid hervatten

Duw het kartelwiel naar **RES/+** bij een snelheid hoger dan 40 km/h. De opgeslagen snelheid wordt nu overgenomen.

Systeem uitschakelen

Druk op , de cruisecontrolmodus wordt gedeactiveerd en de cruisecontrolaanduiding op het Driver Information Center dooft.

Bij het indrukken van om de snelheidsbegrenzer uit te schakelen wordt u de cruisecontrol gedeactiveerd.

Bij het uitschakelen van het contact gaat een geprogrammeerde snelheid verloren.

Storing

Bij een storing in de cruisecontrol wordt de ingestelde snelheid gewist, waarbij de streepjes gaan knipperen.

De cruisecontrol werkt mogelijk niet goed, als de verkeersborden niet voldoen aan het Verdrag van Wenen inzake verkeersborden en verkeerstekens.

Snelheidsbegrenzer

De snelheidsbegrenzer voorkomt dat de auto een vooraf ingestelde snelheidslimiet overschrijdt.

De snelheidslimiet kan worden ingesteld op een snelheid hoger dan 30 km/h.

U kunt accelereren tot de ingestelde snelheid. Bij het afrijden van hellingen zijn afwijkingen van de snelheidslimiet mogelijk.

U kunt de ingestelde snelheid tijdelijk overschrijden door stevig op het gaspedaal te trappen.

De actuele snelheid en de ingestelde snelheidslimiet staan op het Driver Information Center.

Systeem inschakelen

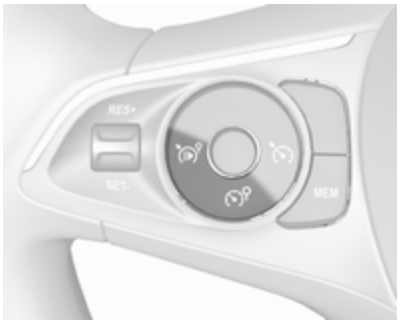

Druk op , waarna het symbool en een bericht verschijnen op het Driver Information Center. Het systeem is nog steeds niet actief.

Functie activeren

Zelf een snelheid instellen

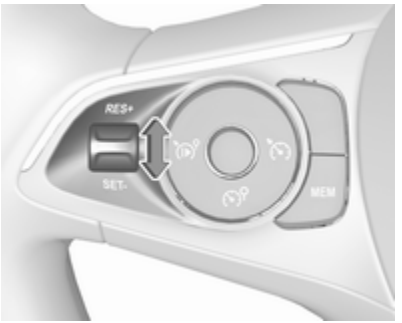

Duw het kartelwiel eenmaal kort naar **RES/+** of **SET/-**.

Na het instellen van de snelheid kunt u de gewenste maximumsnelheid instellen door het kartelwiel naar **RES/+** te duwen om de snelheid te verhogen of naar **SET/-** om de snelheid te verlagen. Bij kort indrukken wijzigt u de ingestelde snelheid in kleine stapjes en bij lang indrukken in grote stappen. De ingestelde snelheid verschijnt op het Driver Information Center.

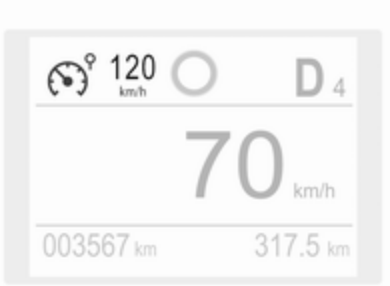

Druk op om de snelheidsbegrenzer te activeren.

Snelheid van verkeersbordherkenning overnemen

De intelligente snelheidsadaptatie informeert u wanneer de verkeersbordherkenning een snelheidslimiet heeft gedetecteerd. De gedetecteerde maximumsnelheid kan worden gebruikt als een nieuwe waarde voor de snelheidsbegrenzer.

Met behulp van een camera boven aan de voorruit detecteert en leest dit systeem de maximumsnelheid en de borden einde maximumsnelheid. Het systeem houdt ook rekening met maximumsnelheden in de navigatiekaartgegevens.

De functie is te activeren of te deactiveren in met menu Persoonlijke instellingen ⇨ 122.

Bij een actieve snelheidsbegrenzer verschijnt de gedetecteerde maximumsnelheid op het Driver Information Center en **MEM** licht op.

De weergegeven informatie hangt af van de versie van het Driver Information Center.

Op het Driver Information Center verschijnt het maximumsnelheidsbord en licht **MEM** enkele seconden op.

Druk op **MEM** op het stuurwiel om de voorgestelde snelheid op te slaan.

Druk op **MEM** op het stuurwiel om de nieuwe snelheidsinstelling te bevestigen en op te slaan.

Deze snelheid geldt als de nieuwe waarde voor de snelheidsbegrenzer.

Snelheidslimiet overschrijden

In noodgevallen is het mogelijk de snelheidslimiet te overschrijden door het gaspedaal stevig in te trappen, tot bijna tegen de aanslag.

Gaspedaal loslaten en de functie snelheidsbegrenzing wordt na het bereiken van een lagere snelheid dan de snelheidslimiet opnieuw geactiveerd.

Functie deactiveren

Druk op , de snelheidsbegrenzer staat in de pauzemodus en er verschijnt een bericht. Er is geen actieve snelheidslimiet voor de auto.

De snelheidsbegrenzer wordt gedeactiveerd, maar niet uitgeschakeld. De laatst opgeslagen snelheid blijft in het geheugen voor het later hervatten van de snelheid.

Snelheidslimiet hervatten

Druk op , de opgeslagen snelheidslimiet wordt hervat.

Systeem uitschakelen

Druk op , de snelheidsbegrenzermodus wordt gedeactiveerd en de snelheidslimietaanduiding op het Driver Information Center dooft.

Bij het indrukken van ter activering van de cruisecontrol wordt de snelheidsbegrenzer uitgeschakeld.

De ingestelde snelheid blijft bij uitschakeling van het contact in het geheugen liggen.

Storing

Bij een storing in de snelheidsbegrenzer wordt de ingestelde snelheid gewist, waarbij de streepjes gaan knipperen.

De snelheidsbegrenzer werkt mogelijk niet goed, als de verkeersborden niet voldoen aan het Verdrag van Wenen inzake verkeersborden en verkeerstekens.

Adaptieve cruise control

De adaptieve cruisecontrol is een verbetering van de conventionele cruisecontrol en biedt als aanvullende functie het aanhouden van een bepaalde volgafstand tot een voorligger. Het systeem gebruikt een camera bovenaan de voorruit en camerasensoren om de voorliggers te detecteren. Als er zich geen voertuig voor u bevindt, zal de adaptieve cruisecontrol zich als een conventionele cruisecontrol gedragen.

De adaptieve cruisecontrol verlaagt automatisch de rijsnelheid wanneer u een langzamer rijdende auto nadert. Vervolgens wordt de rijsnelheid op de geselecteerde volgafstand aangepast aan die van de voorligger. De rijsnelheid neemt toe of af met die van de voorligger, maar zal de ingestelde snelheid niet overschrijden. De cruisecontrol kan beperkt remmen, met geactiveerde remlichten.

Als de voorligger accelereert of van rijstrook wisselt, laat de adaptieve cruisecontrol u weer snel naar de ingestelde snelheid accelereren. Als de bestuurder de richtingaanwijzers bedient om een langzamer rijdend voertuig in te halen, laat de adaptieve cruisecontrol uw auto tijdelijk accelereren in de richting van dit voertuig om te helpen bij het inhalen ervan. De ingestelde snelheid wordt echter nooit overschreden.

Bij een handgeschakelde versnellingsbak kan de adaptieve cruisecontrol een snelheden instellen. Als de voorligger te langzaam rijdt en de gekozen volgafstand niet meer te handhaven is, klinkt er een geluidssignaal en verschijnt er een bericht op het Driver Information Center. Het bericht adviseert de bestuurder om de controle over te nemen van de auto. Bij auto's met een automatische versnellingsbak kan het systeem de auto tot stilstand afremmen.

Bij een handgeschakelde versnellingsbak kan de adaptieve cruisecontrol een snelheid van meer dan 30 km/h instellen. Als de voorligger te langzaam rijdt en de gekozen volgafstand niet meer te handhaven is, klinkt er een geluidssignaal en verschijnt er een bericht op het Driver Information Center. Het bericht adviseert de bestuurder om de controle over te nemen van de auto. Bij auto's met een automatische versnellingsbak kan het systeem de auto tot stilstand afremmen.

⚠ Waarschuwing

Bij het rijden met de adaptieve cruisecontrol dient de bestuurder altijd zijn of haar volledige aandacht bij het verkeer te houden. De bestuurder behoudt de volledige controle over de auto omdat rempedaal, gaspedaal en de knop voorrang hebben op de adaptieve cruisecontrol.

Systeem inschakelen

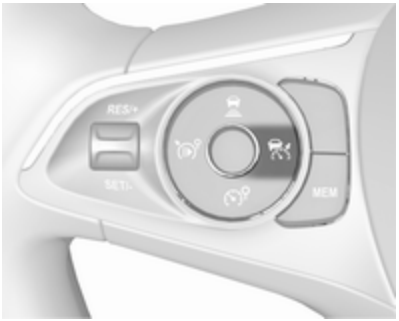

Druk op , het symbool verschijnt op het Driver Information Center. Het systeem is nog steeds niet actief.

Functie activeren door de snelheid in te stellen

De adaptieve cruisecontrol moet handmatig worden ingeschakeld bij een snelheid tussen 30 km/u en 180 km/u.

Bij auto's met automatische versnellingsbak moet de automatische keuzehendel op **D** of **M.** staan

Trek op tot de gewenste snelheid en duw het kartelwiel naar **SET/-**. De huidige snelheid wordt opgeslagen en gehandhaafd.

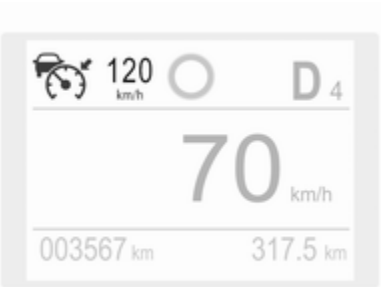

De ingestelde snelheid verschijnt op het Driver Information Center.

Wanneer de adaptieve cruisecontrol werkt, wordt het Stop/Start-systeem automatisch uitgeschakeld.

Ingestelde snelheid overschrijden

Het blijft altijd mogelijk om harder dan de ingestelde snelheid te rijden door het gaspedaal in te trappen. Na het loslaten van het gaspedaal hervat de auto de opgeslagen snelheid. Als een voorligger langzamer rijdt dan de opgeslagen snelheid, wordt de volgafstand hervat die de bestuurder heeft ingesteld.

Bij overschrijding van de ingestelde snelheid knippert de snelheidsinstelling op het Driver Information Center en er verschijnt een waarschuwingsbericht.

⚠ Waarschuwing

Als de bestuurder de snelheid opvoert, deactiveert het systeem het automatisch remmen. Dit wordt aangegeven als een pop-upwaarschuwing op het Driver Information Center.

Snelheid verhogen

Houd, terwijl de adaptieve cruisecontrol actief is, het kartelwiel naar **RES/+** geduwd of duw het wiel herhaaldelijk naar **RES/+**: De snelheid wordt traploos of in kleine stapjes verhoogd.

Snelheid verlagen

Houd, terwijl de adaptieve cruisecontrol actief is, het kartelwiel naar **SET/-** geduwd of duw het wiel herhaaldelijk naar **SET/-**: De snelheid wordt traploos of in kleine stapjes verlaagd.

Opgeslagen snelheid hervatten

Duw het kartelwiel naar **RES/+** bij een rijsnelheid hoger dan 30 km/h. De adaptieve cruisecontrol wordt geactiveerd en hanteert de ingestelde snelheid.

Snelheidslimiet overnemen van de verkeersbordherkenning

De intelligente snelheidsadaptatie informeert u wanneer de verkeersbordherkenning een snelheidslimiet heeft gedetecteerd. De gedetecteerde maximumsnelheid is te gebruiken als nieuwe snelheidsinstelling voor de adaptieve cruisecontrol.

Dankzij de camera boven aan de voorruit detecteert en leest dit systeem de maximumsnelheid en de borden einde maximumsnelheid. Het systeem houdt ook rekening met maximumsnelheden in de navigatiekaartgegevens.

De functie is te activeren of te deactiveren in met menu Persoonlijke instellingen ⇨ 122.

Bij een adaptieve cruisecontrol verschijnt de gedetecteerde maximumsnelheid op het Driver Information Center en **MEM** licht op.

Op het Driver Information Center verschijnt het maximumsnelheidsbord op het display en licht **MEM** enkele seconden op.

Druk op **MEM** op het stuurwiel om de voorgestelde snelheid op te slaan.

Druk op **MEM** op het stuurwiel om de nieuwe snelheidsinstelling te bevestigen en op te slaan.

Deze maximumsnelheid is daarmee de nieuwe snelheidsinstelling voor de adaptieve cruisecontrol.

Adaptieve cruisecontrol bij auto's met een automatische versnellingsbak

Bij auto's met een automatische versnellingsbak maakt de adaptieve cruisecontrol het mogelijk om de gekozen volgafstand tot een remmen voorligger aan te houden totdat de auto helemaal stilstaat.

Als het systeem uw auto achter een voorligger tot stilstand heeft gebracht, maakt de snelheidsinstelling plaats voor een groen controlelampje Ⓐ. Dit lampje geeft aan dat de auto automatisch staande wordt gehouden.

Als de stilstaande voorligger langere tijd heeft gestopt en weer begint te rijden, zal het groene controlelampje Voorligger gedetecteerd Ⓐ knipperen en klinkt er een geluidssignaal om u eraan te herinneren om het verkeer te controleren voordat u weer wegrijdt.

Wanneer de voorligger wegrijdt, moet u op het gaspedaal trappen tot een snelheid van 30 km/h en het kartelwiel naar **SET-** of **RES+** duwen om de adaptieve cruisecontrol te hervatten. Bij een stop van meer dan vijf minuten of als het bestuurdersportier wordt geopend en de veiligheidsgordel van de bestuurder wordt losgemaakt, dan wordt de elektrische parkeerrem automatisch geactiveerd om de auto staande te houden. Controlelampje Ⓟ lichten op. Trap om de elektrische parkeerrem los te zetten het gaspedaal in.

Elektrische parkeerrem ⇨ 164.

⚠ Waarschuwing

Wanneer het systeem wordt gedeactiveerd of geannuleerd, zorgt het systeem er niet langer voor dat de auto stil blijft staan, waardoor de auto kan gaan rijden. Houd er altijd rekening mee dat u zelf op de rem moet trappen om ervoor te zorgen dat de auto blijft stilstaan.

Verlaat de auto niet wanneer deze staande wordt gehouden door de adaptieve cruise control. Zet de keuzehendel altijd in de parkeerstand **P** en schakel het contact uit voordat u de auto verlaat.

Volgafstand instellen

Als de adaptieve cruisecontrol een voorligger met een lagere snelheid constateert, zal deze de rijsnelheid aanpassen om de geselecteerde volgafstand te handhaven.

De volgafstand is in te stellen op: kort (1 balkje), normaal (2 balkjes) of lang (3 balkjes).

Als de motor draait en de adaptieve cruisecontrol wordt geactiveerd (grijs), kunt u de instelling voor de volgafstand aanpassen:

Druk op , de huidige instelling verschijnt op het Driver Information Center.

Druk opnieuw op om de volgafstand te wijzigen: De nieuwe instelling verschijnt op het Driver Information Center.

De geselecteerde volgafstand wordt aangegeven via gevulde balkjes op het adaptieve cruisecontrolscherm.

⚠ Waarschuwing

De bestuurder aanvaardt de volle verantwoordelijkheid voor het bewaren van een veilige onderlinge afstand bij de betreffende verkeers-, weers- en zichtomstandigheden. Indien de situatie zulks vereist, moet de afstand tot voorligger worden aangepast of het systeem worden uitgeschakeld.

Detectie van voorligger

Als het systeem een voertuig in de rijrichting detecteert, verandert het symbool voor de adaptieve cruisecontrol op het Driver Information Center: verandert in .

Functie deactiveren

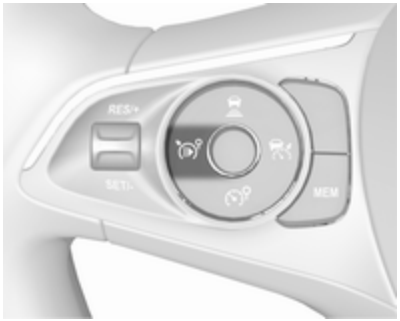

Druk op , de adaptieve cruisecontrol staat in de pauzemodus en er verschijnt een bericht. U rijdt in de auto zonder adaptieve cruisecontrol.

De adaptieve cruisecontrol is gedeactiveerd, maar niet uitgeschakeld. De laatst opgeslagen snelheid blijft in het geheugen voor later gebruik.

De adaptieve cruisecontrol wordt automatisch gedeactiveerd in de volgende gevallen:

- U trapt op het rempedaal.
- De auto trekt op tot een snelheid hoger dan 180 km/h of remt af tot een snelheid lager dan 30 km/h.
- De elektrische parkeerrem wordt ingeschakeld.
- Het Traction Control of de elektronische stabiliteitsregeling is gedeactiveerd of actief.
- De keuzehendel van de automatische versnellingsbak staat noch in stand **D** noch in stand **M**.
- In de elektronische stabiliteitsregeling is een storing gedetecteerd.

Systeem uitschakelen

Druk op , de adaptieve cruisecontrolmodus wordt gedeactiveerd en de aanduiding voor adaptieve cruisecontrol op het Driver Information Center dooft.

Bij het indrukken van om de snelheidsbegrenzer in te schakelen wordt de adaptieve cruisecontrol gedeactiveerd.

Het uitschakelen van het contact wist de opgeslagen snelheidsinstelling.

Aandacht van de bestuurder

- Gebruik de adaptieve cruisecontrol met beleid in bochten of op heuvelachtige wegen, het systeem kan contact met de voorligger verliezen en heeft tijd nodig om deze opnieuw te detecteren.
- Gebruik het systeem niet op gladde wegen omdat het snelle veranderingen in de tractie (doorslaan) van de banden kan veroorzaken, waardoor u de macht over het stuur zou kunnen verliezen.
- Gebruik het systeem niet wanneer u met het reservewiel rijdt.

Systeembeperkingen

⚠ Waarschuwing

De automatische remkracht van het systeem volstaat niet voor krachtig remmen en de remwerking is mogelijk onvoldoende om een botsing te vermijden.

- Na aan plotselinge rijstrookwissel, heeft het systeem enige tijd nodig om de volgende voorligger te detecteren. Als dus een nieuwe voorligger wordt gedetecteerd, kan het systeem de snelheid verhogen in plaats van te remmen.
- De adaptieve cruisecontrol negeert tegenliggers.
- De adaptieve cruisecontrol houdt voor het remmen en wegrijden geen rekening met voetgangers en dieren.
- De adaptieve cruisecontrol houdt alleen bij een lage snelheid rekening met gestopte voertuigen.
- Gebruik de adaptieve cruisecontrol niet bij het trekken van een aanhanger.
- Gebruik adaptieve cruisecontrol niet op wegen met een hellingspercentage van meer dan 10%.

Bochten

De adaptieve cruisecontrol berekent aan de hand van de centrifugale kracht een voorspelde koers. Deze voorspelde koers neemt de kenmerken van de huidige bocht in aanmerking, maar kan geen veranderingen incalculeren. Het systeem kan de huidige voorligger verliezen of zich op een voertuig in een andere rijstrook richten. Dit kan gebeuren tijdens het inzetten of uitrijden van een bocht of als de bocht scherper of minder scherp wordt. Als het systeem geen voorligger meer detecteert, dooft het controlelampje .

Als de centrifugale kracht in een bocht te groot is, zal het systeem de rijsnelheid enigszins verlagen. Deze rematctie is niet ontworpen om te voorkomen dat de auto uit de bocht vliegt. De bestuurder is verantwoordelijk voor het verlagen van de snelheid bij het ingaan van een bocht en in het algemeen voor het aanpassen van de snelheid aan het wegtype en de geldende maximumsnelheid.

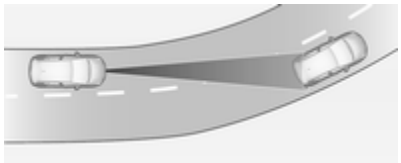

Snelwegen

Op snelwegen moet u de ingestelde snelheid aanpassen aan de omstandigheden en het weer. Bedenk altijd dat de adaptieve cruisecontrol een beperkt zichtbereik, een beperkte remkracht en een bepaalde reactietijd heeft waarin wordt geverifieerd of een voertuig zich al dan niet voor u bevindt. De adaptieve cruisecontrol is mogelijk niet in staat om de auto tijdig af te remmen, om aanrijdingen te voorkomen met veel langzamer rijdende voorliggers of na een rijstrookwissel. Dit geldt met name bij hoge snelheden of als het zicht door de weersomstandigheden beperkt is.

Bij het oprijden of verlaten van een snelweg kan de adaptieve cruisecontrol de voorligger uit het zicht verliezen en naar de instelde snelheid accelereren. Verlaag daarom de snelheid voor het oprijden of verlaten van de snelweg.

Koersveranderingen

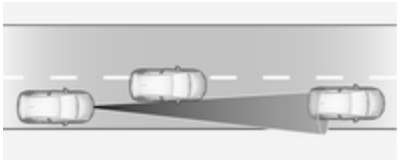

Als een ander voertuig voor u invoegt, zal de adaptieve cruisecontrol pas rekening met dit voertuig houden wanneer het voertuig zich volledig op uw pad bevindt. Wees alert en gereed om te remmen als sneller remmen noodzakelijk is.

Aandachtspunten in heuvelachtig gebied

⚠ Waarschuwing

Gebruik de adaptieve cruise control niet op steile en heuvelachtige wegen.

De systeemprestaties onder heuvelachtige omstandigheden hangen af van de rijsnelheid, de belading, de verkeersomstandigheden en het hellingspercentage. In heuvelachtige omstandigheden worden voorliggers mogelijk niet gedetecteerd. Op steile hellingen moet u mogelijk gas bijgeven om de rijsnelheid te handhaven. Bij het omlaagrijden kan het nodig zijn om te remmen om uw snelheid te handhaven of te verlagen.

Let erop dat u door te remmen het systeem deactiveert.

Storing

Bij een storing in de adaptieve cruisecontrol wordt u gewaarschuwd door het oplichten van een waarschuwingslampje en een bericht op het instrumentenpaneel en er klinkt een geluidssignaal.

De adaptieve cruisecontrol werkt mogelijk niet goed, als de verkeersborden niet voldoen aan het Verdrag van Wenen inzake verkeersborden en verkeerstekens.

Laat het systeem nakijken door een dealer of een erkende werkplaats.

Gebruik het systeem om veiligheidsredenen niet als de remlichten defect zijn.

Frontaanrijdingswaarschuwing

De frontaanrijdingswaarschuwing kan helpen schade bij frontale aanrijdingen te vermijden of beperken.

De frontaanrijdingswaarschuwing gebruikt de frontcamera in de voorruit om een voetganger direct vóór u te detecteren.

Als een voorligger te snel nadert, klinkt er een geluidssignaal en verschijnt er een waarschuwing in het Driver Information Centre.

⚠ Waarschuwing

De frontaanrijdingswaarschuwing is een waarschuwingssysteem dat de remmen niet activeert. Bij het met een te hoge snelheid naderen van een voorligger, kan er onvoldoende tijd zijn om een aanrijding te voorkomen.

De bestuurder aanvaardt de volle verantwoordelijkheid voor het bewaren van een veilige onderlinge afstand bij de betreffende verkeers-, weers- en zichtomstandigheden.

De bestuurder moet onder het rijden altijd zijn of haar onverdeelde aandacht aan het verkeer geven. De bestuurder moet altijd gereed zijn om actie te ondernemen en te remmen.

Inschakelen

De frontaanrijdingswaarschuwing werkt automatisch en detecteert voertuigen bij alle snelheden tussen 5 en 85 km/u. Het systeem detecteert stilstaande voertuigen bij een rijsnelheid onder 80 km/u.

Bestuurder waarschuwen

De bestuurder wordt gewaarschuwd aan de hand van het volgende:

- symbool ⚠ gaat branden en er verschijnt een waarschuwingsbericht op het Driver Information Center, wanneer de volgafstand te klein wordt.
- symbool ⚠ gaat branden en er verschijnt een waarschuwingsbericht op het Driver Information Center in combinatie met een geluidssignaal, wanneer een botsing dreigt en de bestuurder onmiddellijk moet ingrijpen.

⚠ Waarschuwing

De frontaanrijdingswaarschuwing is een waarschuwingssysteem dat de remmen niet activeert. Bij het met een te hoge snelheid naderen van een voorligger, kan er onvoldoende tijd zijn om een aanrijding te voorkomen.

De bestuurder aanvaardt de volle verantwoordelijkheid voor het bewaren van een veilige onderlinge afstand bij de betreffende verkeers-, weers- en zichtomstandigheden.

De bestuurder moet onder het rijden altijd zijn of haar onverdeelde aandacht aan het verkeer geven. De bestuurder moet altijd gereed zijn om actie te ondernemen en te remmen.

Voorzichtig

De kleur van dit waarschuwingslampje komt niet overeen met plaatselijke verkeerswetten met

betrekking tot uw afstand tot de voorligger. De bestuurder is te allen tijde volledig verantwoordelijk voor het op een veilige afstand volgen van de voorligger, volgens de betreffende verkeersregels, het weer en de toestand van de weg.

De gevoeligheid van het systeem instellen

In het menu ⇨ 122 van de persoonlijke instellingen moet u de systeemgevoeligheid instellen op dichtbij, normaal of veraf.

De gekozen instelling wordt gehandhaafd totdat deze wordt aangepast. De timing van de waarschuwingen verandert met de rijsnelheid. Hoe sneller de auto rijdt, hoe verder de waarschuwing wordt gegeven. Houd bij het selecteren van de timing van de waarschuwingen rekening met de verkeerssituatie en de weersomstandigheden.

Uitschakelen

Het systeem is alleen uit te schakelen door activering van het actieve noodstopsysteem in de persoonlijke instellingen ⇨ 122.

Systeembeperkingen

De frontaanrijdingswaarschuwing is bedoeld om alleen te waarschuwen voor voertuigen, maar kan ook op andere obstakels reageren.

In de volgende gevallen detecteert de frontaanrijdingswaarschuwing wellicht geen voorliggers of kunnen de prestaties van de sensor beperkt zijn:

- bij ritten op bochtige of heuvelachtige wegen
- bij nachtelijke ritten
- bij een beperkt zicht door weersomstandigheden, zoals bij mist, regen of sneeuw
- de sensor in de voorruit wordt afgedekt door (natte) sneeuw, ijs, modder, vuil etc.
- de voorruit is beschadigd of bedekt met vreemde voorwerpen, bijv. stickers

Actieve noodrem

De actieve noodrem kan helpen om de schade en letsel door aanrijdingen met voertuigen, voetgangers of obstakels direct vóór de auto te beperken, indien een aanrijding door remmen of sturen niet langer kan worden vermeden. Voordat de actieve noodrem ingrijpt, wordt de bestuurder gewaarschuwd door de frontaanrijdingswaarschuwing ⇨ 183 of de voetgangersbescherming vóór ⇨ 188.

Deze functie maakt gebruik van input uit vele bronnen (bijv. camerasensor, remdruk, rijsnelheid) om de waarschijnlijkheid van een frontale aanrijding te berekenen.

⚠ Waarschuwing

Dit systeem is niet bedoeld om de verantwoordelijkheid van de bestuurder, voor het besturen van de auto en anticiperen op de verkeerssituatie, over te nemen. Het is alleen bedoeld als aanvulling om de rijsnelheid vóór een botsing te verlagen.

Het systeem reageert mogelijk niet op dieren. Na een plotselinge verandering van rijstrook, heeft het systeem enige tijd nodig om de nieuwe voorligger te detecteren.

De bestuurder moet altijd gereed zijn om actie te ondernemen en te remmen en sturen om aanrijdingen te voorkomen.

Gebruiksvoorwaarden

Het actieve noodstopsysteem is voorzien van een frontcamera en werkt in vooruitversnellingen boven wandeltempo tot 85 km/u. Het systeem detecteert stilstaande voertuigen bij een rijsnelheid onder 80 km/u.

Inschakelen

Een voorwaarde is dat de Frontaanrijdingswaarschuwing met frontcamerasysteem niet in het menu Persoonlijke instellingen is gedeactiveerd ⇨ 122.

Werking

Het systeem omvat:

- automatisch noodstopsysteem
- anticiperend remassistentiesysteem
- frontaanrijdingswaarschuwing
- voetgangersbescherming vóór

Automatisch noodstopsysteem

Na het activeren van het remvoorbereidingssysteem en net voor het moment van aanrijding past deze functie automatisch beperkte remactie toe om de snelheid te verlagen of een botsing te voorkomen. Als de actieve noodrem werkt, knippert (🚨) op de instrumentengroep. Afhankelijk van de situatie kan de auto automatisch iets of krachtig afremmen. Dit automatisch remmen vóór is alleen mogelijk als er een voorligger ⇨ 183 of een voetganger ⇨ 188 wordt gedetecteerd.

Het automatische noodstopsysteem remt de auto mogelijk tot stilstand af om een mogelijke botsing te helpen voorkomen.

- Automatische versnellingsbak: Als de auto volledig tot stilstand komt, blijft het systeem nog zo'n twee seconden automatisch remmen. Houd het rempedaal ingetrapt om te voorkomen dat de auto weer gaat rijden.
- Handgeschakelde versnellingsbak: Als de auto volledig tot stilstand komt, kan de motor afslaan.

De werking van de functie is mogelijk voelbaar door een lichte trilling in het rempedaal.

⚠ Waarschuwing

Het automatisch noodstopsysteem is een noodfunctie ter voorbereiding op een botsing en is niet

ontworpen om botsingen te voorkomen. Vertrouw voor het afremmen van de auto niet op het systeem. Het automatische noodstopsysteem remt niet buiten het actieve snelheidsbereik en reageert alleen op gedetecteerde voertuigen en voetgangers.

Anticiperend remassistentiesysteem

Naast het automatische noodstopsysteem, verhoogt de anticiperende remassistent de gevoeligheid van de remondersteuning. Daarom remt de auto bij minder stevig intrappen van het rempedaal onmiddellijk krachtig af. Deze functie helpt de bestuurder om sneller en krachtiger te remmen vóór de mogelijke aanrijding.

⚠ Waarschuwing

De actieve noodrem is niet ontworpen voor krachtig autonoom remmen of het automatisch vermijden van botsingen. Het is ontworpen om de rijsnelheid voorafgaand aan een aanrijding te verlagen. Het reageert mogelijk niet op dieren. Na een plotselinge verandering van rijstrook, heeft het systeem enige tijd nodig om de nieuwe voorligger te detecteren.

De bestuurder moet onder het rijden altijd zijn of haar onverdeelde aandacht aan het verkeer geven. De bestuurder moet altijd gereed zijn om actie te ondernemen en te remmen en sturen om aanrijdingen te voorkomen.

Het systeem is ontworpen voor een situatie waarin alle inzittenden hun veiligheidsgordels dragen.

Frontaanrijdingswaarschuwing ⇨ 183.

Voetgangersbescherming vóór ⇨ 188.

Uitschakelen

U kunt de actieve noodrem deactiveren in het menu Persoonlijke instellingen ⇨ 122. Bij deactivering gaat (🚘) branden op de instrumentengroep en er verschijnt een waarschuwingsbericht in het Driver Information Center.

In de volgende gevallen adviseren we u om het systeem te deactiveren in het menu Persoonlijke instellingen:

- bij het trekken van een aanhanger of caravan
- bij het vervoer van lange voorwerpen op een imperiaal of dakdrager
- wanneer de auto wordt gesleept met een draaiende motor
- wanneer een reservewiel is gemonteerd dat kleiner is dan de overige wielen
- alvorens een automatische wasstraat binnen te rijden met een draaiende motor
- alvorens de auto op een rollenbank te plaatsen in een werkplaats
- als de voorruit beschadigd is in de buurt van de camera
- als de voorbumper beschadigd is
- als de remlichten niet werken

Systeembeperkingen

In sommige gevallen kan de actieve noodrem automatisch remmen in situaties waarin dat onnodig lijkt te zijn, bijvoorbeeld in parkeergarages, als er verkeersborden in een bocht staan of door auto's die zich in een andere rijstrook bevinden. Dit behoort bij de normale werking van het systeem, de auto behoeft geen onderhoud. Trap om automatisch remmen te negeren het gaspedaal stevig in als de situatie en de omgeving dat toelaten.

In de volgende situaties zijn de prestaties van de actieve noodrem beperkt:

- Bij ritten op bochtige of heuvelachtige wegen.
- De functie detecteert alle voertuigen, in het bijzonder voertuigen met een aanhanger, trekkers, modderige voertuigen, enz.
- De functie detecteert een voertuig wanneer het zicht door weersomstandigheden beperkt is, zoals bij mist, regen of sneeuw.
- Bij nachtelijke ritten.
- Weeromstandigheden het zicht beperken, zoals bij mist, regen of sneeuw.
- De voorruit is beschadigd of bedekt met vreemde voorwerpen, bijv. stickers.

Houd onderweg altijd uw aandacht bij het verkeer en wees altijd paraat om handelend op te treden door bij dreigende botsingen op de rem te trappen en / of de auto weg te sturen.

Storing

Als het systeem moet worden nagekeken, brandt ⓔ op de instrumentengroep, verschijnt er een bericht op het Driver Information Center en klinkt er een geluidssignaal.

Als het systeem niet naar behoren functioneert, verschijnen er berichten in het Driver Information Centre.

Boordinformatie ⇨ 121.

Voetgangersbescherming vóór

Voetgangersbescherming vóór voorkomt of vermindert mogelijk letsel voetgangers bij een frontale aanrijding in een vooruitversnelling.

Het systeem gebruikt de frontcamera in de voorruit om een voetganger direct vóór u te detecteren.

Voetgangersbescherming vóór kan in een vooruitversnelling bij snelheden tussen 5 en 60 km/u voetgangers detecteren en ervoor waarschuwen.

Bij 's nachts rijden werkt het systeem beperkt.

⚠ Gevaar

Het remsysteem voor voetgangers vóór geeft geen waarschuwing en remt de auto niet automatisch af, tenzij het een voetganger detecteert.

Het systeem beschermt mogelijk niet voetgangers, waaronder kinderen, wanneer de voetganger zich niet direct vóór de auto

bevindt, niet geheel zichtbaar is, niet rechtop staat of onderdeel van een groep is.

Voetgangersbescherming vóór omvat onder meer:

- voetganger vóór de auto detecteren
- waarschuwing voetganger vóór

Voetgangersbescherming vóór wordt samen met de frontaanrijdingswaarschuwing geactiveerd.

Frontaanrijdingswaarschuwing ⇨ 183.

Voetganger vóór de auto detecteren

Een voetganger vóór de auto tot op een afstand van ongeveer 40 m wordt aangegeven door een symbool op de instrumentengroep.

Waarschuwing voetganger vóór

Bij te snel naderen van een gedetecteerde voetganger verschijnt er een waarschuwingsbericht op het Driver Information Center. Er klinkt een geluidssignaal.

Bij de waarschuwing voetganger vóór werkt de cruisecontrol of de adaptieve cruisecontrol mogelijk niet.

Systeembeperkingen

In de volgende gevallen detecteert de voetgangersbescherming vóór mogelijk geen voetganger vóór de auto of werkt de sensor mogelijk maar beperkt:

- de rijsnelheid is buiten het bereik van 5 km/h tot 60 km/h in een vooruitversnelling
- de afstand tot een voetganger vóór de auto is meer dan 40 m
- bij ritten op bochtige of heuvelachtige wegen
- bij nachtelijke ritten
- bij een beperkt zicht door weersomstandigheden, zoals bij mist, regen of sneeuw
- de sensor in de voorruit wordt afgedekt door (natte) sneeuw, ijs, modder, vuil etc.
- de voorruit is beschadigd of bedekt met vreemde voorwerpen, bijv. stickers

Parkeerhulp

Algemene informatie

Wanneer er een aanhanger of fietsdrager op de trekhaak is gemonteerd, wordt de parkeerhulp gedeactiveerd.

⚠ Waarschuwing

De bestuurder is zelf geheel verantwoordelijk voor het inparkeren.

Controleer bij het achteruit- en vooruitrijden en het gebruik van de parkeerhulp de zone rondom de auto.

Parkeerhulp achter

De parkeerhulp achter vereenvoudigt het inparkeren door de afstand tussen de auto en eventuele obstakels achter te meten. Deze informeert en waarschuwt u met akoestische signalen en een aanduiding op het display.

Het systeem gebruikt ultrasone parkeersensoren in de achterbumper.

Inschakelen

De parkeerhulp achter wordt geactiveerd wanneer u bij ingeschakeld contact de achteruitversnelling inschakelt. Dit wordt bevestigd door een geluidssignaal.

Graphic-Info-Display: Het systeem is klaar voor gebruik, wanneer het ledlampje in de parkeerhulpknop niet brandt.

Colour-Info-Display: Activeer de parkeerhulp in de ⇨ 122.

Melding

Het systeem waarschuwt u bij een ingeschakelde achteruitversnelling met akoestische signalen voor obstakels achter de auto op een afstand kleiner dan 50 cm.

Afhankelijk van de kant waar de auto dichter bij een obstakel is, hoort u aan de desbetreffende zijde akoestische waarschuwingssignalen in de auto. De akoestische signalen volgen elkaar sneller op naarmate de afstand tot dat obstakel afneemt. Is de afstand kleiner dan ongeveer 30 cm, dan klinkt er een continu geluid.

Ook wordt de afstand tot obstakels achter de auto weergegeven door veranderlijke afstandslijnen op het Info-Display ⇨ 117. Wanneer u het obstakel erg dicht bent genaderd, verschijnt het gevarensymbool ⚠

Uitschakelen

Het systeem wordt automatisch uitgeschakeld bij inschakeling van de achteruitversnelling. Druk op om het systeem handmatig uit te schakelen. Het led-lampje in de knop gaat branden, wanneer het systeem gedeactiveerd is. Als het systeem handmatig uitgeschakeld is, wordt het bij de volgende keer inschakelen van het contact niet automatisch opnieuw ingeschakeld.

Graphic-Info-Display: Het systeem is klaar om te worden uitgeschakeld, wanneer de led in de parkeerhulpknop brandt.

Colour-Info-Display: Deactiveer de parkeerhulp in de ⇨ 122. De staat van het systeem

Parkeerhulp voor-achter

De parkeerhulp voor-achter meet de afstand tussen de auto en voorgelegen obstakels en achter de auto. Deze informeert en waarschuwt u met akoestische signalen en een aanduiding op het display.

Het gebruikt twee verschillende akoestische waarschuwingssignalen voor de controlezones voor en achter, elk met een andere geluidsfrequentie.

Het systeem gebruikt ultrasone parkeersensoren in de voor- en achterbumper.

Inschakelen

Wanneer bij een rijsnelheid lager dan 10 km/h een obstakel voor de auto wordt gedetecteerd, wordt naast de parkeerhulp ook de parkeerhulp voor geactiveerd.

Graphic-Info-Display: Het systeem is klaar voor gebruik, wanneer het ledlampje in de parkeerhulpknop niet brandt.

Colour-Info-Display: Activeer de parkeerhulp in de ⇨ 122.

Melding

Het systeem waarschuwt u met akoestische signalen voor obstakels vóór of achter de auto.

Afhankelijk van de kant waar de auto dichter bij een obstakel is, hoort u aan de desbetreffende zijde akoestische waarschuwingssignalen in de auto. De akoestische signalen volgen elkaar sneller op naarmate de afstand tot dat obstakel afneemt. Is de afstand kleiner dan ongeveer 30 cm, dan klinkt er een continu geluid.

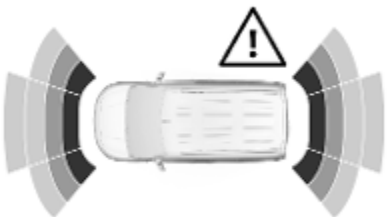

Ook wordt de afstand tot obstakels voor en achter de auto weergegeven door veranderlijke afstandslijnen op het Info-Display ⇨ 117.

Als de auto langer dan drie seconden in een vooruitversnelling stopt, als de automatische versnellingsbak op **P** staat of als er geen andere obstakels worden gedetecteerd, klinken er geen geluidssignalen.

Uitschakelen

Het systeem wordt automatisch uitgeschakeld wanneer de rijsnelheid hoger dan 10 km/h is, door het aantrekken van de elektrische parkeerrem of door het indrukken van de parkeerhulptoets .

Graphic-Info-Display: Het systeem is klaar om te worden uitgeschakeld, wanneer de led in de parkeerhulpknop brandt.

Colour-Info-Display: Deactiveer de parkeerhulp in de ⇨ 122.

Parkeerhulp voor-achter-zijwaarts

De parkeerhulp voor-achter-zijwaarts meet de afstand tussen de auto en voorgelegen obstakels, achter en aan de zijkant van de auto. Deze informeert en waarschuwt u met akoestische signalen en een aanduiding op het display.

Het systeem gebruikt ultrasone parkeersensoren in de achter- en voorachterbumper en op de flanken van de auto.

Inschakelen

Naast de parkeerhulp achter en de parkeerhulp voor-achter wordt de parkeerhulp voor-achter-zijwaarts geactiveerd wanneer het systeem vaste objecten aan één of beide zijkanten van de auto detecteert.

Graphic-Info-Display: Het systeem is klaar voor gebruik, wanneer het ledlampje in de parkeerhulpknop niet brandt.

Colour-Info-Display: Activeer de parkeerhulp in de ⇨ 122.

Melding

Het systeem waarschuwt u met akoestische signalen voor mogelijk gevaarlijke obstakels vóór de auto, achter de auto en aan de zijkant van de auto.

Afhankelijk van de kant waar de auto dichter bij een obstakel is, hoort u aan de desbetreffende zijde akoestische waarschuwingssignalen in de auto. De akoestische signalen volgen elkaar sneller op naarmate de afstand tot dat obstakel afneemt. Is de afstand kleiner dan ongeveer 30 cm, dan klinkt er een continu geluid.

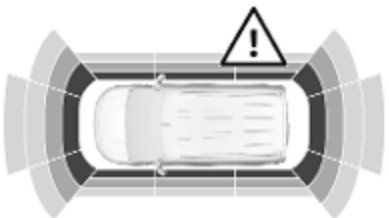

Ook wordt de afstand tot obstakels voor, achter en aan de zijkanten van de auto weergegeven door veranderlijke afstandslijnen op het Colour-Info-Display.⇨ 117.

Uitschakelen

Het systeem wordt automatisch uitgeschakeld wanneer de rijsnelheid hoger dan 10 km/h is, door het aantrekken van de elektrische parkeerrem of door het indrukken van de parkeerhulptoets .

Graphic-Info-Display: Het systeem is klaar om te worden uitgeschakeld, wanneer de led in de parkeerhulpknop brandt.

Colour-Info-Display: Deactiveer de parkeerhulp in de ⇨ 122.

Systeembeperkingen

Bij een storing of als het systeem tijdelijk niet goed werkt, bijv. vanwege veel geluid buiten of andere storende factoren, gaat op de instrumentengroep branden. Er verschijnt een bericht op het Driver Information Center.

⚠ Waarschuwing

Onder bepaalde omstandigheden kunnen reflecterende oppervlakken van uiteenlopende aard op voorwerpen of kleding evenals externe geluidsbronnen ertoe leiden dat het systeem obstakels niet waarneemt.

In het bijzonder moet gelet worden op lage obstakels die het onderste gedeelte van de bumper kunnen beschadigen.

Voorzichtig

Het systeem werkt eventueel minder goed wanneer de sensoren zijn bedekt, bijv. met ijs of sneeuw.

Het parkeerhulpsysteem werkt bij een zware belading eventueel minder goed.

Voor grotere auto's in de buurt (bijv. off-roads, minivans, vans) gelden speciale voorwaarden. De objectherkenning en de juiste afstandsindicatie in het bovenste deel van deze voertuigen kan niet worden gegarandeerd.

Objecten met een erg klein reflectievlak, bijv. smalle voorwerpen of zachte materialen, herkent het systeem mogelijkerwijs niet.

Parkeerhulpsystemen detecteren geen voorwerpen buiten het detectiebereik.

Geavanceerde parkeerhulp

⚠ Waarschuwing

De bestuurder is geheel verantwoordelijk voor het accepteren van de door het systeem voorgestelde parkeerplek en het inparkeren.

Controleer bij het gebruik van de geavanceerde parkeerhulp de zone rondom de auto in alle richtingen.

De geavanceerde parkeerhulp meet tijdens het passeren of het parkeervak groot genoeg is, de functie berekent het traject en stuurt de auto automatisch tijdens het inparkeren.

Geavanceerde parkeerhulp biedt hulp bij de volgende handelingen:

- inparkeren bij fileparkeren
- inparkeren bij haaks parkeren
- uitparkeren bij fileparkeren

U hoeft alleen op te trekken, te remmen en te schakelen, het sturen gebeurt automatisch. U kunt het sturen altijd overnemen door het stuurwiel beet te pakken.

U moet mogelijk meerdere keren voor- en achteruitrijden.

Instructies verschijnen op het Info-Display ⇨ 117.

De geavanceerde parkeerhulp is alleen te activeren, wanneer u vooruitrijdt.

Inparkeren bij fileparkeren

Inschakelen

Verlaag de rijsnelheid tot onder 30 km/h.

Colour-Info-Display: om een parkeervak te zoeken activeert u het systeem door op 🚘 te drukken. Selecteer **Rijfuncties** op het Info-Display en vervolgens **Parkeerhulp**. Kies **Haaks inparkeren**.

Kies met de richtingaanwijzers de kant van de weg waar u wenst te parkeren.

De afstand tussen uw auto en de rij geparkeerde auto's bedraagt zo'n 0,5 tot 1,5 m.

Om in te parkeren bij fileparkeren moet het vak minimaal even lang zijn als uw auto plus 0,6 m. Het systeem ziet geen vakken die duidelijk kleiner of groter dan de auto zijn.

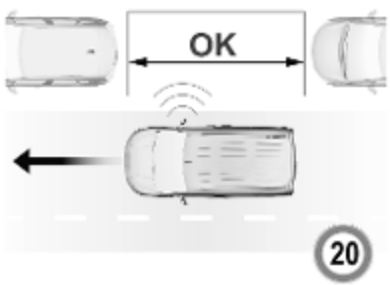

Wanneer er een vrij vak is gevonden, wordt dit op het Info-Display aangegeven in combinatie met een geluidssignaal. Rijd langzaam vooruit. Stop de auto wanneer het tweede akoestische signaal klinkt, schakel de achteruitversnelling in, laat het stuurwiel los en begin langzaam te rijden. Er verschijnt visuele feedback op het Info-Display.

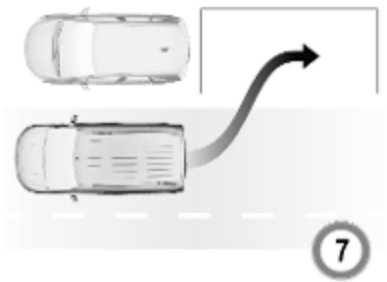

Rijd voor- en achteruit en let daarbij op de waarschuwingen van de parkeerhulp totdat de handeling is afgerond.

Inparkeren bij haaks parkeren

Inschakelen

Colour-Info-Display: bij het zoeken van een parkeervak te zoeken activeert u het systeem door op 🚘 te drukken. Kies Rijfuncties op het Info-Display en vervolgens **Parkeerhulp**. Kies **Haaks inparkeren**.

Verlaag de rijsnelheid tot onder 30 km/h.

Kies met de richtingaanwijzers de kant van de weg waar u wenst te parkeren.

De afstand tussen uw auto en de rij geparkeerde auto's bedraagt zo'n 0,5 tot 1,5 m.

Om in te parkeren bij haaks parkeren moet het vak minimaal even breed zijn als uw auto 0,7 m. Wanneer er diverse opeenvolgende vakken worden gevonden, wordt de auto naar het laatste geleid.

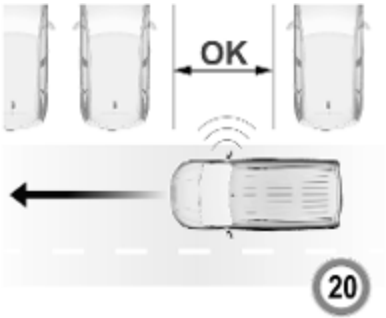

Wanneer er een vrij vak is gevonden, wordt dit op het Info-Display aangegeven in combinatie met een geluidssignaal. Stop de auto, schakel de achteruitversnelling in en rijd op een snelheid tot 7 km/h.

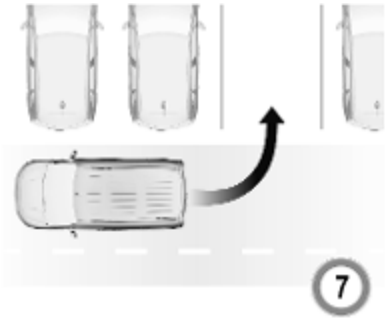

Rijd voor- en achteruit volgens de instructies en let daarbij op de waarschuwingen van de parkeerhulp en de geluidssignalen totdat de handeling is afgerond. Na afloop dooft P op de instrumentengroep.

Het systeem wordt tijdens een parkeermanoeuvre automatisch gedeactiveerd, wanneer de achterkant van de auto een obstakel tot op minder dan 50 cm is genaderd.

Uitparkeren bij fileparkeren

Inschakelen

Colour-Info-Display: om uit te parkeren bij fileparkeren activeert u het systeem door op ⛍ te drukken. Selecteer **Rijfuncties** op het Info-Display en vervolgens **Parkeerhulp**. Kies **Uitparkeren bij fileparkeren**.

Kies met de richtingaanwijzers de kant van de weg waar u wenst uit te parkeren.

Schakel de achteruitversnelling of een versnelling voorruit in, laat het stuurwiel los en rijd op een snelheid tot 5 km/h.

Rijd voor- en achteruit en let daarbij op de waarschuwingen van de parkeerhulp totdat de handeling is afgerond. De manoeuvre is voltooid wanneer de voorwielen van de auto de parkeerplek hebben verlaten.

Controleer na deactivering of u de auto weer onder controle hebt.

Displayweergave

De instructies op het display tonen:

- algemene tips en waarschuwingsberichten
- het verzoek om te stoppen wanneer een parkeerplek is gevonden
- de richting waarin u rijdt om in te parkeren
- het verzoek tot inschakelen van de achteruitversnelling of eerste versnelling
- het verzoek tot stoppen of tot langzaam rijden
- het met succes afronden van de parkeermanoeuvre aangegeven door een pop-upsymbool en een geluidssignaal
- het annuleren van een inparkeermanoeuvre

Uitschakelen

De actuele parkeermanoeuvre is te annuleren via de knop om terug te keren naar het voorgaande scherm van het Info-Display. Om het systeem helemaal uit te schakelen moet u op P OFF in de middenconsole drukken.

Het systeem wordt automatisch gedeactiveerd:

- bij uitschakeling van het contact
- bij het uitvallen van de motor
- als u niet binnen 5 minuten na selectie van een bepaalde parkeermanoeuvre aan de manoeuvre begint
- bij langdurige stilstand van de auto tijdens een manoeuvre
- als de elektronische stabiliteitsregeling wordt getriggerd
- als de rijsnelheid de aangegeven limiet overschrijdt
- wanneer de bestuurder de stuurwielbeweging afbreekt
- na zeven manoeuvres voor haaks inparkeren (een manoeuvre bestaat uit één beweging achteruit of één beweging vooruit)
- na tien manoeuvres bij in- of uitparkeren bij fileparkeren
- bij het openen van een portier of de bagageruimte
- als een van de voorwielen in contact komt met een obstakel
- wanneer het inparkeren is gelukt

Wanneer u het systeem deactiveert of wanneer het systeem zichzelf deactiveert tijdens het inparkeren, geeft het display dit aan. Ook klinkt er een geluidssignaal.

Het systeem wordt automatisch gedeactiveerd bij aansluiting van een aanhanger, fietsdrager etc. op het elektrische systeem van de auto.

Neem contact op met de dealer om het systeem voor langere tijd uit te schakelen.

Storing

Bij een storing verschijnt er een bericht op het Colour-Info-Display en klinkt er een geluidssignaal.

Bij een storing in de stuurbekrachtiging licht op en verschijnt er een bericht op het Driver Information Center.

⚠ Waarschuwing

Onder bepaalde omstandigheden kunnen reflecterende oppervlakken van uiteenlopende aard op voorwerpen of kleding evenals externe geluidsbronnen ertoe leiden dat het systeem obstakels niet waarneemt.

In het bijzonder moet gelet worden op lage obstakels die het onderste gedeelte van de bumper kunnen beschadigen.

Voorzichtig

Het systeem werkt eventueel minder goed wanneer de sensoren zijn bedekt, bijv. met ijs of sneeuw.

Het parkeerhulpsysteem werkt bij een zware belading eventueel minder goed.

Voor grotere auto's in de buurt (bijv. off-roads, minivans, vans) gelden speciale voorwaarden. De objectherkenning en de juiste afstandsindicatie in het bovenste deel van deze voertuigen kan niet worden gegarandeerd.

Objecten met een erg klein reflectievlak, bijv. smalle voorwerpen of zachte materialen, herkent het systeem mogelijkerwijs niet.

Parkeerhulpsystemen detecteren geen voorwerpen buiten het detectiebereik.

Let op

Mogelijk detecteert de sensor een niet-bestaand object als gevolg van echostoring van buitengeluiden of mechanische verstoringen (sporadische valse waarschuwingen kunnen voorkomen).

Zorg ervoor dat de kentekenplaat voor goed gemonteerd is (niet verbogen en geen speling ten opzichte van de bumper links of rechts) en dat de sensoren goed op hun plek zitten.

De geavanceerde parkeerhulp reageert eventueel niet op veranderingen in de beschikbare parkeerplek nadat u met het inparkeren bent begonnen. Het systeem kan een ingang, een oprit, een binnenplaats of zelfs een kruising als een parkeerplek herkennen. Na het inschakelen van de achteruitversnelling begint het systeem met inparkeren. Kijk goed of de voorgestelde parkeerplek inderdaad beschikbaar is.

Het systeem detecteert geen onregelmatigheden in het wegdek, bijv. op bouwterreinen. De bestuurder neemt de verantwoordelijkheid op zich.

Blindehoeksysteem

Het dodehoeksysteem detecteert en meldt objecten die zich, binnen een bepaalde dode hoek, aan weerszijden van de auto bevinden. Het systeem geeft een visueel alarm visueel in elke buitenspiegel bij het detecteren die in de binnen- en buitenspiegels wellicht niet zichtbaar zijn.

Het dodehoeksysteem maakt gebruik van sommige sensoren van de geavanceerde parkeerhulp in de voor- en achterbumper aan beide zijden van de auto.

⚠ Waarschuwing

Het blinde-hoeksysteem vervangt het zicht van de bestuurder niet.

Het systeem detecteert geen:

- auto's die zich buiten de blinde hoeken bevinden, en die mogelijk snel naderen
- voetgangers, fietsers of dieren

Controleer voordat u van rijstrook verandert altijd alle spiegels, kijk over uw schouder en gebruik de richtingaanwijzer.

Inschakelen

Colour-Info-Display: druk op ⛭. Selecteer **Rijfuncties** op het Info-Display en vervolgens **Dodehoeksensoren**. Activeer de functie.

brandt continu groen op de instrumentengroep om aan te geven dat het systeem geactiveerd is.

Werking

Wanneer het systeem tijdens het vooruitrijden een voertuig in een dode hoek detecteert, gaat een ledje in de desbetreffende buitenspiegel branden.

Het led-lampje gaat bij detectie van het voertuig onmiddellijk branden.

Wanneer u zelf langzaam inhaalt, gaat het led-lampje met vertraging branden.

Gebruiksvoorwaarden

Voor een juiste werking moet aan de volgende voorwaarden zijn voldaan:

- alle voertuigen rijden in dezelfde richting en in aangrenzende rijstroken
- uw auto heeft een rijsnelheid tussen 12 en 140 km/h
- u haalt in met een relatief snelheidsverschil kleiner dan 10 km/h
- u wordt ingehaald door een ander voertuig met een relatief snelheidsverschil kleiner dan 25 km/h
- de verkeersstroom is normaal

- u rijdt op een weggedeelte met geen of weinig bochten
- er hangt geen aanhangwagen achter de auto
- de sensoren zijn niet bedekt met modder, ijs of sneeuw
- de waarschuwingszones in de portierspiegels of de detectiezones op voor- en achterbumper zijn niet bedekt met stickers of andere voorwerpen

Er wordt niet gewaarschuwd in de volgende situaties:

- als obstakels niet bewegen, bijv. geparkeerde voertuigen, verkeersdrempels, straatverlichting, verkeersborden
- bij voertuigen die in tegengestelde richting rijden
- bij ritten op slingerende wegen of in scherpe bochten
- u haalt een zeer lang voertuig, bijv. een vrachtwagen, bus, in of wordt erdoor ingehaald en dit voertuig wordt niet alleen opgemerkt door de dodehoekdetectie, maar is tevens zichtbaar in het gebied voor de auto
- in zeer druk verkeer: gedetecteerde voertuigen voor en achter uw auto worden ten onrechte geïnterpreteerd als een vrachtwagen of een stilstaand obstakel
- wanneer u op te hoge snelheid inhaalt

Uitschakelen

Het systeem is te deactiveren in het menu Persoonlijke instellingen ⇨ 122. Op de instrumentengroep dooft . Ook klinkt er een geluidssignaal.

De stand van het systeem wordt bij uitschakeling van het contact opgeslagen.

Het systeem wordt automatisch gedeactiveerd bij aansluiting van een aanhanger op het elektrische systeem van de auto.

Bij slecht weer zoals bijvoorbeeld zware regenval, neemt het systeem mogelijk onjuist waar.

Storing

Bij een storing knippert even op het instrumentenpaneel in combinatie met en een displaybericht. Oorzaak van de storing onmiddellijk door een werkplaats laten verhelpen.

Panoramazichtsysteem

Met dit systeem ziet u de omgeving van de auto op het Info-Display als een afbeelding van bijna 180°, als het ware van boven af.

Het systeem gebruikt:

- camera achter, in de achterklep
- ultrasone parkeersensoren in de achterbumper

Het scherm van het Info-Display is in tweeën gesplitst. Rechts staat een bovenaanzicht van de auto en links een achteraanzicht. De parkeersensoren vormen een aanvulling op het panoramische bovenaanzicht van de auto.

Inschakelen

Het panoramazichtsysteem wordt geactiveerd bij:

- inschakeling van de achteruitversnelling
- snelheden tot 10 km/u

Werking

Links op het display kunt u de verschillende weergaven kiezen. U kunt het type weergave tijdens een manoeuvre altijd wijzigen door het aanraakveld links onder op het display aan te raken:

- Zicht naar achteren
- Auto-modus
- Ingezoomde weergave
- 180°-weergave

Bij het kiezen van een bepaalde weergave wordt het display onmiddellijk bijgewerkt.

Auto-modus is standaard geactiveerd. In deze modus kiest het systeem op basis van de informatie van de parkeersensoren de beste weergave, de standaardweergave of ingezoomde weergave.

De stand van het systeem blijft bij uitschakeling van het contact niet in het geheugen staan.

Zicht naar achteren

Het gebied achter de auto wordt weergegeven op het scherm. De verticale lijnen geven de breedte van de auto aan met de spiegels uitgeklapt. De lijnen buigen met het stuurwiel mee.

De eerste horizontale lijn ligt op een afstand van zo'n 30 cm van de rand van de achterbumper. De bovenste horizontale lijnen liggen op zo'n 1 en 2 m afstand van de achterbumper.

Deze weergave is beschikbaar in de AUTO-modus of in het menu voor Weergavekeuze.

Auto-modus

Deze modus is standaard geactiveerd. Als de auto tijdens een parkeermanoeuvre een obstakel nadert, wordt op basis van informatie van de parkeersensoren in de achterbumper automatisch overgeschakeld tussen een zicht naar achteren en een bovenaanzicht.

Ingezoomde weergave

De camera registreert de omgeving van de auto tijdens het parkeren om een bovenaanzicht van de achterzijde van de auto en het omringende gebied te creëren, zodat u de auto langs obstakels kunt manoeuvreren. Deze weergave is beschikbaar in de AUTO-modus of in het menu voor Weergavekeuze.

180°-weergave

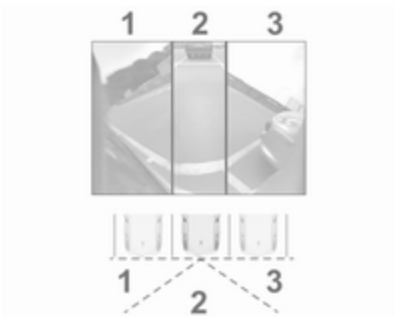

De 180°-weergave maakt het uitparkeren gemakkelijker, omdat u naderende voertuigen, voetgangers en fietsers kunt zien. Het wordt afgeraden deze weergave te hanteren voor een complete parkeermanoeuvre. De weergave bestaat uit drie gebieden: link 1, midden 2 en rechts 3. De weergave is alleen te kiezen in het menu voor weergavekeuze.

Uitschakelen

Het panoramazichtsysteem wordt gedeactiveerd wanneer:

- u sneller rijdt dan 10 km/u
- zeven seconden na uitschakelen van de achteruitversnelling
- u het pictogram ⊗ in de linker bovenhoek van het aanraakscherm aanraakt
- u de achterklep opent
- u een aanhanger of een fietsendrager aankoppelt

Algemene informatie

⚠ Waarschuwing

Het panoramazichtsysteem kan nooit het zicht van de bestuurder vervangen. Het brengt geen kinderen, voetgangers, fietsers, kruisend verkeer, dieren of eventuele andere obstakels buiten het zicht van de camera, zoals onder de bumper of onder de auto, in beeld.

Gebruik niet alleen het panoramazichtsysteem om te rijden of te parkeren.

Controleer vóór het wegrijden altijd de omgeving van de auto.

Weergegeven beelden zijn mogelijk verder weg of dichterbij dan ze lijken. De weergegeven zone is beperkt en obstakels dicht bij een van de randen van de bumper of onder de bumper worden niet op het scherm weergegeven.

Systeembeperkingen

Voorzichtig

Voor een optimale werking van het systeem is het belangrijk om de cameralens tussen de kentekenplaatverlichting op de achterklep

schoon te houden. Spoel de lens met water af en veeg deze met een zachte doek af.

Reinig de lens niet met een stoom- of hogedrukreiniger.

Het panoramazichtsysteem werkt mogelijk niet goed wanneer:

- De omgeving donker is.
- De zon of de lichtbundel van koplampen rechtstreeks in de cameralenzen valt.
- U rijdt 's nachts.
- Weeromstandigheden het zicht beperken, zoals bij mist, regen of sneeuw.
- De cameralenzen bedekt zijn met sneeuw, ijs, sneeuwbrij, modder, vuil.
- De auto een aanhangwagen trekt.
- De auto een aanrijding heeft gehad.
- Sprake is van extreme temperatuurswisselingen.

Achteruitkijkcamera

Het camerabeeld verschijnt op het Info-Display.

⚠ Waarschuwing

De achteruitrijcamera kan nooit het zicht van de bestuurder vervangen. Let op: voorwerpen die zich buiten het bereik van de camera en de sensoren van de parkeerhulp bevinden, bijv. onder de bumper of onder de auto, worden niet getoond.

Gebruik niet alleen de achteruitkijkcamera om achteruit te rijden of te parkeren.

Controleer vóór het wegrijden altijd de omgeving van de auto.

Inschakelen

De achteruitkijkcamera wordt automatisch ingeschakeld als de auto in de achteruitversnelling wordt geschakeld.

Werking

De camera is gemonteerd in de achterklep of in de achterdeur links.

De door de camera weergegeven zone is beperkt. De afstand op het beeld op de display, verschilt van de werkelijke afstand.

Hulplijnen

Dynamische hulplijnen zijn horizontale lijnen met een onderlinge afstand van een meter die op de afbeelding zijn geprojecteerd om de afstand tot de getoonde objecten aan te geven.

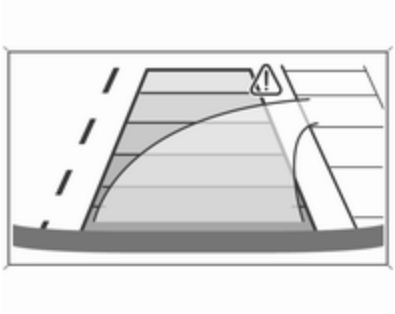

De baan van de auto wordt afgebeeld overeenkomstig de stuurhoek.

Hulplijnen deactiveren
Info-Display ⇨ 117.

Persoonlijke instellingen ⇨ 122.

Uitschakelen

De camera wordt uitgeschakeld wanneer er een vooruitversnelling wordt ingeschakeld.

Systeembeperkingen

De achteruitkijkcamera werkt mogelijk niet goed in de volgende gevallen:

- in een donkere omgeving
- de lichtbundel van koplampen valt rechtstreeks in de cameralenzen
- bij een beperkt zicht door weersomstandigheden, zoals bij mist, regen of sneeuw
- de cameralenzen zijn bedekt met sneeuw, ijs, sneeuwbrij, modder, vuil. Reinig de lens, spoel deze met water en veeg deze met een zachte doek af
- de achterklep wordt geopend
- de auto trekt een elektrisch aangesloten aanhangwagen, fietsdrager etc.
- de auto een aanrijding aan de achterzijde heeft gehad
- bij extreme temperatuurwisselingen

Lane keep assist

Lane Keep Assist helpt bij het voorkomen van botsingen wanneer de rijstrook per ongeluk werd verlaten. Een frontcamera bovenaan de voorruit kijkt naar de rijstrookmarkeringen waartussen de auto rijdt. Wanneer de auto de markeringen nadert, wordt het stuurwiel licht verdraaid om de auto binnen de rijstrook te houden. De bestuurder voelt dan dat het stuurwiel draait. Draai het stuurwiel in dezelfde richting mee als het systeem onvoldoende stuurt. Draai het stuurwiel rustig in de tegenovergestelde richting als u van rijstrook wilt wisselen.

Wanneer het systeem stuurt om de rijrichting van de auto te corrigeren, knippert geel op de instrumentengroep.

Een waarschuwingsbericht op het Driver Information Center en een geluidssignaal waarschuwen u wanneer er onmiddellijke actie van u vereist is.

Het systeem detecteert geen onbedoeld verlaten van de rijstrook wanneer de richtingaanwijzers

worden bediend en gedurende 20 s na uitschakeling van de richtingaanwijzers.

Let op
Het systeem kan worden uitgeschakeld als het wegen waarneemt die te smal, te breed of te kronkelig zijn.

Aan de volgende voorwaarden moet zijn voldaan:

- de rijsnelheid moet tussen 65 km/h en 180 km/h liggen
- de bestuurder moet het stuurwiel met beide handen vasthouden
- de verandering van rijrichting gaat niet vergezeld van knipperende richtingaanwijzers
- de elektronische stabiliteitsregeling is geactiveerd maar werkt op dat moment niet
- de auto is niet aangesloten op een aanhanger of een elektrische fietsdrager
- normaal rijgedrag (het systeem detecteert een sportieve rijstijl, d.w.z. bediening van het rempedaal of het gaspedaal)
- wegen met slechte rijstrookmarkeringen
- er is geen reservewiel gemonteerd
- de bestuurder moet actief rijden tijdens de correctie
- de auto maakt geen scherpe bocht

Inschakelen

Als het systeem is geactiveerd, brandt het led-lampje in de toets niet. Druk om een gedeactiveerd systeem te activeren op .

Het systeem werkt bij snelheden tussen 65 km/h en 180 km/h, en als er rijstrookmarkeringen aanwezig zijn. De bestuurder moet het stuurwiel met beide handen vasthouden. De elektronische stabiliteitsregeling moet zijn geactiveerd.

Bij het corrigeren van het traject knippert het controlelampje geel.

Als de bestuurder de rijrichting van de auto wenst aan te houden, kan hij/zij de correctie voorkomen door het stuurwiel stevig vast te houden, bijv. tijdens een uitwijkmanoeuvre. De correctie wordt onderbroken bij bediening van de richtingaanwijzers.

De correctie is niet actief bij bediening van de richtingaanwijzers en gedurende enkele seconden na uitschakeling van de richtingaanwijzers.

Als het systeem waarneemt dat de bestuurder het stuurwiel tijdens een automatische rijrichtingcorrectie niet stevig genoeg vasthoudt, onderbreekt het de correctie. Een waarschuwingsbericht op het Driver Information Center en een geluidssignaal waarschuwen u wanneer er onmiddellijke actie van u vereist is.

Als het blindehoeksysteem is ingeschakeld en de bestuurder van rijstrook gaat wisselen, corrigeert het systeem de baan van de auto ondanks het knipperen van de richtingaanwijzers als er een ander voertuig wordt gedetecteerd in de blinde hoek.

Uitschakelen

Om het systeem te deactiveren moet u ingedrukt houden. Deactivering van het systeem wordt bevestigd door het brandende led-lampje in de knop. Op het Driver Information Center verschijnen ononderbroken grijze lijnen.

Geadviseerde uitschakeling

We adviseren om het systeem in de volgende situaties uit te schakelen:

- Wegdek in slechte staat
- Slecht weer
- Gladde oppervlakken, bijv. ijs

Het systeem is niet ontworpen om te rijden in de volgende situaties:

- Rijden op een racecircuit
- Rijden met een aanhanger
- Rijden op een rollenbank
- Rijden op onstabiele oppervlakken

Storing

Bij een storing verschijnen en op het instrumentenpaneel in combinatie met een displaybericht en een geluidssignaal. Neem contact op met een dealer of een erkende werkplaats voor een controle van het systeem.

Systeembeperkingen

De werking van het systeem wordt mogelijk beïnvloed door het volgende:

- voorruit is niet schoon of bedekt vreemde voorwerpen, bijv. stickers
- voorliggers vlakbij
- overhellende wegen
- smalle, bochtige of heuvelachtige wegen
- bermen
- plotselinge veranderingen in de lichtsterkte
- ongunstige weersomstandigheden, zoals zware regen- of sneeuwval
- wijzigingen aan de auto, bijv. banden

Schakel het systeem uit als het wordt verstoord door teersporen, schaduwen, scheuren in het wegdek, tijdelijke rijstrookmarkeringen, wegwerkzaamheden of andere onregelmatigheden in het wegdek.

⚠ Waarschuwing

Let altijd op de weg en houd de auto op de juiste plaats op de rijstrook. Doet u dit niet, dan kan dit leiden tot schade aan de auto, of letsel of de dood.

Lane Keep Assist stuurt de auto niet continu.

Het systeem houdt de auto niet noodzakelijkerwijs op de rijstrook. Het hoeft ook geen waarschuwing te geven, zelf als worden er rijstrookmarkeringen waargenomen.

De stuurbekrachtiging van de Lane Keep Assist is mogelijk ontoereikend om te voorkomen dat de rijstrook wordt verlaten.

Het systeem neemt door invloeden van buitenaf zoals de staat van de weg, het type wegdek, het weer mogelijk niet waar dat u de handen niet aan het stuurwiel houdt. De bestuurder is volledig verantwoordelijk voor het besturen van de auto en moet onderweg de handen altijd op het stuurwiel houden.

Als u het systeem gebruikt terwijl u een aanhanger trekt of op een gladde weg rijdt, dan kunt u de controle over de auto verliezen en een ongeluk krijgen. Schakel het systeem uit.

Vermoeidheidsdetectie

Het vermoeidheidsdetectiesysteem bewaakt de reistijd en de waakzaamheid van de bestuurder. Het systeem bewaakt de waakzaamheid van de bestuurder door de trajectvariaties van de auto te vergelijken met de rijstrookmarkeringen.

Het systeem omvat een reistijdwaarschuwing in combinatie met een bestuurdersvermoeidheidsdetectie.

⚠ Waarschuwing

Het systeem vormt geen excuus voor de bestuurder om niet alert te blijven. Het wordt geadviseerd om bij de eerste tekenen van vermoeidheid of eens in de twee uur even te pauzeren. Neem niet achter het stuur plaats wanneer u moe bent.

Activeren of deactiveren

Het systeem is te activeren of te deactiveren in de Persoonlijke instellingen ⇨ 122.

De stand van het systeem blijft bij uitschakeling van het contact in het geheugen staan.

Rijtijdwaarschuwing

U krijgt het waarschuwingssymbool ☕ op het Driver Information Center te zien in combinatie met een geluidssignaal, als u 2 uur lang non-stop op een snelheid hoger dan 65 km/h hebt gereden. De waarschuwing wordt ieder uur herhaald totdat de auto stilstaat, ongeacht hoe de rijsnelheid zich verder ontwikkelt.

De telling van de rijtijdwaarschuwing wordt teruggezet als aan een van de volgende voorwaarden is voldaan:

- De auto heeft meer dan 15 minuten met een lopende motor stilgestaan.
- Het contact is enkele minuten uitgeschakeld.
- De veiligheidsgordel bestuurdersstoel is losgemaakt en het bestuurdersportier is open.

Let op
Als de rijsnelheid tot onder 65 km/u daalt, werkt het systeem even niet. De rijtijd gaat weer tellen zodra de snelheid weer hoger dan 65 km/u is.

Bestuurdersvermoeidheidsdetectie

Het systeem bewaakt het waakzaamheidsniveau van de bestuurder. Een camera boven aan de voorruit detecteert trajectvariaties ten opzichte van de rijstrookmarkeringen. Dit systeem is met name geschikt voor wegen waar snel mag worden gereden (snelheid meer dan 65 km/h).

Als het traject een bepaalde mate van vermoeidheid of onoplettendheid van de bestuurder doet vermoeden, activeert het systeem het eerste waarschuwingsniveau. De bestuurder ontvangt een bericht en er klinkt een geluidssignaal.

Na drie waarschuwingen op het eerste niveau activeert het systeem een nieuwe waarschuwing met een bericht en een doordringender geluidssignaal.

In bepaalde omstandigheden (slecht wegdek of harde wind) geeft het systeem ongeacht het waakzaamheidsniveau van de bestuurder mogelijk waarschuwingen af.

De bestuurdersvermoeidheidsdetectie wordt opnieuw geïnitialiseerd als het contact enkele minuten uitgeschakeld is geweest of als de snelheid enkele minuten lager dan 65 km/h is.

Systeembeperkingen

In de volgende situaties werkt het systeem mogelijk niet goed of helemaal niet:

- slecht zicht als gevolg van onvoldoende verlichting van het wegdek, sneeuwval, zware regenval, dichte mist enz.
- verblinding door koplampen van tegenliggers, laagstaande zon, weerkaatsingen op een vochtig wegdek, uitrijden van een tunnel, afwisselend schaduw en licht enz.
- voorruitgedeelte vóór de camera bedekt met vuil, sneeuw, stickers enz.
- geen rijstrookmarkeringen gedetecteerd of meerdere rijstrookmarkeringen door wegwerkzaamheden.
- voorliggers vlakbij.
- slingerende wegen of smalle wegen.

Brandstof

Brandstof voor benzinemotoren

De benzinemotoren zijn compatibel met biobrandstoffen die voldoen aan de huidige en komende Europese normen en verkrijgbaar zijn op tankstations:

Benzine die voldoet aan de norm EN228, gemengd met een biobrandstof die voldoet aan de norm EN15376.

Brandstof voor dieselmotoren

De dieselmotoren zijn compatibel met biobrandstoffen die voldoen aan de huidige en komende Europese normen en verkrijgbaar zijn op tankstations:

Dieselolie die voldoet aan de norm EN590 gemengd met een biodiesel die voldoet aan de norm EN14214 (met tot 7% Fatty Acid Methyl Ester)

Dieselolie die voldoet aan de norm EN16734 gemengd met een biodiesel die voldoet aan de norm EN14214 (met tot 10% Fatty Acid Methyl Ester)

Paraffinediesel die voldoet aan de norm EN15940 gemengd met een biodiesel die voldoet aan de norm EN14214 (met tot 7% Fatty Acid Methyl Ester).

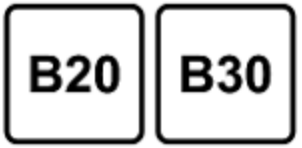

De dieselmotor kan op de brandstofsoort B20 of B30 die voldoet aan de norm EN16709 rijden. Bij gebruik van een dergelijke brandstofkwaliteit, ook kortstondig, is het zaak om de speciale onderhoudsinstructies onder "Zware omstandigheden" nauwgezet op te volgen.

Neem voor meer informatie contact op met een dealer of een erkende werkplaats.

Voorzichtig
Het gebruik van andere soorten (bio-)brandstoffen (pure of verdunde plantaardige of dierlijke

oliën, stookolie etc.) is streng verboden (vanwege het gevaar voor schade aan motor en brandstofsysteem).

Let op
De enige toegestane diesel-additieven zijn additieven die voldoen aan de norm B715001.

Rijden bij lage temperaturen

Bij temperaturen onder 0 °C kunnen sommige dieselproducten met bijgemengde biodiesel aankoeken, bevriezen of gelvormig worden, waardoor het brandstoftoevoersysteem mogelijk minder goed werkt. Starten en draaien van de motor werken mogelijk niet goed. Tank bij temperaturen onder 0 °C altijd winterdiesel.

Bij temperaturen onder -20 °C kan dieselbrandstof met een kwaliteit voor zeer lage temperaturen worden gebruikt. Gebruik deze brandstofkwaliteit bij voorkeur niet in warme of tropische klimaten, omdat hierdoor de motor kan afslaan of slecht start en het brandstofinspuitsysteem schade kan oplopen.

Tanken

⚠ Gevaar

Schakel het contact en externe verwarmingen met verbrandingskamers uit alvorens te beginnen met tanken.

Volg de bedienings- en veiligheidsinstructies van het tankstation tijdens het tanken.

⚠ Gevaar

Brandstof is brandbaar en explosief. Niet roken. Geen open vuur of vonken.

Wanneer u brandstof in de auto kunt ruiken, dient u de oorzaak daarvan onmiddellijk door een werkplaats te laten verhelpen.

Een label met symbolen aan de binnenkant van de tankvulklep geeft de toegestane brandstofsoorten aan. In Europa zijn de vulpistolen op de tankstations voorzien van dezelfde symbolen. Tank alleen de toegestane brandstofsoort.

Voorzichtig

Wanneer u foute brandstof hebt getankt, mag u het contact niet aanzetten.

De tankklep zit achteraan aan de linkerzijde van de auto.

Als de auto is uitgerust met een elektronisch sleutelsysteem, kan de tankklep alleen worden geopend als de auto ontgrendeld is. Ontgrendel afhankelijk van de versie de tankklep

door tegen de klep te duwen of door aan de hoek rechtsonder ervan te trekken.

Benzine en diesel tanken

Steek afhankelijk van de versie de sleutel in het slot en ontgrendel de dop.

Open de tank door de dop langzaam linksom te draaien.

Hang tijdens het tanken de tankdop aan de haak aan de binnenzijde van de tankvulklep.

Plaats het pistool recht in de vulpijp en druk het met enige kracht naar binnen.

Schakel om te tanken het vulpistool in.

Na het automatisch afslaan kunt de tank nog maximaal twee keer door drukken op het pistool helemaal vol maken.

Voorzichtig
Gemorste brandstof onmiddellijk afwassen.

Om hem te sluiten, draait u de tankdop rechtsom tot hij vastklikt.

Klepje sluiten en vastklikken.

Tankdop

Gebruik uitsluitend originele tankdoppen.

Auto's met een dieselmotor hebben een speciale tankdop.

Trekhaak

Algemene informatie

Alleen trekhaken gebruiken die voor uw auto zijn goedgekeurd.

Het achteraf monteren van een trekhaak door een werkplaats laten uitvoeren. Zo nodig wijzigingen in de auto aanbrengen, zoals in het koelsysteem, de hitteschilden of andere uitrusting.

De lamp-uitvaldetectie van het aanhangerremlicht constateert geen afzonderlijke lampuitval, bijv. bij vier lampen van elk 5 W wordt er pas uitval geconstateerd, wanneer slechts één lamp van 5 W of geen van de lampen blijft branden.

Door montage van een trekhaak wordt de opening voor het sleepoog mogelijk afgedekt. Maak in dat geval gebruik van een kogelstang. Bewaar de kogelstang altijd in de auto zodat u deze waar nodig bij de hand hebt.

Rijgedrag en aanhangertips

Alvorens een aanhangwagen aan te koppelen, de kogel van de trekhaak smeren. Bij gebruik van een trillingsdemper die slingerbewegingen dempt en op de koppelingskogel inwerkt, mag de kogel niet worden gesmeerd.

Rijd niet sneller dan 80 km/h bij het trekken van een aanhanger. Een maximumsnelheid van 100 km/h is alleen mogelijk als een trillingsdemper wordt gebruikt en het toegestane maximale aanhangergewicht niet boven het leeggewicht van het voertuig komt.

Gebruik van een trillingsdemper wordt sterk aanbevolen bij aanhangers met een geringe rijstabiliteit en caravans.

Als de aanhanger begint te slingeren, langzamer gaan rijden, niet tegensturen en zo nodig krachtig remmen.

Bergafwaarts dezelfde versnelling inschakelen als bergopwaarts en ongeveer dezelfde snelheid aanhouden.

Bandenspanning instellen op de waarde voor maximale belading ⇨ 270.

Aanhanger trekken

Trekgewicht

Het maximaal toelaatbare trekgewicht hangt af van de auto en de motor en mag niet worden overschreden. Het werkelijke trekgewicht is het verschilt tussen het werkelijke totaalgewicht van de aanhanger en het werkelijke kogelgewicht in aangekoppelde toestand.

Het maximaal toelaatbare trekgewicht staat in de autopapieren vermeld. Dit geldt over het algemeen voor hellingspercentages tot max. 12%.

De toelaatbare aanhangerbelasting geldt voor de vermelde hellingshoek en op zeeniveau. Omdat het motorvermogen bij toenemende hoogte door de lagere luchtdichtheid daalt en het klimvermogen daardoor afneemt, moet het maximaal toelaatbare treingewicht voor elke 1000 meter hoogtetoename met 10% worden verminderd. Bij het rijden op wegen met een gering hellingspercentage (minder dan 8%, bijv. snelwegen) hoeft het maximaal toelaatbare treingewicht niet te worden verminderd.

Het maximaal toelaatbare treingewicht mag niet worden overschreden. Het maximaal toelaatbare treingewicht staat op het typeplaatje ⇨ 261 vermeld.

Kogeldruk

De kogeldruk is de kracht waarmee de aanhanger op de koppelingskogel drukt. De gewichtsverdeling bij het laden van de aanhanger is van invloed op de kogeldruk.

De maximaal toelaatbare kogeldruk staat op het typeplaatje van de trekhaak en in de autopapieren vermeld.

Streef altijd de maximale verticale kogeldruk na, vooral bij zware aanhangers. Nooit rijden met een kogeldruk lager dan 25 kg.

Achterasbelasting

Bij een aangekoppelde aanhanger en een maximale belading van de auto, mag de toelaatbare achterasbelasting (zie typeplaatje of autopapieren) worden verhoogd met 60 kg, maar het toelaatbare totaalgewicht mag niet worden overschreden. Wordt de toelaatbare achterasbelasting overschreden, dan geldt een maximumsnelheid van 100 km/h.

Trekhaak

Afhankelijk van de versie kan de auto worden uitgerust met een kogelstang met een afneembare of vaste koppeling.

Type A

Voorzichtig
Bij het rijden zonder aanhanger, de kogelstang demonteren.

Bevestiging van de kogelstang

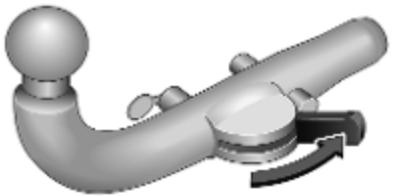

1. Zet de hefboom in de achterste stand.

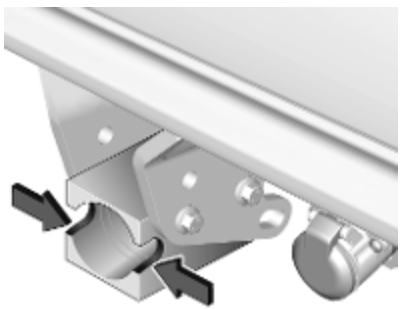

2. Reinig de contactpunten met een zachte schone doek.

3. Steek de kogelstang in de opening en druk deze stevig tot aan de aanslag.

   Zet de kogelstang goed vast door de hefboom in de vergrendelde stand te zetten, zie afbeelding.
4. Koppel de aanhanger aan.

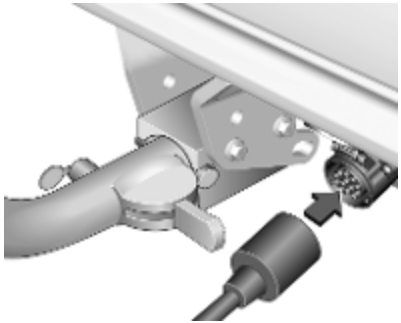

5. Sluit de stekker van de aanhanger aan op de aansluiting.

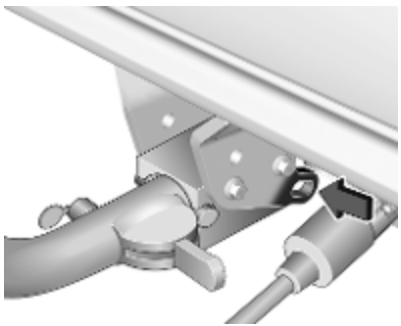

6. Haak de afbreekbeveiligingskabel in het oog op de drager.

⚠Waarschuwing

Rijden met een aanhanger is alleen toegestaan bij een correct gemonteerde kogelstang. Als u de kogelstang niet correct gemonteerd krijgt, de hulp van een werkplaats inroepen.

Demontage kogelstang

1. Ontkoppel de stekker van de aanhanger.
2. Maak de afbreekbeveiligingskabel los.
3. Rijd de aanhanger weg.

4. Zet de hefboom van de kogelstang in de achterste stand. Verwijder de kogelstang door eraan te trekken.

5. Zet de hefboom van de kogelstang in de voorste stand.

Type B

1. Sluit de stekker van de aanhanger aan op de aansluiting en haak de afbreekbeveiligingskabel in het oog op de drager.
2. Koppel de aanhanger aan.

Type C

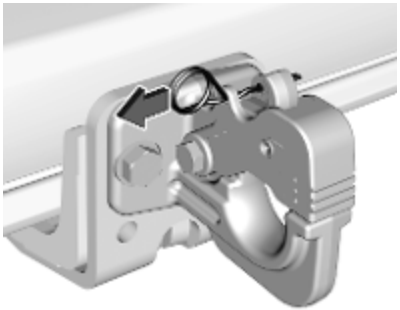

1. Verwijder de veiligheidssplitpen.

2. Trek aan de hefboom en open de trekring.
3. Koppel de aanhanger aan, sluit de trekring en breng de splitpen aan.

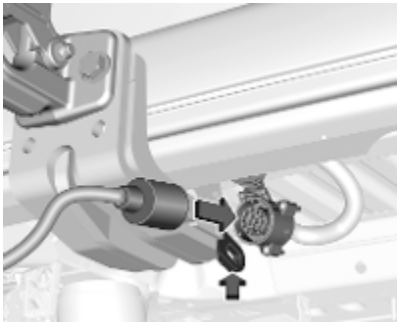

4. Sluit de stekker van de aanhanger aan op de aansluiting en bevestig de afbreekbeveiligingskabel aan het oog op de drager.

Aanhangerstabilisatie

Als het systeem een sterke slingerbeweging registreert, dan wordt het motorvermogen verlaagd en de auto / aanhangercombinatie afgeremd totdat de slingerbeweging stopt. Wanneer het systeem actief is, moet u het stuurwiel zo stil mogelijk houden.

Aanhangerstabilisatie maakt deel uit van de elektronische stabiliteitsregeling ⇨ 168.

Verzorging van de auto

Algemene informatie **217**
Accessoires en modificaties van auto 217
Auto stallen 217
Verwerking van sloopauto 218
Controle van de auto **218**
Werkzaamheden uitvoeren 218
Motorkap 219
Motorolie 219
Koelvloeistof 220
Sproeiervloeistof 221
Remmen 221
Remvloeistof 222
Accu 222
Dieselbrandstofsysteem ontluchten 223
Wisserblad vervangen 223
Gloeilamp vervangen **224**
Halogeenkoplampen 224
LED-koplampen 226
Mistlampen voor 226
Richtingaanwijzers voor 227
Achterlichten 228
Zijrichtingaanwijzers 230
Kentekenverlichting 231
Binnenverlichting 231
Elektrisch systeem **231**
Zekeringen 231
Zekeringenkast in motorruimte 232
Zekeringenkast instrumentenpaneel 233
Boordgereedschap **234**
Gereedschap 234
Velgen en banden **235**
Winterbanden 235
Aanduidingen op banden 236
Bandenspanning 236
Drukverliesdetectiesysteem 237
Profieldiepte 238
Van banden- en velgmaat veranderen 239
Wieldoppen 239
Sneeuwkettingen 240
Bandenreparatieset 240
Wiel verwisselen 243
Reservewiel 244
Starthulp gebruiken **248**
Trekken **250**
Auto slepen 250
Andere auto slepen 251
Verzorging van uiterlijk **252**
Verzorging exterieur 252
Verzorging interieur 254

Algemene informatie

Accessoires en modificaties van auto

Het wordt geadviseerd alleen gebruik te maken van originele onderdelen, accessoires en andere uitdrukkelijk door de fabriek voor uw autotype goedgekeurde onderdelen. Voor andere onderdelen kunnen wij – ook als deze door autoriteiten of anderszins zijn goedgekeurd – niet beoordelen of deze betrouwbaar zijn en er evenmin garant voor staan.

Bij eventuele aanpassingen, omzettingen of andere wijzigingen in de standaard voertuigspecificaties (waaronder, zonder beperkingen, softwarematige aanpassingen, aanpassingen in de elektronische regeleenheden) wordt de door Opel geboden garantie mogelijk ongeldig. Bovendien kunnen dergelijke wijzigingen bestuurdersondersteuningssystemen, het brandstofverbruik, de CO_2-uitstoot en andere uitstoot van de auto nadelig beïnvloeden waardoor deze mogelijk niet meer voldoet aan de typegoedkeuring en de geldigheid van uw kentekenbewijs in het geding kan komen.

Voorzichtig

Wanneer het voertuig getransporteerd wordt op een trein of een takelwagen kunnen de spatlappen beschadigd worden.

Sneeuwkappen

Om ophopen van sneeuw bij de koelventilator radiateur te voorkomen, adviseren we om sneeuwkappen aan te brengen.

De afdekkingen moeten op professionele wijze worden aangebracht, roep de hulp in van een werkplaats.

Voorzichtig

Verwijder de beschermkappen als er sprake is van een van de volgende situaties:

- De omgevingstemperatuur is hoger dan 10 °C.
- Wanneer de auto wordt gesleept.
- De auto rijdt sneller dan 120 km/h.

Auto stallen

Langdurig stallen

Wanneer u de auto meerdere maanden moet stallen:

- Auto wassen en conserveren.
- Conservering van motorruimte en bodemplaat laten controleren.
- Afdichtrubbers reinigen en conserveren.
- Brandstoftank helemaal vullen.
- Motorolie verversen.
- Sproeiervloeistofreservoir leegmaken.
- Vorst- en corrosiebestendigheid koelvloeistof controleren.
- Bandenspanning instellen op de waarde voor maximale belading.

- Auto in een droge en goed geventileerde ruimte parkeren. Eerste versnelling of achteruitversnelling inschakelen of keuzehendel in stand **P** zetten. Voorkomen dat auto kan wegrollen.
- Handrem niet aantrekken.
- Motorkap openen, alle portieren sluiten en auto vergrendelen.
- Poolklem van de minpool van de accu loskoppelen. Erop letten dat geen van de systemen werkt, waaronder het diefstalalarmsysteem.

Weer in gebruik nemen

Wanneer u de auto weer in gebruik neemt:

- Poolklem op de minpool van de accu aansluiten. Elektronica voor de elektrische ruitbediening inschakelen.
- Bandenspanning controleren.
- Sproeiervloeistofreservoir vullen.
- Motoroliepeil controleren.
- Koelvloeistofpeil controleren.
- Zo nodig kentekenplaat monteren.

Verwerking van sloopauto

Eventueel wettelijk verplichte informatie over autodemontagebedrijven en de recycling van sloopauto's vindt u op onze website. Laat dit werk uitsluitend over aan een erkend autodemontagebedrijf.

Controle van de auto

Werkzaamheden uitvoeren

⚠ Waarschuwing

Controles in de motorruimte alleen met uitgeschakelde ontsteking uitvoeren.

De koelventilator kan ook bij uitgeschakelde ontsteking gaan draaien.

⚠ Gevaar

Het ontstekingssysteem werkt met een extreem hoge spanning. Niet aanraken.

Motorkap

Openen

Open het bestuurdersportier.

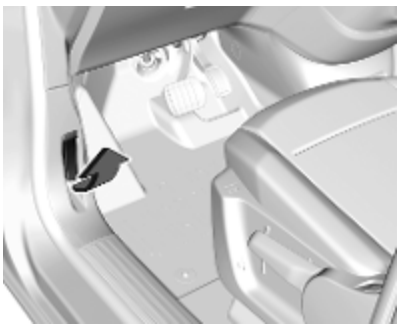

Aan de ontgrendelingshendel trekken en in de uitgangspositie terugduwen.

Druk de veiligheidspal omhoog en open de motorkap.

Zet de motorkapsteun vast.

Sluiten

Druk alvorens de motorkap te sluiten de steun in de houder.

Laat de motorkap zakken en laat het vanaf een lage hoogte (20-25 cm) in het slot vallen. Controleer of de motorkap vergrendeld is.

Voorzichtig

Druk de motorkap niet in het slot om deuken te voorkomen.

Motorolie

Controleer het oliepeil ook regelmatig manueel om schade aan de motor te voorkomen. Vergewis u ervan dat de gebruikte olie de juiste specificatie heeft.

Aanbevolen olie en smeermiddelen ⇨ 259.

Het maximale motorolieverbruik is 0,6 l per 1000 km.

Alleen op een vlakke ondergrond controleren. De motor moet op bedrijfstemperatuur zijn en minstens 5 min. uitgeschakeld zijn geweest.

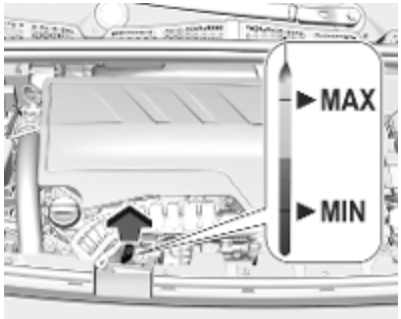

Trek de peilstok tevoorschijn, veeg hem schoon, plaats hem helemaal terug en trek hem opnieuw tevoorschijn om het motoroliepeil af te lezen.

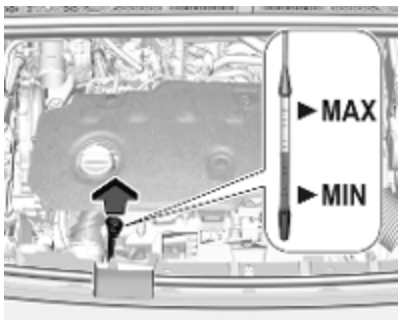

Afhankelijk van de motor worden er verschillende oliepeilstokken gebruikt.

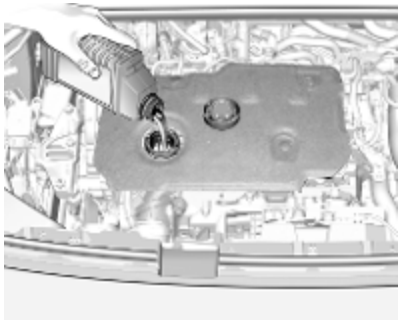

Wanneer het motoroliepeil tot het merkteken **MIN** is gedaald, dan de motorolie bijvullen.

Wij raden u aan dezelfde soort olie te nemen als voor de laatste olieverversing is gebruikt.

Het motoroliepeil mag niet hoger staan dan het bovenste merkteken **MAX** op de peilstok.

Voorzichtig

Tap of zuig overmatig bijgevulde olie af. Start als het oliepeil boven maximaal is de auto niet en neem contact op met een werkplaats.

Inhouden ⇨ 269.

Dop recht terugplaatsen en vastdraaien.

Koelvloeistof

De koelvloeistof biedt vorstbescherming tot ca. –37 °C.

Voorzichtig

Alleen goedgekeurde antivries gebruiken.

Koelvloeistof en anti-vries ⇨ 259.

Koelvloeistofpeil

Voorzichtig

Een te laag koelvloeistofpeil kan motorschade veroorzaken.

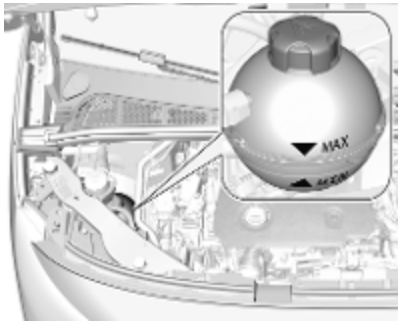

Bij een koud koelsysteem moet de koelvloeistof boven het merkteken **MIN** staan. Bijvullen als het peil te laag is.

⚠Waarschuwing

Vóór het openen van de dop de motor laten afkoelen. Dop voorzichtig openen zodat de druk langzaam kan ontsnappen.

Gebruik voor bijvullen een mengsel van een courante geconcentreerde koelvloeistof met schoon kraanwater; verhouding 1 : 1. Gebruik schoon kraanwater als er geen geconcentreerde koelvloeistof voorhanden is. Dop goed vastdraaien. Koelvloeistofgehalte door een werkplaats laten controleren en oorzaak van het koelvloeistofverlies laten verhelpen.

Sproeiervloeistof

Schoon water vermengd met een passende hoeveelheid goedgekeurde sproeiervloeistof en antivries bijvullen.

Het sproeiervloeistofpeil moet onder het merkje **MAX** staan.

Voorzichtig

Alleen sproeiervloeistof met voldoende antivries biedt voldoende bescherming bij lage temperaturen of een plotselinge daling van de temperatuur.

Sproeiervloeistof ⇨ 259.

Remmen

Wanneer de remvoering een minimale dikte heeft, hoort u een piepend geluid wanneer u remt.

Verder rijden is mogelijk maar laat de remblokken zo spoedig mogelijk vervangen.

Na de montage van nieuwe remblokken de eerste paar ritten niet onnodig hard remmen.

Remvloeistof

⚠Waarschuwing

Remvloeistof is giftig en bijtend. Contact met ogen, huid, textiel en lakwerk vermijden.

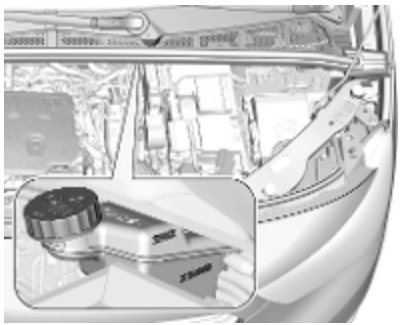

De remvloeistof moet tussen de merktekens **DANGER** en **MAX** staan.

Raadpleeg een werkplaats als het vloeistofpeil lager dan **DANGER** is.

Rem- en koppelingsvloeistof ⇨ 259.

Accu

De accu van de auto is onderhoudsvrij als het rijgedrag zodanig is dat deze voldoende wordt opgeladen. Bij korte ritten en vaak starten kan de accu ontladen raken. Vermijd het gebruik van onnodige elektrische verbruikers.

Batterijen horen niet in het huisvuil thuis. Ze moeten via speciale inzamelpunten gerecycled worden.

Wanneer de auto meer dan vier weken achtereen stilstaat, kan de accu ontladen raken. Poolklem van de minpool van de accu loskoppelen.

Accu van de auto alleen bij uitgeschakelde ontsteking aansluiten en loskoppelen.

Ontlaadbeveiliging van accu ⇨ 133.

Accu vervangen

Let op
Elke afwijking van de in dit hoofdstuk gegeven instructies kan leiden tot een tijdelijke uitschakeling of verstoring van het stop-start-systeem.

Let er bij het vervangen van de accu op dat er bij de pluspool geen luchtroosters open zijn. Als er in dit gebied een ventilatieopening open is, moet deze met een afdekkap worden afgesloten en moet de ventilatie bij de minpool worden geopend.

Zorg dat de accu altijd wordt vervangen door hetzelfde type accu.

Laat de accu van de auto vervangen door een werkplaats.

Stop/Start-systeem ⇨ 152.

Accu opladen

⚠Waarschuwing

Voorkom bij auto's met Stop/Start-systeem dat het oplaadpotentieel niet hoger wordt dan 14,6 V bij

gebruik van een acculader. Anders kan de accu van de auto beschadigd raken.

Starthulp gebruiken ⇨ 248.

Waarschuwingslabel

Betekenis van symbolen:

- Geen vonken of open vlammen en niet roken.
- Bescherm de ogen altijd. Explosieve gassen kunnen blindheid of letsel veroorzaken.
- Houd de accu buiten het bereik van kinderen.
- De accu bevat zwavelzuur dat aanleiding kan geven tot blindheid of ernstige brandwonden.
- Zie de Gebruikershandleiding voor meer informatie.
- Explosief gas kan in de buurt van de accu aanwezig zijn.

Dieselbrandstofsysteem ontluchten

Na het leegrijden van de tank moet het dieselbrandstofsysteem worden ontlucht. De ontsteking driemaal 15 seconden per keer inschakelen. Start de motor vervolgens maximaal 40 seconden. Herhaal deze procedure na minstens vijf seconden. Slaat de motor niet aan, dan de hulp van een werkplaats inroepen.

Wisserblad vervangen

Voorruit

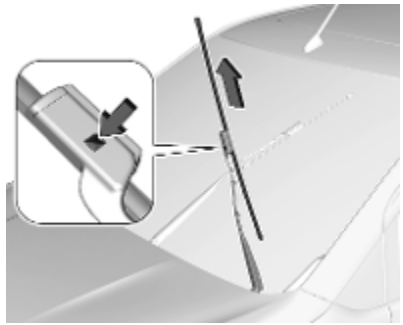

Schakel het contact uit.

Bedien binnen één minuut na het uitschakelen van het contact de ruitenwisserhendel om de wisserbladen verticaal op de voorruit te plaatsen.

Til de ruitenwisserarm op tot hij omhoog blijft staan, druk op de knop om het wisserblad los te maken en verwijder het.

Maak het ruitenwisserblad vast aan de ruitenwisserarm en druk het in tot het vastklikt.

Breng de ruitenwisserarm voorzichtig omlaag.

Achterruit

De wisserarm optillen. Maak het wisserblad los zoals afgebeeld en verwijder het.

Maak het ruitenwisserblad in een lichte hoek vast aan de ruitenwisserarm en druk het in tot het vastklikt.

Breng de ruitenwisserarm voorzichtig omlaag.

Gloeilamp vervangen

Ontsteking uitschakelen en desbetreffende schakelaar uitschakelen of portieren sluiten.

Nieuwe gloeilamp alleen aan fitting vastpakken. Het glas van de gloeilamp niet met blote handen aanraken.

Bij vervangen altijd hetzelfde type gloeilamp gebruiken.

Vervang de gloeilampen van de koplampen vanuit de motorruimte.

Lampcontrole

Schakel het contact in na het vervangen van een lamp en bedien en controleer de lichten.

Halogeenkoplampen

Halogeenkoplampen met aparte gloeilampen voor dimlicht en groot licht.

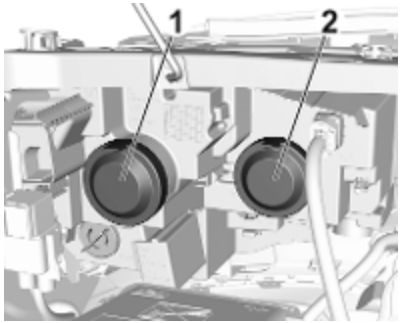

Dimlicht (**1**), buitenste lamp
Grootlicht (**2**), binnenste lamp

Dimlicht (1)

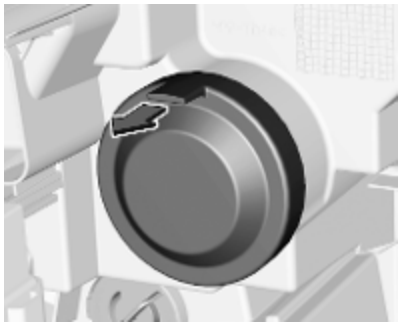

1. Verwijder de beschermkap door aan de nok te trekken.

2. Lampfitting uit het reflectorhuis nemen.

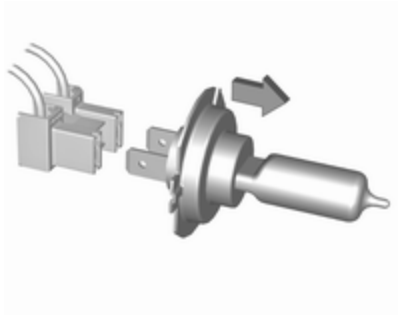

3. Maak de gloeilamp los van de lampfitting en vervang de lamp.
4. Plaats de lampfitting in het reflectorhuis.
5. Breng de kap aan.

Groot licht (2)

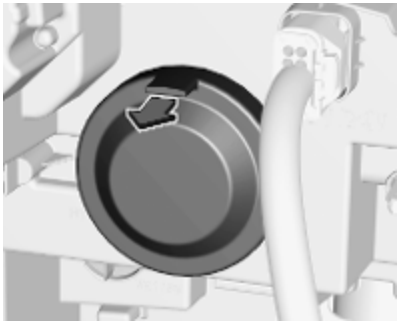

1. Verwijder de beschermkap door eraan te trekken.

2. Klik de veerklem los uit de houder door deze naar rechts te verplaatsen. Kantel de veerklem omlaag.

   Neem de lamphouder uit het reflectorhuis.

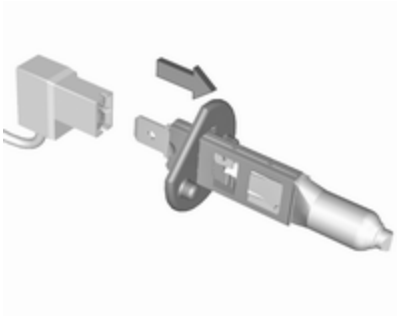

3. Maak de gloeilamp los van de lampfitting en vervang de lamp.
4. Plaats de lampfitting in het reflectorhuis.
5. Breng de kap aan.

Zijmarkeringslicht / dagrijlicht met gloeilampen

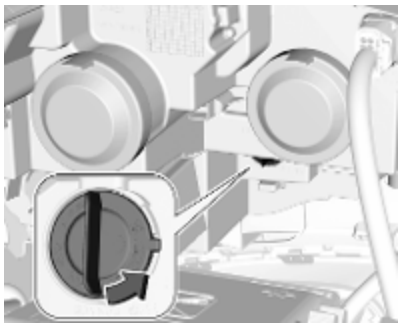

1. Draai de lampfitting linksom los uit de reflector.

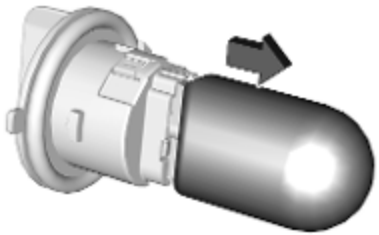

2. Haal de lamp uit de fitting door deze eruit te trekken.
3. Plaats een nieuwe lamp in de fitting.
4. Draai de lampfitting rechtsom in het koplamphuis vast.

Zijmarkeringslicht / dagrijlicht met leds

Laat defecte leds door een werkplaats vervangen.

LED-koplampen

Dagrijlichten zijn uitgevoerd met led's en kunnen niet worden vervangen.

Laat lichten bij eventuele storingen door een werkplaats vervangen.

Mistlampen voor

1. Wikkel een doek rond de punt van een platte schroevendraaier om schade aan de lak te voorkomen. Steek de schroevendraaier in de uitsparing aan de onderrand van de afdekking. Neem de afdekking los door deze voorzichtig los te wrikken.

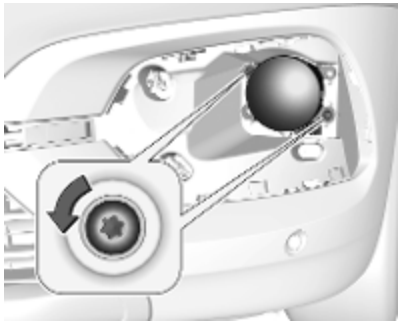

2. Draai de twee bouten los en eruit en verplaats de lampmodule naar voren.

3. Draai de lampfitting linksom en haal deze uit de lampmodule.

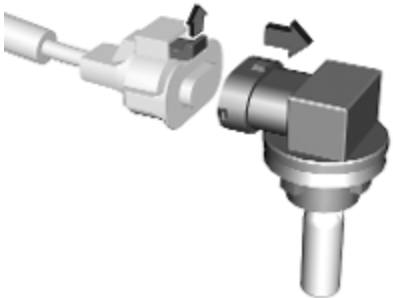

4. Maak de stekkerverbinding los door aan de borgnok te trekken.
5. Vervang de lampmodule en klik deze weer vast aan de stekker. Let erop dat de lamp en de fitting een geheel vormen en samen moeten worden vervangen.
6. Plaats de lampfitting in de lichtmodule door deze rechtsom te draaien en zet deze vast.
7. Monteer de lamp door de twee bouten vast te draaien.
8. Bevestig en vergrendel de afdekking.

Richtingaanwijzers voor

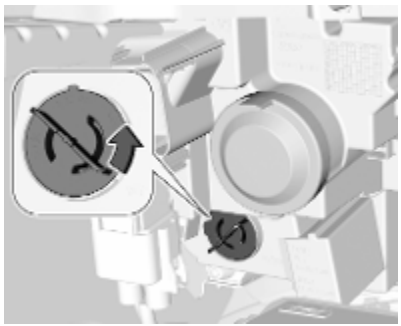

1. Draai de lampfitting linksom los uit de reflector.

2. Druk de lamp iets omlaag, draai deze linksom en neem deze uit de fitting.
3. Plaats een nieuwe lamp door deze rechtsom in de fitting te draaien.
4. Draai de lampfitting rechtsom in de reflector vast.

Achterlichten

Lamphuis in de carrosserie

Auto met achterklep

1. Schroef de twee bouten los en neem ze eruit.

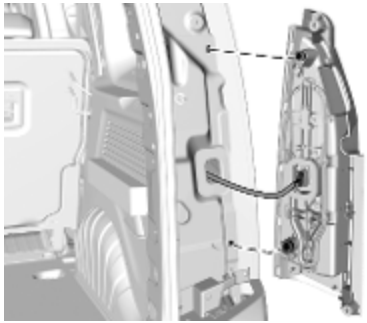

2. Trek de achterlichtmodule uit de uitsparing en verwijder deze. De kabelgeleider moet op zijn plaats blijven zitten.
3. Maak de kabel los van de houder.

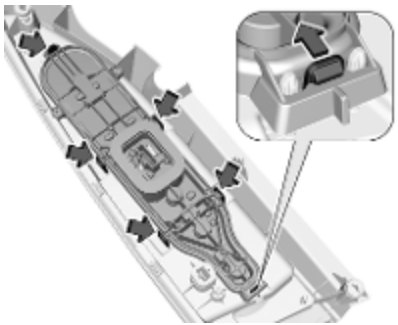

4. Druk de borgnok naar achteren, trek aan de lamphouder en klik de overige borgnokken los.

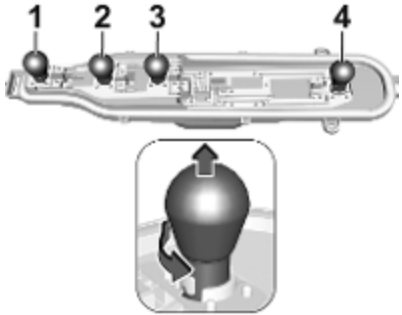

5. Duw de lamp iets omlaag, verdraai deze en trek deze uit de lamphouder. Vervang de gloeilamp:

   Mistlamp (**1**)

   Achteruitrijlicht (**2**)

   Richtingaanwijzer/alarmknipperlicht (**3**)

   Achterlicht/remlicht (**4**)
6. Bevestig de lamphouder in de module.

7. Bevestig de kabel aan de houder.
8. Bevestig de lichtmodule aan de carrosserie en haal beide bouten aan.

Auto met achterdeuren

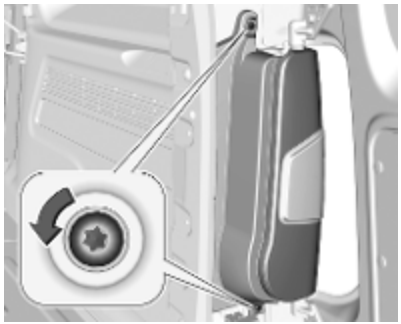

1. Schroef de twee bouten los en neem ze eruit.

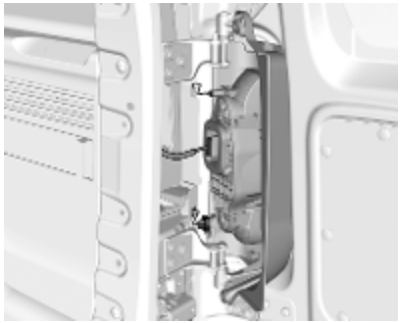

2. Trek de achterlichtmodule uit de uitsparing en verwijder deze. De kabelgeleider moet op zijn plaats blijven zitten.
3. Maak de kabel los van de houder.

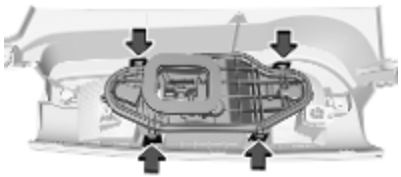

4. Klik de borgnokken los om de lamphouder te verwijderen.

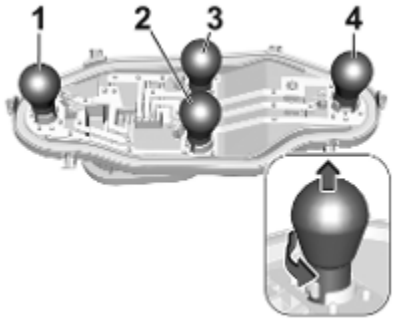

5. Duw de lamp iets omlaag, verdraai deze en trek deze uit de lamphouder. Vervang de gloeilamp:

   Achterlicht/remlicht (**1**)

   Richtingaanwijzer/alarmknipperlicht (**2**), buitenste lamp

   Achteruitrijlicht (**3**), binnenste lamp

   Mistachterlicht (**4**)
6. Bevestig de lamphouder in de module.

7. Bevestig de kabel aan de houder.
8. Bevestig de lichtmodule aan de carrosserie en haal beide bouten aan.

Derde remlicht

Het derde remlicht is uitgevoerd als led-verlichting en kan niet worden vervangen.

Laat lichten bij eventuele storingen door een werkplaats vervangen.

Lampcontrole

Schakel het contact in en kijk of alle lampen werken.

Zijrichtingaanwijzers

Demonteer voor het vervangen van de gloeilamp de lampbehuizing:

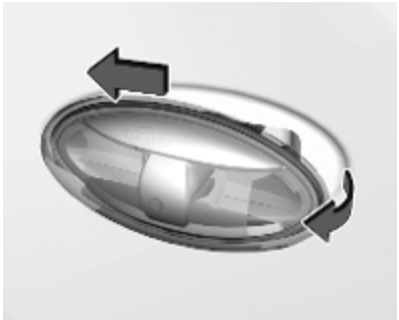

1. Schuif de lamp naar de linkerkant ervan en haal deze aan de rechterkant ervan los.

2. Druk de borgnok omhoog en neem de lampfitting van de stekker.
3. Vervang de complete module.
4. Plaats de linkerkant van de lamp, schuif de lamp naar links en plaats de rechterkant.

Kentekenverlichting

1. Steek bijvoorbeeld een schroevendraaier in de uitsparing van de klep en neem deze weg.

2. Trek de lamp uit de lamphouder en vervang deze.
3. Bevestig de kap.

Binnenverlichting

Laat de volgende lampjes vervangen in een werkplaats:

- interieurverlichting, leeslampjes
- bagageruimteverlichting
- instrumentenverlichting

Elektrisch systeem

Zekeringen

Controleren of het opschrift op de vervangende zekering overeenkomt met dat op de defecte zekering.

Er zitten twee zekeringendozen in de auto:

- motorruimte
- instrumentenpaneel

Alvorens een zekering te vervangen, de desbetreffende schakelaar en de ontsteking uitschakelen.

Een defecte zekering is te herkennen aan de doorgebrande smeltdraad.

Voorzichtig
Vervang de zekering niet totdat de oorzaak van de storing is verholpen.

Sommige functies worden door meerdere zekeringen beveiligd.

Er kunnen zekeringen aanwezig zijn die geen functie hebben.

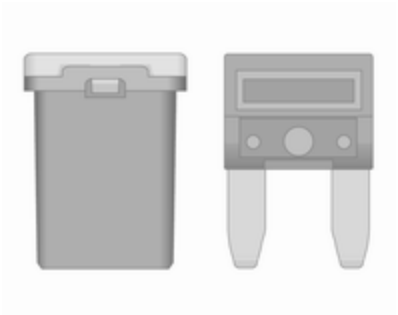

Zekeringtrekker

In de klep van de zekeringenkast op het instrumentenpaneel zit een zekeringtrekker.

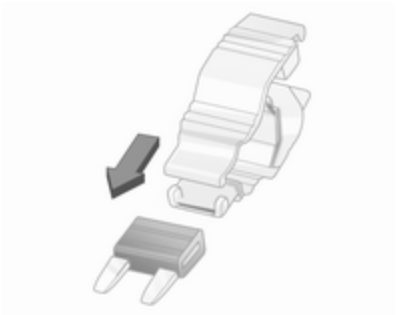

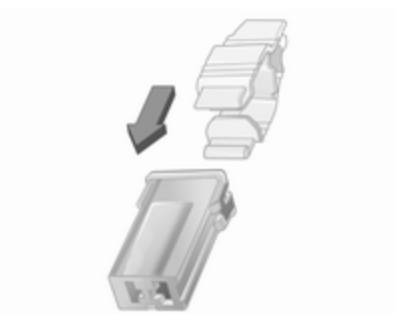

Zekeringtrekker van bovenaf of van opzij op zekering steken en zekering lostrekken.

Zekeringenkast in motorruimte

De zekeringenkast zit linksvoor in de motorruimte.

Maak het deksel los en verwijder het.

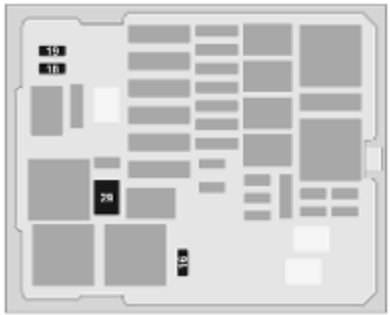

Nr.	Stroomkring
16	Mistlampen
18	Koplamp rechts
19	Koplamp links
29	Voorruitwissers

Nadat u de defecte zekering hebt vervangen, sluit u het deksel van het zekeringenkastje en vergrendelt u het.

Wanneer u het deksel van het zekeringenkastje niet goed sluit, kan een storing optreden.

Zekeringenkast instrumentenpaneel

De zekeringenkast zit achter een klep in het instrumentenpaneel links.

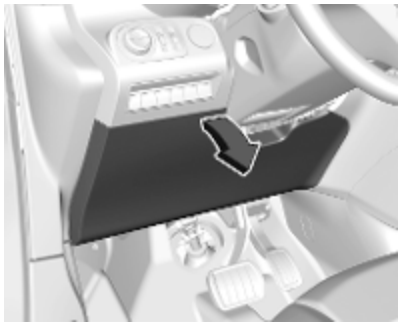

Trek de klep linksboven en dan rechts eraf.

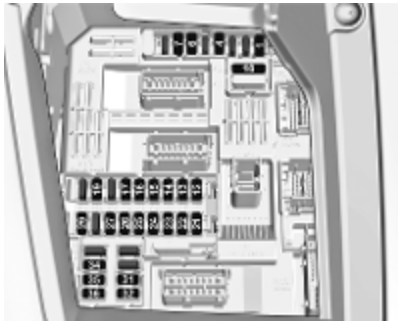

Nr.	Stroomkring
1	Inductief opladen, koppelingsschakelaar, Selective Ride Control, stuurbekrachtiging, dieseluitlaatsysteem, binnenspiegel
4	Claxon
6	Voorruitsproeiers
7	Elektrische aansluiting achterin
10	Portierslot
12	Diagnosestekker, voedingstransformator

Nr.	Stroomkring
13	Head-updisplay, klimaatregeling, Infotainmentsysteem
14	Diefstalalarmsysteem, telematicamodule
15	Automatische versnellingsbak, instrumentengroep, klimaatregeling
16	Startmotor, voedingstransformator
17	Instrumentengroep
19	Aanhangeraansluiting, stuurbedieningsknoppen
21	Diefstalalarmsysteem, Aan/Uitknop
22	Achteruitkijkcamera, regen- en lichtsensor
23	Gordelverklikker, speciale boordregelmodule, start-stop, aanhangeraansluiting
24	Parkeerhulp, Infotainmentsysteem, achteruitkijkcamera, blindehoekcamera
25	Airbag
26	Stuuruitslagsensor
27	Parkeerverwarming
29	Infotainment-systeem
31	–
32	Stekkerdoos
34	Parkeerhulp, binnenspiegel
35	Diagnosestekker, koplampverstelling, voorruitverwarming, klimaatregeling
36	Interieurverlichting, USB-poort

Boordgereedschap

Gereedschap

Auto's met reservewiel

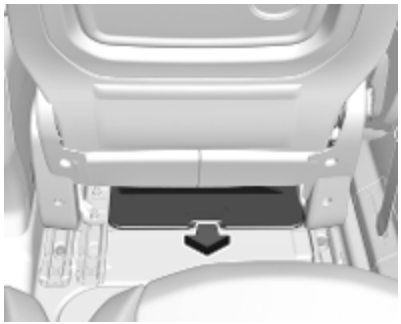

Open de klep van de opbergvakken voetenruimte ⇨ 77.

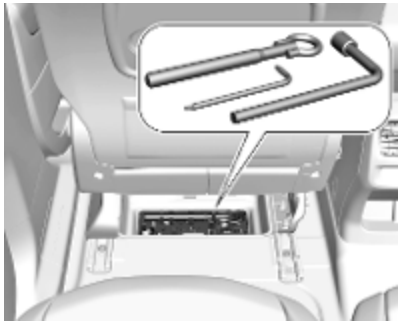

Het sleepoog en de gereedschappen liggen in het opbergvak onder de voorstoel links.

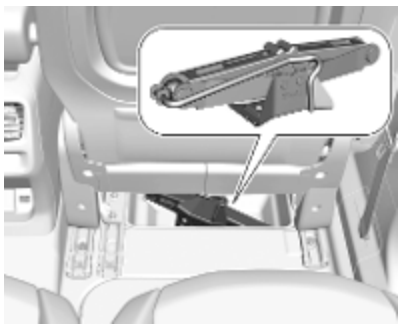

De krik ligt in het opbergvak onder de voorstoel rechts.

Auto's zonder reservewiel

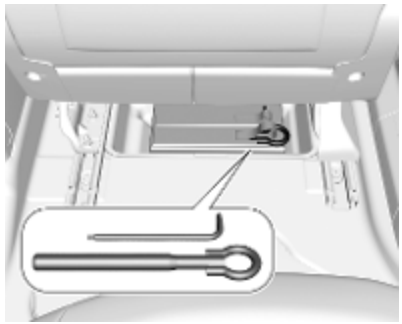

Het sleepoog en de gereedschappen liggen in het opbergvak onder de voorstoel rechts.

Bandenreparatieset ⇨ 240.

Velgen en banden

Conditie van banden en velgen

Zo langzaam mogelijk en onder een rechte hoek over obstakels. Het rijden over scherpe randen kan schade aan banden en velgen tot gevolg hebben. Banden niet tegen de stoeprand klemmen.

De wielen regelmatig op beschadiging controleren. Bij beschadigingen of abnormale slijtage de hulp van een werkplaats inroepen.

Winterbanden

Winterbanden verhogen de veiligheid bij temperaturen onder 7 °C en moeten daarom op alle wielen worden gemonteerd.

De sticker met de maximumsnelheid in overeenstemming met de geldende wetgeving in uw land in het gezichtsveld van de bestuurder aanbrengen.

Alle bandenmaten zijn toegestaan als winterbanden ⇨ 270.

Aanduidingen op banden

Bijv. **225/55 R 18 98 V**

225 : bandbreedte in mm
55 : hoogte-breedteverhouding (bandhoogte t.o.v. bandbreedte) in %
R : type koordlagen: Radiaal
RF : type: RunFlat
18 : velgdiameter in inch
98 : kengetal voor draagvermogen, 98 komt bijv. overeen met 750 kg
V : kenletter voor snelheid

Kenletter voor snelheid:

Q : maximaal 160 km/u
S : maximaal 180 km/u
T : maximaal 190 km/u
H : maximaal 210 km/u
V : maximaal 240 km/u
W : maximaal 270 km/u

Kies een band die geschikt is voor de topsnelheid van uw auto.

De topsnelheid is bereikbaar op rijklaar gewicht met bestuurder (75 kg) plus 125 kg nuttige last. Door optionele uitrusting kan de topsnelheid van de auto afnemen.

Draairichtingsgebonden banden

Draairichtingsgebonden banden moeten zo worden gemonteerd dat ze in de juiste richting draaien. De juiste draairichting is herkenbaar aan een symbool (bijv. een pijl) op de zijwand van de band.

Bandenspanning

De bandenspanning minstens om de 14 dagen en vóór elke lange rit bij koude banden controleren. Het reservewiel niet vergeten. Dit geldt ook voor auto's met een bandenspanningscontrolesysteem.

Bandenspanning ⇨ 270.

Het informatie-etiket bandenspanning op het portierframe links vermeldt de originele bandenmaat en de bijbehorende bandenspanningswaarden.

De voorgeschreven bandenspanning geldt bij koude banden. De waarde geldt voor zowel zomer- als winterbanden.

Reservewiel altijd oppompen tot de bandenspanning bij maximale belading.

Een onjuiste bandenspanning beïnvloedt de veiligheid, het weggedrag, het rijcomfort en het brandstofverbruik negatief en verhoogt de bandenslijtage.

De bandenspanningswaarden verschillen afhankelijk van de diverse opties. Ga voor de juiste bandenspanningswaarde als volgt te werk:

1. Bepaal de code van de motor-ID. Motorgegevens ⇨ 266.
2. Bepaal de betreffende band.

De bandenspanningswaardetabellen vermelden alle mogelijke bandencombinaties ⇨ 270.

Voor de voor uw auto goedgekeurde banden kunt u de EEG-conformiteitsverklaring die bij uw auto is geleverd, of andere landelijke registratiedocumenten raadplegen.

De bestuurder is verantwoordelijk voor het juist instellen van de bandenspanning.

⚠ Waarschuwing

Een te lage bandenspanning kan aanleiding geven tot oververhitting van de banden en interne beschadigingen, wat bij hoge snelheden loslatende loopvlakken en zelfs klapbanden kan veroorzaken.

⚠ Waarschuwing

Bij specifieke banden mag de aanbevolen bandenspanning zoals vermeld in de bandenspanningstabel de op de band aangegeven maximale bandenspanning overschrijden. Overschrijd nooit de op de band aangegeven maximale bandenspanning.

Afhankelijkheid van temperatuur

De bandenspanning hangt af van de temperatuur van de band. Onderweg lopen de temperatuur en de spanning van de band op. De bandenspanningen op de bandinformatiesticker en in de bandenspanningentabel verwijzen naar koude banden, dus bij een temperatuur van 20 °C.

De druk wordt voor iedere temperatuurstijging van 10 °C met bijna 10 kPa verhoogd. Houd hiermee rekening wanneer u warme banden controleert.

Drukverliesdetectiesysteem

De spanningsverliesdetectie controleert voortdurend de rotatiesnelheid van alle vier de wielen en waarschuwt voor een lage bandenspanning tijdens het rijden. Dit wordt bereikt door de afrolomtrek van de band te vergelijken met referentiewaarden en andere signalen.

Als een band aan spanning verliest, gaat het controlelampje (!) branden, klinkt er een geluidssignaal en verschijnt er een waarschuwingsbericht op het Driver Information Center.

Verlaag in dat geval de rijsnelheid en vermijd scherpe bochten en krachtige remmanoeuvres. Stop zo spoedig mogelijk om de bandenspanning te controleren.

Controlelamp (!) ⇨ 112.

Initialiseer het systeem na aanpassing van de bandenspanning om het controlelampje te laten doven en het systeem opnieuw in te schakelen.

Voorzichtig

De spanningsverliesdetectie waarschuwt alleen bij een te lage bandenspanning en is geen vervanging voor regulier onderhoud van de banden door de bestuurder.

Bij een systeemstoring verschijnt er een bericht op het Driver Information Center. Stel de juiste bandenspanning in en initialiseer het systeem

opnieuw. Neem contact op met een werkplaats, als het storingsbericht niet van het display verdwijnt. Het systeem werkt niet, wanneer ABS of ESC een storing vertoont of wanneer u een reservewiel gebruikt. Controleer na terugplaatsing van een standaardwiel de koude bandenspanning en initialiseer het systeem.

Systeem initialiseren

Na aanpassing van de bandenspanning of het verwisselen van een wielen moet u het systeem opnieuw initialiseren zodat het de nieuwe afrolomtrek kan inleren:

1. Zorg er altijd voor dat alle vier de banden de juiste bandenspanning hebben ⇨ 270.
2. Schakel de parkeerrem in.

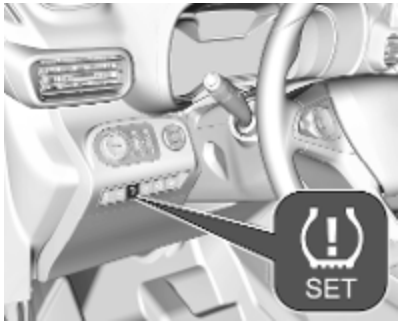

3. Initialiseer het drukverliesdetectiesysteem: Druk als de auto een Graphic-Info-Display heeft gedurende drie seconden op ⓘ SET. Als de auto een Colour-Info-Display heeft, wordt dit geïnitialiseerd in de Persoonlijke instellingen ⇨ 122.
4. Na het resetten verschijnt een pop-upmelding.

Na initialisatie vindt tijdens het rijden automatisch kalibratie plaats van de nieuwe bandenspanningswaarden. Na enige tijd rijden slaat het systeem de nieuwe waarden op.

Controleer altijd de koude bandenspanning.

Het systeem moet opnieuw worden geïnitialiseerd, wanneer:

- De bandenspanning is gewijzigd
- De belading is gewijzigd
- De wielen zijn verwisseld of vervangen

Het systeem waarschuwt niet meteen bij een klapband of een snelle vorm van spanningsverlies. Dit komt doordat de vereiste berekeningen enige tijd vergen.

Profieldiepte

Regelmatig de profieldiepte controleren.

Om veiligheidsredenen de banden te vervangen wanneer een profieldiepte van 2–3 mm (4 mm voor winterbanden) is bereikt.

Om veiligheidsredenen is het aan te bevelen dat de profieldiepte van de banden op één as niet meer dan 2 mm verschilt.

De wettelijk toegestane minimumprofieldiepte (1,6 mm) is bereikt wanneer het profiel tot aan één van de slijtageindicatoren (TWI = Tread Wear Indicator) is afgesleten. De locatie hiervan is met markeringen op de zijkant van de band weergegeven.

Is de slijtage voor groter dan achter, dan de voorbanden regelmatig omwisselen met de achterbanden. De draairichting van de wielen moet dezelfde blijven.

Banden verouderen ook wanneer er niet mee gereden wordt. Wij raden u aan de banden om de zes jaar te vervangen.

Van banden- en velgmaat veranderen

Bij het gebruik van banden met een andere bandenmaat dan af fabriek gemonteerd, moet mogelijk het bandenspanningsverliesdetectiesysteem opnieuw worden geprogrammeerd en moeten er eventueel andere aanpassingen aan de auto worden verricht.

Drukverliesdetectiesysteem ⇨ 237.

Laat de sticker met de bandenspanningswaarden vervangen.

⚠ Waarschuwing

Rijden met ongeschikte banden of wielen kan ongevallen veroorzaken en de typegoedkeuring van de auto vervalt hierdoor.

Wieldoppen

Gebruik wieldoppen en banden die door de fabriek voor de desbetreffende auto zijn goedgekeurd en daarmee aan alle eisen voor de desbetreffende combinatie van wielen en banden voldoen.

Indien geen wieldoppen en banden worden gebruikt die door de fabriek zijn goedgekeurd, mogen de banden niet voorzien zijn van een velgbeschermingsrand.

Wieldoppen mogen de koeling van de remmen niet belemmeren.

⚠ Waarschuwing

Het gebruik van ongeschikte banden of wieldoppen kan tot plotseling drukverlies leiden met ongelukken als mogelijk gevolg.

Auto's met stalen velgen: Bij gebruik van wielborgmoeren mogen de wieldoppen niet worden bevestigd.

Sneeuwkettingen

Sneeuwkettingen zijn alleen toegestaan op de vooras.

Fijne sneeuwkettingen gebruiken, die (inclusief kettingslot) maximaal 9 mm buiten het loopvlak en de binnenkant van de band uit steken.

⚠ Waarschuwing

Beschadigingen kunnen een klapband veroorzaken.

Sneeuwkettingen zijn op alle toegelaten bandenmaten voor de auto toegestaan.

Compact reservewiel

Het gebruik van sneeuwkettingen op een compact reservewiel is niet toegestaan.

Bandenreparatieset

Lichte beschadigingen van de loopvlakken van de banden kunnen met de bandenreparatieset worden verholpen.

Vreemde voorwerpen niet uit de banden verwijderen.

Beschadigingen die groter zijn dan 4 mm of die in de bandwang zitten, kunnen niet met de bandenreparatieset worden verholpen.

⚠ Waarschuwing

Niet sneller rijden dan 80 km/u.

Niet langdurig gebruiken.

Bestuurbaarheid en rijeigenschappen worden mogelijk nadelig beïnvloed.

Bij een lekke band:

Zet de parkeerrem aan en schakel de eerste versnelling, achteruitversnelling of **P** in.

Open de klep van de opbergvakken voetenruimte ⇨ 77.

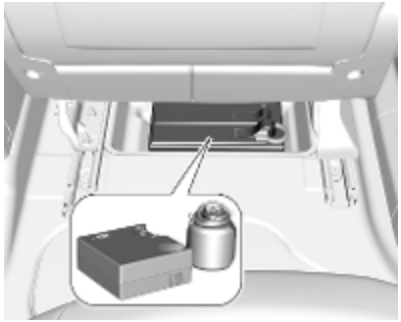

De bandenreparatieset ligt in het opbergvak onder de voorstoel rechts.

1. Verwijder de fles met afdichtmiddel en de compressor.
2. Neem de sticker met de snelheidslimiet van de fles met afdichtmiddel en plak deze in het zicht van de bestuurder.

3. Verwijder de aansluitkabel en de luchtslang uit de opbergvakken aan de onderkant van de compressor.

4. De luchtslang van de compressor aan de aansluiting van de fles met dichtingsmiddel schroeven.
5. Plaats de fles met afdichtmiddel in de steun op de compressor.

   Plaats de compressor dichtbij de band, zodanig dat de fles afdichtmiddel rechtop staat.
6. Ventieldop van defecte band losschroeven.

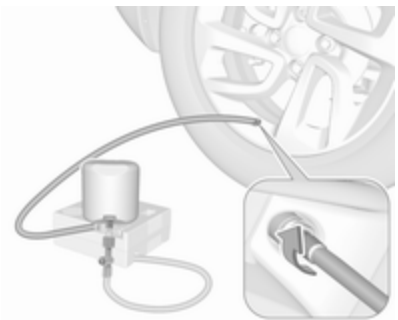

7. Schroef de vulslang op het ventiel.
8. De schakelaar van de compressor moet op O staan.
9. Steek de compressorstekker in de 12V-aansluiting of de aansteker-aansluiting.

   Voor een goede werking mag u de bandenreparatieset alleen aansluiten op de 12V-aansluiting voorin.

   Om te voorkomen dat de accu leegraakt, is het raadzaam de motor te laten draaien.

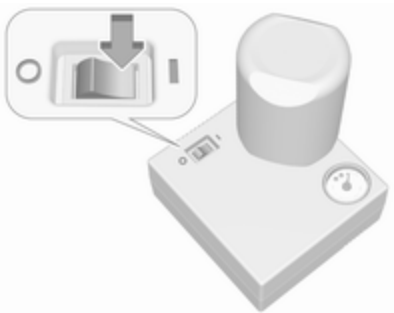

10. Zet de wipschakelaar van de compressor op I. De band wordt nu met afdichtmiddel gevuld.

11. De manometer van de compressor geeft even max. 600 kPa (6 bar) aan wanneer de fles met afdichtmiddel wordt geleegd (ca. 30 s). Daarna begint de druk te dalen.
12. Al het afdichtmiddel wordt in de band gepompt. De band wordt vervolgens opgepompt.
13. De voorgeschreven bandenspanning moet binnen tien minuten worden bereikt.

    Bandenspanning ⇨ 270.

    Schakel de compressor uit wanneer de juiste bandenspanning is bereikt.

    Als de voorgeschreven bandenspanning niet binnen tien minuten wordt bereikt, verwijder dan de bandenreparatieset. De auto één wielomwenteling verplaatsen. Sluit de bandenreparatieset weer aan en zet de vulprocedure tien minuten lang door. Wordt de voorgeschreven bandenspanning dan nog niet bereikt, dan is de band te ernstig beschadigd. De hulp van een werkplaats inroepen.

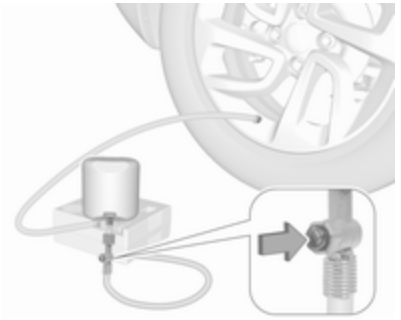

    Laat een teveel aan lucht ontsnappen via de knop op de luchtslang.

    Laat de compressor niet langer dan tien minuten werken.
14. Maak de bandenreparatieset los. Neem de fles met afdichtmiddel uit de steun. Schroef de vulslang vast op de vrije aansluiting van de fles met afdichtmiddel. Zo voorkomt u dat er afdichtmiddel uit de fles stroomt. Berg de bandenreparatieset op in de bagageruimte.
15. Eventueel vrijgekomen afdichtmiddel met een doek verwijderen.

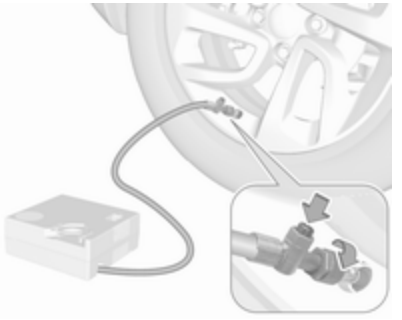

16. De rit onmiddellijk voortzetten, zodat het afdichtmiddel zich gelijkmatig in de band kan verspreiden. Stop na ca. 5 km uiterlijk na tien minuten en controleer de bandenspanning. Schroef de luchtslang van de compressor rechtstreeks op bandventiel. Vul de band zoals eerder beschreven. Laat een teveel aan lucht ontsnappen via de knop op de luchtslang.

    Als de bandenspanning niet tot onder 150 kPa (1,5 bar) is gedaald, moet u de bandespanning instellen op de juiste waarde. Maak anders geen gebruik van de

auto. Roep de hulp in van een werkplaats.⇨ 270

Herhaal de controleprocedure na nog eens 10 km rijden maximaal tien minuten om na te gaan dat er geen bandenspanningsverlies meer optreedt.

Bij een bandenspanning lager dan 150 kPa (1,5 bar) dient u de auto niet meer te gebruiken. De hulp van een werkplaats inroepen.

17. Bandenreparatieset in de bagageruimte opbergen.

Let op
De rijeigenschappen van de herstelde band zijn veel minder goed, daarom deze band laten vervangen.

Bij abnormale geluiden of sterke verhitting van de compressor, moet u deze minimaal 30 min. lang uitschakelen.

Het ingebouwde veiligheidsventiel opent bij een druk van 700 kPa (7 bar).

Let op de vervaldatum van de set. Na deze datum is niet meer gegarandeerd dat het middel nog goed afdicht. Let op de bewaarinstructies op de fles met afdichtmiddel.

Vervang de gebruikte fles met afdichtmiddel. Voer de fles af volgens de geldende wettelijke voorschriften.

De compressor en het afdichtmiddel zijn vanaf ca. -30 °C te gebruiken.

Wiel verwisselen

De onderstaande voorbereidingen treffen en de instructies opvolgen:

- Auto op een vlakke, stevige en slipvrije ondergrond parkeren. Voorwielen in de rechtuitstand draaien.
- Zet zo nodig een stopblok onder het wiel schuin tegenover het te vervangen wiel.
- Zet de parkeerrem aan en schakel de eerste versnelling, achteruitversnelling of **P** in.
- Bij een zachte ondergrond, een stevige plank (max. 1 cm dik) onder de krik leggen.
- Haal vóór het opkrikken van de auto altijd eventuele zware objecten eruit.
- In de op te krikken auto mogen zich geen personen of dieren bevinden.
- Nooit onder een opgekrikte auto kruipen.
- Opgekrikte auto niet starten.
- Reinig de wielbouten voordat u ze erin schroeft.

⚠ Waarschuwing
Smeer de wielbouten niet.

Aanhaalmomenten

Voorzichtig
Let er bij een auto met lichtmetalen wielen op dat u de wielbouten minstens vijf slagen aanhaalt.

Er zijn twee verschillende soorten wielen met uiteenlopende bouten en aanhaalmomenten.

Het aanhaalmoment voor aluminium wielen is 100 Nm.

Het aanhaalmoment voor stalen wielen is 115 Nm.

Gebruik de juiste wielbouten voor de desbetreffende wielen.

Kriksteunpunten

De getoonde kriksteunpunten gelden bij het gebruik van opnamearmen en kriks voor het vervangen van winter-/zomerbanden.

De positie van de achterste arm van het hefplatform is midden onder het betreffende krikpunt op de auto.

De positie van de voorste arm van het hefplatform is midden onder het betreffende krikpunt op de auto.

Reservewiel

Het reservewiel kan afhankelijk van de uitvoering en de landelijke bepalingen ook als compact reservewiel (thuiskomer) worden aangemerkt. In dit geval geldt er een toegestane maximumsnelheid, ook al wordt dit niet op een label op het reservewiel aangegeven.

Slechts één compact reservewiel monteren. Niet sneller rijden dan 80 km/u. In bochten langzaam rijden. Niet langdurig gebruiken.

Voorzichtig
Is het gemonteerde reservewiel kleiner dan de andere wielen of wordt het gebruikt in combinatie met winterbanden, dan kunnen de rijeigenschappen negatief worden beïnvloed. Defecte band zo spoedig mogelijk laten vervangen.

Het reservewiel zit in een houder onder de vloerplaat.

1. Open afhankelijk van de versie de achterklep of de achterdeuren ⇨ 32, ⇨ 34.

2. Zet de wielsleutel op een van de zeskantbouten. Draai deze linksom totdat de reservewielhouder laag genoeg is om de vergrendeling los te haken.

3. Til de reservewielhouder op en haak de vergrendeling los.

   Laat de reservewielhouder zakken.

4. Reservewiel verwijderen.
5. Wiel verwisselen.
6. Plaats het beschadigde wiel met de buitenkant omlaag in de reservewielhouder.
7. Reservewielhouder omhoogduwen en in de haak vastmaken. De geopende zijde van de haak moet hierbij naar de voorkant van de auto wijzen.
8. Sluit de reservewielhouder door de zeskantbout met de wielsleutel rechtsom te draaien.
9. Leg de wielsleutel in de opbergruimte.
10. Sluit de achterklep of de achterdeuren.

Slechts één compact reservewiel monteren. De toegestane maximumsnelheid op het label op het tijdelijke reservewiel geldt alleen voor de bandenmaat af fabriek.

Reservewiel monteren

De onderstaande voorbereidingen treffen en de instructies opvolgen:

- Auto op een vlakke, stevige en slipvrije ondergrond parkeren. Voorwielen in de rechtuitstand draaien.
- Zet zo nodig een stopblok onder het wiel schuin tegenover het te vervangen wiel.
- Zet de parkeerrem aan en schakel de eerste versnelling, achteruitversnelling of **P** in.
- Reservewiel verwijderen ⇨ 244.
- Nooit meerdere wielen tegelijkertijd vervangen.
- Gebruik de krik alleen om een wiel te wisselen in geval van bandenpech en niet voor de jaarlijkse montage van winter- of zomerbanden.
- De krik is onderhoudsvrij.
- Bij een zachte ondergrond, een stevige plank (max. 1 cm dik) onder de krik leggen.
- Haal vóór het opkrikken van de auto altijd eventuele zware objecten eruit.
- In de op te krikken auto mogen zich geen personen of dieren bevinden.
- Nooit onder een opgekrikte auto kruipen.
- Opgekrikte auto niet starten.
- Reinig de wielbouten voordat u ze erin schroeft.

⚠ Waarschuwing

Smeer de wielbouten niet.

⚠ Waarschuwing

Zorg ervoor dat u altijd de juiste wielbouten gebruiken bij het verwisselen van de wielen. Bij montage van het reservewiel kunt u ook de bouten voor lichtmetalen wielen gebruiken.

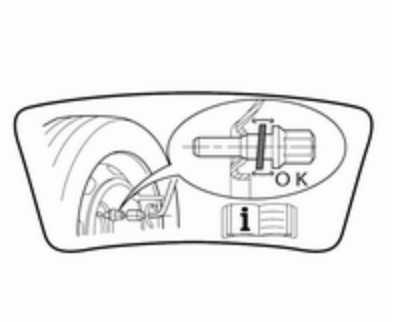

- Let erop dat het reservewiel vastzit door de conische vlakken van de bouten bij gebruik van de wielbouten voor lichtmetalen velgen. In het gegeven geval maken de ringen geen contact met het reservewiel.

1. Maak de wielboutkappen los met de wieldopverwijderaar.⇨ 234

   Stalen velgen met dop: Verwijder de wieldop.

   Lichtmetalen velgen: Maak de wielboutkappen los met de wieldopverwijderaar.

2. Klap de wielsleutel uit, zet deze stevig op de wielmoer en draai elke moer een halve slag los.

   De wielen kunnen met wielborgmoeren beschermd zijn. Zet voor het losdraaien van deze specifieke moeren eerst de adapter op de moerkop voordat u de wielsleutel erop zet. De adapter ligt in de gereedschapskist.⇨ 234

3. Zorg ervoor dat de krik goed onder het voorziene kriksteunpunt staat.

4. Zet de krik op de vereiste hoogte. Zet deze zo onder het krikpunt dat losschieten onmogelijk is.

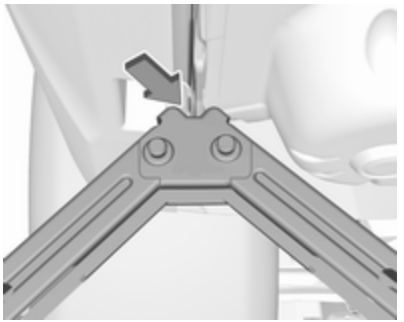

   Let erop dat de rand van de carrosserie in de inkeping in de krik valt.

Bevestig de wielsleutel en draai met de krik recht onder het kriksteunpunt aan de wielsleutel totdat het wiel van de grond komt.

5. Draai de wielmoeren los.
6. Wiel verwisselen.

   Reservewiel ⇨ 244.
7. Draai de wielmoeren erop.
8. Laat de auto zakken en verwijder de krik.
9. Plaats de wielsleutel, let er hierbij op dat deze stevig vastzit en haal de wielbouten kruislings aan. Het aanhaalmoment bedraagt 115 Nm.

   Let er bij een auto met lichtmetalen wielen op dat de wielbouten ook te gebruiken zijn voor het stalen reservewiel. De conische vlakken van de wielbouten zorgen er in het gegeven geval voor dat het reservewiel vastzit.
10. Wieldop voor het aanbrengen zo verdraaien dat de ventielopening over het bandventiel valt.

    Wielmoerdoppen aanbrengen.
11. Berg het vervangen wiel ⇨ 244, het autogereedschap ⇨ 234 en de adapter voor het vergrendelen van de wielmoeren op.
12. Bandenspanning en het aanhaalkoppel van de wielmoeren van het gemonteerde wiel zo spoedig mogelijk controleren.

Starthulp gebruiken

Niet starten met behulp van een snellader.

Bij een ontladen accu kan de motor worden gestart met hulpstartkabels en de accu van een ander voertuig.

⚠ Waarschuwing

Hulpstartkabels alleen met de uiterste voorzichtigheid gebruiken. Elke afwijking van de onderstaande instructies kan letsel of schade als gevolg van het exploderen van de accu's en schade aan de elektrische systemen van beide auto's tot gevolg hebben.

⚠ Waarschuwing

Laat de accu niet in contact komen met de ogen, huid, weefsels en lakwerk. De vloeistof bevat zwavelzuur, dat bij direct contact letsel en schade kan veroorzaken.

- De accu van de auto nooit aan vonken of open vuur blootstellen.

- Een ontladen accu kan al bij een temperatuur van 0 °C bevriezen. Ontdooi de bevroren accu alvorens hulpstartkabels aan te sluiten.
- Bij werkzaamheden aan de accu oogbescherming en beschermende kleding dragen.
- Gebruik een hulpaccu met dezelfde spanning (12 V). De capaciteit van de hulpstartaccu (Ah) mag niet veel minder zijn dan die van de lege accu.
- Hulpstartkabels met geïsoleerde aansluitklemmen en een diameter van minstens 16 mm^2 (bij dieselmotoren 25 mm^2) gebruiken.
- De ontladen accu niet van de auto loskoppelen.
- Alle onnodige stroomverbruikers uitschakelen.
- Tijdens de hulpstart niet over de accu van de auto leunen.
- De aansluitklemmen van de ene kabel mogen die van de andere niet raken.
- Ook de auto's mogen elkaar tijdens de hulpstart niet raken.
- Zet de parkeerrem aan, met de versnellingsbak in neutrale stand, automatische versnellingsbak in stand **P**.

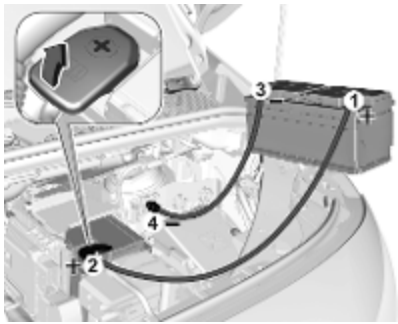

Open de pluspoolbeschermkappen van beide accu's.

Aansluitvolgorde van de kabels:

1. Rode kabel op de pluspool van de hulpstartaccu aansluiten.
2. Het andere uiteinde van de rode kabel op de pluspool van de ontladen accu aansluiten.
3. Zwarte kabel op de minpool van de hulpstartaccu aansluiten.
4. Sluit het andere uiteinde van de zwarte kabel aan op een massapunt in de motorruimte.

De kabels zo leggen dat ze niet door de draaiende delen in de motorruimte geraakt kunnen worden.

Om de motor te starten:

1. De motor van het stroom leverende voertuig starten.
2. Na vijf minuten de andere motor starten. Startpogingen niet langer dan 15 seconden laten duren met tussenpozen van één minuut.
3. Beide motoren met aangesloten kabels ca. drie minuten stationair laten draaien.
4. Elektrische verbruikers zoals koplampen, achterruitverwarming van de stroom ontvangende auto inschakelen.
5. Bovenstaande procedure bij het verwijderen van de kabels in de omgekeerde volgorde volgen.

Trekken

Auto slepen

Wikkel bijvoorbeeld een doek rond de punt van een platte schroevendraaier om schade aan de lak te voorkomen. Steek de schroevendraaier in de gleuf bij het onderste deel van de kap. Maak de kap voorzichtig los.

Het sleepoog is opgeborgen bij het boordgereedschap ⇨ 234.

Sleepoog inschroeven en tot aan de aanslag in horizontale stand vastdraaien.

Sleepkabel – beter is een sleepstang – aan sleepoog bevestigen.

Sleepoog alleen gebruiken om de auto weg te slepen en niet om deze te bergen.

Ontsteking inschakelen om het stuurslot te ontgrendelen en remlichten, claxon en voorruitwisser te kunnen bedienen.

Voorzichtig

Deactiveer de bestuurdersondersteuningssystemen zoals de actieve noodrem ⇨ 185, omdat de auto anders automatisch kan remmen tijdens het slepen.

Zet de keuzehendel in neutraal.

De handrem loszetten.

Voorzichtig

Sleep een auto met aandrijving op alle wielen (AWD) nooit met voor- of achterbanden op het wegdek. Bij het slepen van een auto met AWD met voor- of achterbanden op het wegdek kan het aandrijfsysteem in de auto ernstig beschadigd raken. Bij het slepen van een auto met AWD mogen alle vier banden niet in contact komen met het wegdek.

Voorzichtig
Langzaam wegrijden. Schokkende bewegingen vermijden. Buitensporige trekkrachten kunnen de auto beschadigen.

Bij uitgeschakelde motor gaat remmen en sturen aanmerkelijk zwaarder.

Recirculatiesysteem inschakelen en ruiten sluiten, zodat geen uitlaatgassen van de slepende auto kunnen binnendringen.

Auto's met een automatische versnellingsbak: De auto moet voorwaarts worden gesleept, niet sneller dan 80 km/h en niet verder dan 100 km. In alle andere gevallen en wanneer de versnellingsbak defect is, moet de vooras omhoog worden gezet.

De hulp van een werkplaats inroepen.

Na het slepen verwijdert u het sleepoog.

Steek de kap met de flens in de uitsparing en druk de kap vast.

Andere auto slepen

Wikkel bijvoorbeeld een doek rond de punt van een platte schroevendraaier om schade aan de lak te voorkomen. Steek de schroevendraaier in de gleuf bij het onderste deel van de kap. Maak de kap voorzichtig los.

Het sleepoog is opgeborgen bij het boordgereedschap ⇨ 234.

Sleepoog inschroeven en tot aan de aanslag in horizontale stand vastdraaien.

Gebruik het sjoroog onder aan de achterkant van de auto nooit als sleepoog.

Sleepkabel – beter is een sleepstang – aan sleepoog bevestigen.

Sleepoog alleen gebruiken om de auto weg te slepen en niet om deze te bergen.

Voorzichtig
Langzaam wegrijden. Schokkende bewegingen vermijden. Buitensporige trekkrachten kunnen de auto beschadigen.

Na het slepen verwijdert u het sleepoog.

Plaats de afdekking met de bovenste flens in de uitsparing en duw de afdekking vast.

Verzorging van uiterlijk

Verzorging exterieur

Sloten

De sloten zijn af fabriek gesmeerd met een hoogwaardig slotcilindervet. Een ontdooimiddel alleen in dringende gevallen gebruiken, omdat het ontvettend werkt en de werking van de sloten belemmert. Na gebruik van ontdooimiddelen, de sloten door een werkplaats opnieuw laten smeren.

Wassen

Het lakwerk van de auto staat bloot aan invloeden van buitenaf. De auto daarom regelmatig wassen en met was conserveren. Bij het bezoek aan wasstraten, een programma met een wasbehandeling selecteren.

Vogeluitwerpselen, dode insecten, boomhars en stuifmeel e.d. onmiddellijk verwijderen. Hierin zitten agressieve bestanddelen bevatten die lakschade kunnen veroorzaken.

Bij een bezoek aan een wasstraat, de aanwijzingen van de exploitant opvolgen. De voorruitwisser en achterruitwisser moeten worden uitgeschakeld. Antenne en accessoires op de buitenkant van de auto zoals een dakdragersysteem verwijderen.

Bij handmatig wassen erop letten dat ook de binnenkant van de wielkasten grondig schoongespoten wordt.

Breng regelmatig was op het lakwerk van de auto aan.

Randen en naden van geopende portieren, achterklep en motorkap en de gebieden die erdoor bedekt worden reinigen.

Reinig de glanzende metalen sierlijsten met een voor aluminium geschikte reinigingsoplossing om schade te voorkomen.

Voorzichtig
Gebruik altijd een reinigingsmiddel met een pH-waarde van 4 tot 9. Gebruik reinigingsmiddelen niet op warme oppervlakken.

Reinig de motorruimte niet met een stoomcleaner of hogedrukreiniger.

Daarna de auto grondig afspoelen en afzemen. Zeemlap vaak uitspoelen. Voor de carrosserie en de ruiten verschillende zeemlappen gebruiken: wasresten op de ruiten belemmeren het zicht.

Laat de scharnieren van alle portieren smeren door een werkplaats.

Teervlekken niet met harde voorwerpen verwijderen. Op gelakte oppervlakken een spray voor het verwijderen van teervlekken gebruiken.

Rijverlichting

De glazen van de koplampen en de andere lampen zijn gemaakt van kunststof. Geen schurende, bijtende of agressieve middelen of ijskrabbers gebruiken en ze niet droog reinigen.

Polijsten en in de was zetten

Zet de auto regelmatig in de was uiterlijk wanneer het water geen druppeltjes meer vormt. Anders zal het lakwerk uitdrogen.

Polijsten is alleen nodig als de laklaag mat geworden is of aanslag vertoont.

Autopolish met siliconen vormt een vuilwerende laag, waardoor in de was zetten overbodig is.

Kunststof carrosseriedelen mogen niet met autowas of polijstmiddelen worden behandeld.

Ruiten en wisserbladen

Schakel de wissers vóór het werken in hun bereik uit.

Een zachte, pluisvrije doek of een zeemleer en een ruitenreiniger en insectenverwijderaar gebruiken.

Wrijf bij het reinigen van de achterruit van de binnenkant altijd parallel aan het verwarmingselement om schade te voorkomen.

Om handmatig ijs te verwijderen, een ijskrabber met een scherpe rand gebruiken. IJskrabber stevig tegen de ruit drukken, zodat er geen vuil onder de krabber kan komen en er geen krassen op de ruit worden gemaakt.

Wisserbladen die strepen trekken, met een zachte doek en een ruitenreiniger reinigen.

Verwijder achtergebleven vuil van wisserbladen die strepen op de ruit veroorzaken, met een zachte doek en ruitenreiniger. Zorg dat u ook achtergebleven was, insecten en dergelijke van de ruit verwijdert.

IJs, verontreiniging en continu vegen op droge ruiten beschadigen of vernietigen zelfs de wisserbladen.

Panoramadak

Voor het reinigen nooit oplos- of schuurmiddelen, brandstoffen, agressieve middelen bijv. lakreinigers, acetonhoudende oplossingen, zuurhoudende of sterk alkalische middelen dan wel schuursponzen gebruiken.

Wielen en banden

Niet schoonmaken met hogedrukreinigers.

Velgen met een pH-neutrale velgenreiniger reinigen.

Velgen zijn gelakt en kunnen met dezelfde middelen worden behandeld als de carrosserie.

Lakschade

Geringe lakschade voordat er roestvorming optreedt met een lakstift herstellen. Grotere lakschade of roestvorming door een werkplaats laten herstellen.

Onderstel

Sommige delen van de bodemplaat zijn voorzien van een beschermende pvc-laag, terwijl er op andere delen een duurzame beschermende waslaag is aangebracht.

De bodemplaat na het schoonspuiten controleren en zo nodig een nieuwe waslaag laten aanbrengen.

Bitumineuze / rubber materialen kunnen de pvc-laag aantasten. Werkzaamheden aan de bodemplaat door een werkplaats laten uitvoeren.

De bodemplaat vóór en ná de winter schoonspuiten en daarna de beschermende waslaag laten controleren.

Vloeibaar-gassysteem

⚠ Gevaar

Vloeibaar gas is zwaarder dan lucht en kan zich op lage punten verzamelen.

Wees voorzichtig wanneer u in een werkkuil aan het chassis werkt.

Voor lakwerk en bij gebruik van een droogcabine bij een temperatuur boven 60 °C moet de lpg-tank worden verwijderd.

Breng geen wijzigingen aan het vloeibaar-gassysteem aan.

Trekhaak

Kogelstang niet met een stoom- of hogedrukreiniger reinigen.

Verzorging interieur

Interieur en bekleding

Interieur van de auto inclusief instrumentenpaneel en bekleding alleen met een droge doek of interieurreiniger schoonmaken.

Reinig de lederen bekleding met zuiver water en een zachte doek. Gebruik een reinigingsmiddel voor leder als de bekleding erg vuil is.

Instrumentengroep en de displays alleen met een zachte, vochtige doek reinigen. Gebruik zo nodig water en milde zeep.

Stoffen bekleding met een stofzuiger en een borstel reinigen. Vlekken met een bekledingreiniger verwijderen.

Het weefsel van de stof is wellicht niet kleurvast. Dit kan zichtbare verkleuringen veroorzaken, met name op lichtgekleurde bekleding. Reinig verwijderbare vlekken en verkleuringen zo spoedig mogelijk.

Veiligheidsgordels met lauw water of een interieurreiniger schoonmaken.

Voorzichtig

Klittenbandsluitingen sluiten omdat geopende klittenbandsluitingen schade aan de stoelbekleding kunnen toebrengen.

Hetzelfde geldt voor kledingstukken met scherpe voorwerpen zoals ritssluitingen, riemen of spijkerbroeken met metalen accenten.

Kunststof en rubber onderdelen

Kunststof en rubberen onderdelen mogen met dezelfde middelen worden gereinigd als de carrosserie. Zo nodig een interieurreiniger gebruiken. Geen andere middelen gebruiken. Vooral geen oplosmiddelen of brandstof. Niet schoonmaken met hogedrukreinigers.

Service en onderhoud

Algemene informatie **257**
Service-informatie 257
Aanbevolen vloeistoffen, smeermiddelen en onderdelen **259**
Aanbevolen vloeistoffen en smeermiddelen 259

Algemene informatie

Service-informatie

Het is voor de bedrijfs- en verkeersveiligheid en voor het behoud van de waarde van uw auto belangrijk dat alle servicewerkzaamheden met de voorgeschreven intervallen worden uitgevoerd.

Het uitgebreide bijgewerkte serviceschema voor uw auto is beschikbaar in de werkplaats.

Er is sprake van zware bedrijfsomstandigheden als een of meer van de volgende situaties vaak voorkomt-/en: Koude starts, frequent stoppen en optrekken zoals bij taxi's en politievoertuigen, ritten met een aanhanger, ritten in de bergen, ritten op slechte en rulle wegdekken, ernstige luchtvervuiling, zand en veel stof in de lucht, ritten op grote hoogte en grote temperatuurschommelingen.

In deze zware omstandigheden moeten bepaalde onderhoudswerkzaamheden wellicht vaker dan met het reguliere service-interval dat op het service-display verschijnt worden verricht. Raadpleeg een werkplaats voor aangepaste onderhoudsschema's.

Service-display ⇨ 106.

Groep 1 bestaat uit de volgende landen: Frankrijk, Duitsland, Italië, Spanje, Oostenrijk, Benelux, Portugal, Zwitserland, Denemarken, Griekenland, IJsland, Albanië, Bosnië, Bulgarije, Kroatië, Hongarije, Kosovo, Letland, Litouwen, Macedonië, Polen, Tsjechische Republiek, Servië, Slowaakse Republiek, Slovenië, Estland, Zweden, Noorwegen, Finland, Verenigd Koninkrijk, Ierland.

Groep 2 bestaat uit de volgende landen: Israël, Zuid-Afrika.

Groep 3 bestaat uit de volgende landen: Algerije, Marokko, Chili.

Onderhoudsintervallen – Combo Life

Motortype	EB2ADT	DV5RC DV5RD DV5RE
Groep 1	25.000 km / 1 jaar	30.000 km / 1 jaar
Groep 2		
Groep 3		10.000 km / 1 jaar

Registraties

Uitgevoerde service wordt geregistreerd op de daarvoor bestemde plaatsen in het service- en garantieboekje. De datum en afgelezen kilometerstand worden bevestigd met stempel en handtekening van de uitvoerende werkplaats.

Zorg ervoor dat het service- en garantieboekje correct wordt ingevuld, omdat een sluitend bewijs van service essentieel is bij aanspraken op garantie of goodwill en tevens een pluspunt is bij verkoop van de auto.

Aanbevolen vloeistoffen, smeermiddelen en onderdelen

Aanbevolen vloeistoffen en smeermiddelen

Gebruik alleen producten die voldoen aan de aanbevolen specificaties.

⚠ Waarschuwing

Bedrijfsvloeistoffen zijn gevaarlijk en mogelijk giftig. Voorzichtig hanteren. Informatie op de verpakking in acht nemen.

Motorolie

Motorolie wordt ingedeeld op basis van kwaliteit en viscositeit. Bij de keuze van motorolie is kwaliteit belangrijker dan viscositeit. Door de oliekwaliteit blijft o.a. de motor schoon, is de slijtage minimaal en veroudert de olie minder snel. De viscositeit geeft informatie over de dikte van de olie bij diverse temperaturen.

Dexos is de nieuwste kwaliteit motorolie, en biedt optimale bescherming voor benzine- en dieselmotoren. Indien deze niet voorhanden i,s moet motorolie van een andere gerenommeerde kwaliteit worden gebruikt. Aanbevelingen voor benzinemotoren zijn ook geldig voor motoren met de brandstoffen Compressed Natural Gas (CNG), Liquified Petroleum Gas (LPG) en Ethanol (E85).

Selecteer de betreffende motorolie op basis van de kwaliteit en de minimumomgevingstemperatuur ⇨ 263.

Motorolie bijvullen

Voorzichtig

Verwijder gemorste olie met een doek en doe deze op de juiste wijze weg.

Motoroliesoorten van verschillende fabrikanten en merken kunnen worden gemengd zolang ze voldoen aan de vereiste motoroliecriteria kwaliteit en viscositeit.

Gebruik van motoroliën voor alle benzinemotoren met alleen ACEA-kwaliteit is verboden, aangezien dit onder bepaalde omstandigheden motorschade kan veroorzaken.

Selecteer de betreffende motorolie op basis van de kwaliteit en de minimumomgevingstemperatuur ⇨ 263.

Extra motorolieadditieven

Het gebruik van extra motorolieadditieven kan schade tot gevolg hebben en de garantie ongeldig maken.

Motorolieviscositeitswaarden

De SAE-viscositeitswaarde geeft informatie over de dikte van de olie.

Multigrade-olie wordt geklasseerd door twee cijfers, bijv. SAE 5W-30. Het eerste cijfer, gevolgd door een W, geeft de viscositeit bij lage temperaturen, het tweede cijfer de viscositeit bij hoge temperaturen aan.

Selecteer de betreffende viscositeitsindex afhankelijk van de minimumomgevingstemperatuur ⇨ 263.

Alle aanbevolen viscositeitswaarden zijn geschikt voor hoge omgevingstemperaturen.

Koelvloeistof en antivries

Gebruik uitsluitend Long Life koelvloeistof/antivries (LLC) op basis van organisch zuur, die voor de auto is goedgekeurd. De hulp van een werkplaats inroepen.

Het systeem is af fabriek afgevuld met koelvloeistof voor optimale corrosiewering en vorstbescherming tot een temperatuur van ca. -28 °C. In koude regio's met extreem lage temperaturen biedt de af fabriek bijgevulde koelvloeistof vorstbescherming tot ca. -37 °C. Deze concentratie dient het gehele jaar in stand te worden gehouden. Extra koelvloeistofadditieven die bedoeld zijn om extra corrosiebestendigheid te bieden of om kleine lekken te dichten kunnen functiestoringen veroorzaken. Aansprakelijkheid voor eventuele gevolgen van het gebruik van extra koelvloeistofadditieven wordt niet aanvaard.

Sproeiervloeistof

Gebruik uitsluitend voor de auto goedgekeurde sproeiervloeistof om schade aan wisserbladen, lakwerk, kunststof en rubberen onderdelen te voorkomen. De hulp van een werkplaats inroepen.

Rem- en koppelingsvloeistof

Remvloeistof absorbeert na verloop van tijd vocht waardoor de remmen minder efficiënt werken. De remvloeistof moet daarom na het aangegeven interval worden ververst.

AdBlue

Gebruik AdBlue alleen voor het terugbrengen van het aandeel stikstofoxide in de uitstoot van uitlaatgassen ⇨ 156.

Technische gegevens

Voertuigidentificatie **261**
Voertuigidentificatienummer 261
Typeplaatje 261
Motor-ID 262
Autogegevens **263**
Aanbevolen vloeistoffen en smeermiddelen 263
Motorgegevens 266
Voertuiggewicht 267
Afmetingen auto 269
Inhouden 269
Bandenspanningswaarden 270

Voertuigidentificatie

Voertuigidentificatienummer

Het voertuigidentificatienummer kan ook in reliëf op het instrumentenpaneel zijn aangebracht, zichtbaar door de voorruit.

Typeplaatje

Het typeplaatje is aangebracht in de linker of rechter portieropening.

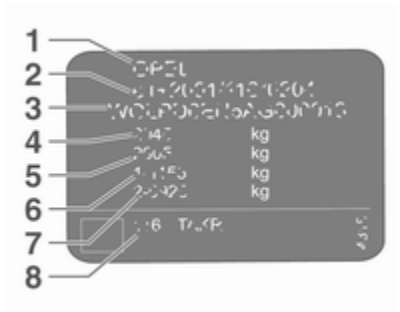

Gegevens op het typeplaatje:

1 : fabrikant
2 : typegoedkeuringsnummer
3 : voertuigidentificatienummer
4 : toegelaten totaal voertuiggewicht in kg
5 : toegelaten totaal treingewicht in kg
6 : maximale toegelaten belading van de vooras in kg
7 : maximale toegelaten belading van de achteras in kg
8 : gegevens die specifiek zijn voor de auto of voor het land waarin de auto wordt gebruikt

De som van de voor- en achterasbelasting mag niet groter zijn dan het maximale totaalgewicht van de auto. Indien bijv. de vooras maximaal wordt belast, mag de achteras slechts met een gewicht worden belast dat gelijk is aan het maximaal toelaatbare totaalgewicht verminderd met de voorasbelasting.

Deze technische gegevens zijn samengesteld volgens EU-normen. Wijzigingen voorbehouden. Specificaties in de voertuigdocumenten prevaleren altijd boven die in deze handleiding.

Motor-ID

De tabellen met technische gegevens bevatten de code van de motor-ID.

Motorgegevens ⇨ 266.

Voor het bepalen van de betreffende motor kunt u de EEG-conformiteitsverklaring die bij uw auto is geleverd, of andere landelijke registratiedocumenten raadplegen.

Autogegevens

Aanbevolen vloeistoffen en smeermiddelen

Onderhoudsinterval groep 1

Vereiste motoroliekwaliteit

	Alle landen vermeld in groep 1 ⇨ 257	
Motoroliekwaliteit	Benzinemotoren (ook CNG, LPG, E85)	Dieselmotoren
dexos1 Gen2	✓	–
dexos2	–	✓

Alleen dieselmotoren: Wanneer er geen dexos-kwaliteit beschikbaar is, kunt u één keer tussen de verversingsbeurten door maximaal één liter motorolie van de kwaliteit ACEA C3 gebruiken.

Motorolieviscositeitswaarden

Alle landen vermeld in groep 1 ⇨ 257		
Omgevingstemperatuur	Benzine- en dieselmotoren	Dieselmotoren
tot -25 °C	SAE 5W-30	SAE 0W-30 of SAE 0W-40
		SAE 5W-30 of SAE 5W-40
onder -25 °C	SAE 0W-30	SAE 0W-30 of SAE 0W-40

Onderhoudsintervallen groep 2 en 3

Vereiste motoroliekwaliteit

	Landen in de groepen 2 en 3 ⇨ 257	
Motoroliekwaliteit	Benzinemotoren (ook CNG, LPG, E85)	Dieselmotoren
dexos1 Gen2	✓	–
dexos2	–	✓

Als er geen olie van dexos-kwaliteit beschikbaar is, mag u de onderstaande oliekwaliteiten gebruiken:

	Landen in de groepen 2 en 3 ⇨ 257	
Motoroliekwaliteit	Benzinemotoren (ook CNG, LPG, E85)	Dieselmotoren
ACEA A3/B4	–	✓
ACEA C3	–	✓

Motorolieviscositeitswaarden

	Landen in de groepen 2 en 3 ⇨ 257	
Omgevingstemperatuur	Benzinemotoren	Dieselmotoren
tot -25 °C	SAE 5W-30	SAE 0W-30 of SAE 0W-40
		SAE 5W-30 of SAE 5W-40

Landen in de groepen 2 en 3 ⇨ 257		
onder -25 °C	SAE 0W-30	SAE 0W-30 of SAE 0W-40
tot -20 °C	SAE 5W-30	SAE 10W-30[1)] of SAE 10W-40[1)]

1) Toegestaan, maar het gebruik van oliën van dexos-kwaliteit wordt aanbevolen.

Motorgegevens

Motoraanduiding	**D12XHL**	**D15DT**	**D15DT**	**D15DTH**
Verkoopaanduiding	**1.2 Turbo**	**1.5 Turbo**	**1.5 Turbo**	**1.5 Turbo**
Productiecode	**EB2ADT**	**DV5RE**	**DV5RD**	**DV5RC**
Cilinderinhoud [cm^3]	1199	1499	1499	1499
Motorvermogen [kW]	81	56	75	96
bij 1/min	5500	3500	3500	3750
Koppel [Nm]	205	230	250	300
bij 1/min	1750	1750	1750	1750
Brandstofsoort	Benzine	Diesel	Diesel	Diesel
Octaangetal RON[2)3)]				
aanbevolen	95	–	–	–
mogelijk	98	–	–	–

2) Eventuele andere informatie op een label op de tankvulklep heeft altijd prioriteit boven de motorspecifieke vereisten.
3) In sommige landen moet mogelijk een bepaalde brandstofkwaliteit (zoals brandstof met een bepaald octaangetal) worden gebruikt voor de juiste werking van de motor.

Voertuiggewicht

Rijklaar gewicht, basisuitvoering zonder enige opties

Motor	Versnellingsbak	Lengte	Aantal zitplaatsen	Maximaal toelaatbaar totaalgewicht [kg]	Rijklaar gewicht [kg]
EB2ADT	Handmatig	L1	5	2040	1356
			7	2205	1430
		L2	5	2070	1430
			7	4)	4)
DV5RE	Handmatig	L1	5	2090	1398
			7	–	–
		L2	5	–	–
			7	–	–
DV5RD	Handmatig	L1	5	2095	1405
			7	2250	1517
		L2	5	2115	1487
			7	2280	1540

Motor	Versnellingsbak	Lengte	Aantal zitplaatsen	Maximaal toelaatbaar totaalgewicht [kg]	Rijklaar gewicht [kg]
DV5RC	Handmatig	L1	5	2010	1430
			7	2280	1510
		L2	5	2140	1506
			7	2310	1540
	Automatische	L1	5	2130	1430
			7	2290	1524
		L2	5	2150	1520
			7	2320	1540

4) Nog niet beschikbaar bij het ter perse gaan van deze publicatie

Extra uitrusting en accessoires verhogen het leeggewicht.

Beladingsinformatie ⇨ 90.

Afmetingen auto

Maat	L1	L2
Lengte [mm]	4403	4753
Breedte zonder buitenspiegels [mm]	1847	1847
Breedte met buitenspiegels [mm]	2107	2107
Hoogte zonder dakreling [mm]	1804	1837
Hoogte met dakreling [mm]	1841	1880
Wielbasis [mm]	2785	2975
Diameter draaicirkel [m]	10,8 / 11	11,5 / 11,8

Inhouden

Motorolie

Motor	DV5RE	DV5RD	DV5RC	EB2ADT
inclusief filter [l]	3,95	3,95	3,95	3,5
tussen MIN en MAX [l]	1	1	1	1

Brandstoftank

Benzine / diesel, tankinhoud [l]	60 / 51

AdBlue-tank

AdBlue, tankinhoud [l]	17

Bandenspanningswaarden

Banden	Auto met max. 3 inzittenden		Bij maximale belading	
	voor [kPa/bar] ([psi])	achter [kPa/bar] ([psi])	voor [kPa/bar] ([psi])	achter [kPa/bar] ([psi])
205/60 R16	240/2,4 (35)	240/2,4 (35)	260/2,6 (38)	320/3,2 (46)
205/60 R17	250/2,5 (36)	250/2,5 (36)	260/2,6 (38)	320/3,2 (46)

Klantinformatie

Klantinformatie **271**
Conformiteitsverklaring 271
REACH 274
Gedeponeerde handelsmerken 274
Registratie van voertuigdata en privacy **275**
Event Data Recorders (EDR) .. 275
Radiofrequentie-identificatie (RFID) 278

Klantinformatie

Conformiteitsverklaring

Radiozendsystemen

Deze auto heeft systemen die radiogolven versturen en/of ontvangen volgens Richtlijn 2014/53/EU. De fabrikanten van de onderstaande systemen verklaren conformiteit volgens Richtlijn 2014/53/EU. De volledige tekst van de EU-conformiteitsverklaring voor elk systeem is beschikbaar gesteld op het volgende internetadres: www.opel.com/conformity.

Importeur is
Opel / Vauxhall, Bahnhofsplatz, 65423 Ruesselsheim am Main, Germany.

Multimedia Navi Pro
Continental

LCIE Bureau Veritas-Site de Fontenay aux Roses, 33 avenue du général Leclerc, 92260 Fontenay aux Roses, France

Bedrijfsfrequentie (MHz)	Maximum uitgangsvermogen (dBm)
2400,0 - 2483,5	2,2
2400,0 - 2483,5	15

Radio
Clarion

244 rue du Pré à Varois, 54670 Custines, France

Bedrijfsfrequentie: 2400 - 2480 MHz

Maximaal vermogen: 4 dBm

Multimedia
Robert Bosch Car Multimedia GmbH

Robert-Bosch-Straße 200, 31139 Hildesheim, Germany

Bedrijfsfrequentie (MHz)	Maximum uitgangsvermogen (dBm)
2402,0 - 2480,0	17
2412,0 - 2472,0	4,15

Antennemodule
Yokowo Manufacturing of America, LLC

28221 Beck Road, Unit A-21

Wixom, MI 48394, USA

Bedrijfsfrequentie: n.v.t.

Maximum output: n.v.t.

ASK Automotive Pvt. Ltd.

Unit 2 Plot No. 30-31, Fathepur-Nawada, Manesar, Gurugram, Haryana 122050, India

Bedrijfsfrequentie: n.v.t.

Maximum output: n.v.t.

Afstandsbediening, ontvanger

Delphi European, Middle Eastern & African Regional Offices Customer Technology

Center Avenue de Luxembourg, L-4940 Bascharage, G.D. of Luxembourg

Bedrijfsfrequentie: 119 - 128,6

Maximaal vermogen: 16dBµA/m @ 10m

Elektronische sleutelzender

Valeo

43 Rue Bayen, 75017 Paris, France

Bedrijfsfrequentie: 433,92 MHz

Maximum uitgangsvermogen: 10 dBm

Startbeveiliging

KOSTAL of America, Inc.

350 Stephenson Hwy, Troy MI 48083, USA

Bedrijfsfrequentie: 125 kHz

Maximaal vermogen: 5 dBµA/m bij 10m

Wir leben Autos.

Konformitätserklärung

nach EG Richtlinie 2006/42/EG

Hiermit erklären wir, dass das Produkt:

Produktbezeichnung: Wagenheber

Typ/GM-Teilenummern: 3637376
Typ/PSA-Teilenummern: 9649243380

den Bestimmungen der Richtlinie 2006/42/EG entspricht.

Angewendete technische Normen:

GMN9737	Jacking
GM 14337	Standard Equipment Jack - Hardware Tests
GMW15005	Standard Equipment Jack and Spare Tire, Vehicle Test
ISO TS 16949	Qualitätsmanagementsystem

Der Unterzeichner ist Bevollmächtigter für die Zusammenstellung der technischen Unterlagen.

Rüsselsheim, 13. Dezember 2016

André-Alexander Konter
Engineering Group Manager Tire and Wheel Systems
Adam Opel AG

Adam Opel AG
Bahnhofsplatz
65423 Rüsselsheim
T (0 61 42) 7-70, F (0 61 42) 7-7 88 00
www.opel.de

Vorstand:
Dr. Karl-Thomas Neumann (Vorsitzender),
Michael F. Äljänoja, Holger Kimmes,
Michael Lohscheller, Dr. Thomas Sedran,
Peter Thom, Susanna Webber, Johan Willems

Aufsichtsrat:
Stephen J. Girsky (Vorsitzender)

Sitz der Gesellschaft: Rüsselsheim
Handelsregister:
Amtsgericht Darmstadt, HRB 89568

Ein Unternehmen der GM Gruppe

Vertaling van de oorspronkelijke conformiteitsverklaring

Conformiteitsverklaring conform EG-richtlijn 2006/42/EC

Bij dezen verklaren wij dat het product:

Productaanduiding: Krik

Type/GM onderdeelnummer: 3637376

Type/onderdeelnummer PSA: 9649243380

voldoet aan de bepalingen van richtlijn 2006/42/EC.

Gehanteerde technische normen:

GMN9737	:	krikken
GM 14337	:	standaarduitrusting krik - hardwaretests
GMW15005	:	standaarduitrusting krik en reserveband, boordtest
ISO TS 16949	:	kwaliteitsborgingssystemen

Ondergetekende is bevoegd tot het samenstellen van de technische documentatie.

Rüsselsheim, 13 december 2016

was getekend

André-Alexander Konter

Engineering Group Manager Tyre and Wheel Systems

Adam Opel AG

D-65423 Rüsselsheim

REACH

Registration, Evaluation, Authorisation and Restriction of Chemicals (REACH) is een bepaling van de Europese Unie die is aangenomen om de menselijke gezondheid en het milieu beter te beschermen tegen de gevaren die door de chemicaliën kunnen worden veroorzaakt. Ga naar www.opel.com voor nadere informatie en voor inzage in de Artikel 33-communicatie.

Gedeponeerde handelsmerken

Apple Inc.

Apple CarPlay™ is een handelsmerk van Apple Inc.

App Store® en iTunes Store® zijn gedeponeerde handelsmerken van Apple Inc.

iPhone®, iPod®, iPod touch®, iPod nano®, iPad® en Siri® zijn gedeponeerde handelsmerken van Apple Inc.

Bluetooth SIG, Inc.

Bluetooth® is een gedeponeerd handelsmerk van Bluetooth SIG, Inc.

DivX, LLC

DivX® en DivX Certified® zijn gedeponeerde handelsmerken van DivX, LLC.

Google Inc.

Android™ en Google Play™ Store zijn handelsmerken van Google Inc.

Verband der Automobilindustrie e.V.

AdBlue® is een gedeponeerd handelsmerk van de VDA.

Registratie van voertuigdata en privacy

Event Data Recorders (EDR)

Er zijn elektronische regeleenheden in uw auto gemonteerd. Regeleenheden verwerken gegeven die, bijvoorbeeld, afkomstig zijn van autosensoren of die de regeleenheden zelf aanmaken of onderling uitwisselen. Sommige regeleenheden zijn vereist voor een veilige werking van uw auto, andere bieden ondersteuning tijdens het rijden (rijhulpsystemen) of verzorgen comfort- of Infotainmentfuncties.

Hieronder volgt algemene informatie over gegevensverwerking in de auto. U vindt extra informatie over welke specifieke gegevens worden geüpload, opgeslagen en doorgegeven aan derden en voor welke doeleinden in uw auto onder het trefwoord Gegevensbescherming gekoppeld aan de verwijzingen voor de betreffende functionele eigenschappen in de betreffende gebruikershandleiding of in de algemene verkoopvoorwaarden. U kunt deze ook online inzien.

Bedieningsgegevens in de auto

Regeleenheden verwerken gegevens voor bediening van de auto.

Dergelijke gegevens omvatten, bijvoorbeeld:

- statusinformatie over de auto (bijv,. snelheid, bewegingsvertraging, zijwaartse acceleratie, onderling verwisselen van wielen, schermpje "veiligheidsgordels omgedaan")
- omgevingsomstandigheden (bijv. temperatuur, regensensor, afstandssensor)

In de regel zijn dergelijke gegevens van voorbijgaande aard en worden ze niet langer dan een bedrijfscyclus opgeslagen en alleen aan boord van de auto zelf verwerkt. Vaak maken regeleenheden gebruik van gegevensopslag (zo ook de autosleutel). Dit om tijdelijke of permanente opslag mogelijk te maken met betrekking tot de autoconditie, de belasting van componenten, de onderhoudsvereisten en technische gebeurtenissen en storingen.

Afhankelijk van de specifieke technische uitrusting, worden de volgende gegevens opgeslagen:

- bedieningsstatus van systeemcomponenten (bijv. vloeistofpeil, bandenspanning, accustatus)
- storingen en gebreken in belangrijke systeemcomponenten (bijv. verlichting, remmen)
- systeemreacties in bepaalde rijsituaties (bijv. triggering van een airbag, activering van de stabiliteitsregelingen)
- informatie over gebeurtenissen die tot schade aan de auto hebben geleid
- bij elektrische voertuigen het oplaadniveau in de hoogvoltaccu, geschatte actieradius

In speciale gevallen (bijv. als de auto een storing heeft gedetecteerd), moeten mogelijk gegevens worden opgeslagen die anders vluchtig van aard zijn.

Wanneer u gebruikmaakt van diensten (bijv, reparaties, onderhoud), kunnen de bedieningsgegevens samen met het chassisnummer worden uitgelezen en waar nodig worden gebruikt. Personeel werkzaam binnen het servicenetwerk (bijv. garages, fabrikanten) of derden (bijv. pechhulpverleners) kunnen de gegevens uitlezen aan de auto. Hetzelfde geldt voor garantiewerkzaamheden en kwaliteitsborgingsmaatregelen.

Gegevens worden doorgaans uitgelezen in de auto via de OBD-aansluiting (On-Board Diagnostics) zoals wettelijk voorgeschreven. De uitgelezen bedieningsgegevens documenteren de technische conditie van de auto of afzonderlijke componenten en helpen om storingen op te sporen, te voldoen aan garantievoorwaarden en de kwaliteit te verhogen. Deze gegevens, in het bijzonder informatie over de belasting van componenten, technische gebeurtenissen, bedieningsfouten en andere storingen, worden samen met het chassisnummer doorgegeven aan de fabrikant, als dat nodig mocht zijn. De fabrikant is tevens onderworpen aan productaansprakelijkheid. De fabrikant gebruikt mogelijk ook bedieningsgegevens van auto's nodig voor terugroepacties. Deze gegevens kunnen ook worden gebruikt ter controle van garantieclaims van klanten.

Storingscodegeheugens in de auto kunnen worden gereset door een servicebedrijf in het kader van onderhoud of reparatie of op uw verzoek.

Comfort- en Infotainmentfuncties

Comfortinstellingen en persoonlijke instellingen kunnen worden opgeslagen in de auto en te allen tijde worden gewijzigd of gereset.

Afhankelijk van het desbetreffende uitrustingsniveau, zijn dergelijke gegevens:

- instellingen voor de positie van stoelen en stuurwiel
- instelling van het chassis en de airconditioning
- persoonlijke instellingen zoals die voor de interieurverlichting

U kunt uw eigen gegevens invoeren in de Infotainmentfuncties van uw auto bij het gebruik van bepaalde functies.

Afhankelijk van het desbetreffende uitrustingsniveau, zijn dergelijke gegevens:

- multimediagegevens zoals weer te geven tracks, video's of foto's in een geïntegreerd multimediasysteem
- adresboekgegevens voor gebruik in combinatie met een handsfree-systeem of een geïntegreerd navigatiesysteem
- ingevoerde bestemmingen
- gegevens over het gebruik van online-services

Deze gegevens voor comfort- en Infotainmentfuncties worden mogelijk lokaal in de auto opgeslagen of bewaard op een apparaat dat u hebt aangesloten op de auto (bijv. een smartphone, USB-stick of mp3-speler). Gegevens die u zelf hebt ingevoerd is op ieder gewenst moment te verwijderen.

Deze gegevens zijn alleen op uw verzoek door te geven tot buiten het bereik van de auto, in het bijzonder bij het gebruik van online services afhankelijk van de door u geselecteerde instellingen.

Integratie met smartphones, bijv. Android Auto of Apple CarPlay

Als uw auto is uitgerust met een van de genoemde systemen, kunt uw smartphone of een ander mobiel apparaat verbinden met de auto waarna u de smartphone of het apparaat kunt bedienen via de bedieningselementen in de auto. De beelden en het geluid van de smartphone zijn in het gegeven geval weer te geven via het multimediasysteem in de auto. Er wordt tegelijkertijd specifieke informatie naar uw smartphone gestuurd. Afhankelijk van het type integratie, bestaat dergelijke informatie uit positiegegevens, dag-/nachtmodus en andere algemene informatie over de auto. Zie voor meer informatie de bedieningsinstructies van de auto / het Infotainmentsysteem.

De integratie maakt het gebruik van bepaalde smartphone-apps mogelijk, zoals navigatie of het spelen van muziek. Er is geen verdere integratie mogelijk tussen een smartphone en de auto, in het bijzonder geen actieve toegang tot autogegevens. De aard van verdere gegevensverwerking hangt af van de aanbieder van de gebruikte app. Of u instellingen kunt verrichten, en zo ja, welke, hangt af van de desbetreffende app en van het besturingssysteem van uw smartphone.

Online services

Als uw auto een verbinding heeft met een radionetwerk, kunnen gegevens uitgewisseld worden tussen uw auto en andere systemen. De verbinding met het radionetwerk wordt mogelijk gemaakt door een zender in uw auto of door een van uw mobiele apparaten (bijv. een smartphone). Via deze verbinding met het radionetwerk zijn online functies te gebruiken. Dergelijke functies omvatten online services en applicaties / apps die u zijn geleverd door de fabrikant of andere aanbieders.

Merkgebonden services

In het geval van de online services van de fabrikant, worden de relevante functies beschreven door de fabrikant op een geëigende locatie (bijv. gebruikershandleiding, internetsite van de fabrikant) en de desbetreffende informatie met betrekking tot gegevensbescherming worden verstrekt. Er worden mogelijk persoonlijke gegevens gebruikt voor het aanbieden van online services. Uitwisseling van gegevens voor dit doel vindt plaats via een beveiligde verbinding, bijv. gebruikmakend van de specifieke IT-systemen van de fabrikant. Het vergaren, verwerken en gebruiken van persoonlijke gegevens ter voorbereiding op het aanbieden van services vindt uitsluitend plaats op basis van wettelijke toestemming, bijv. in het geval van een wettelijk voorgeschreven noodoproepsysteem of een contractuele verplichting of op basis van toestemming.

U kunt de services en functies (waarvoor tot op zekere hoogte kosten in rekening worden gebracht) en, in sommige gevallen, de complete

autoverbinding met het radionetwerk activeren of deactiveren. Dit omvat niet de wettelijk verplichte functies en services zoals een noodoproepsysteem.

Services van derde partijen

Indien u gebruikmaakt van online services van andere aanbieders (derde partijen), zijn deze services onderworpen aan de voorwaarden met betrekking tot aansprakelijkheid en gegevensbescherming en gebruik van de desbetreffende aanbieder. De fabrikant heeft wat dat betreft veelal geen invloed op de uitgewisselde gegevens.

Let daarom op de aard van de persoonlijke gegevens, de reikwijdte ervan en het doel van de verzameling binnen het kader van de services die de desbetreffende derde partij verstrekt.

Radiofrequentie-identificatie (RFID)

RFID-technologie wordt in sommige voertuigen gebruikt voor functies zoals de controle van de bandenspanning en de startbeveiliging. Het wordt ook samen gebruikt met apparaten zoals handzenders voor het vergrendelen/ontgrendelen van de deuren en starten. RFID-technologie in Opel voertuigen gebruikt geen persoonlijke informatie, houdt ze niet bij of koppelt deze niet aan andere Opel systemen die persoonlijke informatie bevatten.

Trefwoordenlijst

..... 235

A

Aan/Uit-knop..... 148
Aanbevolen vloeistoffen en smeermiddelen 259, 263
Aanduidingen op banden 236
Aanhangerkoppeling..... 210
Aanhangerstabilisatie 214
Aanhanger trekken 211
Aansteker 100
Accessoires en modificaties van auto 217
Accu 222
Achterdeuren 32
Achterklep..... 34
Achterlichten 228
Achterruitverwarming 45
Achterste zijruiten 45
Achteruitkijkcamera 202
Achteruitrijlichten 130
Actief noodstopsysteem..... 114
Actieve noodrem..... 185
Adaptieve cruise control..... 113, 177
AdBlue..... 112, 156
Afmetingen auto 269
Airbag deactiveren 66
Airbag-deactivering 108
Airbag en gordelspanners 108
Airbaglabel..... 61
Airbagsysteem 61
Airconditioning 135
Airconditioning regelmatig aanzetten 145
Alarmknipperlichten 128
Algemene informatie 210
Algemene richtlijnen voor het rijden..... 147
Andere auto slepen 251
Antiblokkeersysteem 164
Antiblokkeersysteem (ABS) 110
Armsteun..... 52
Asbakken 100
Autogegevens..... 263
Autokrik..... 234
Automatische dimfunctie 42
Automatische verlichting 126
Automatische versnellingsbak ... 160
Automatisch vergrendelen 29
Auto ontgrendelen 6
Auto slepen 250
Auto stallen..... 217
Autostop..... 113, 152
Autozoekverlichting..... 133

B

Bagageruimte 34, 78
Bagageruimte-afdekking 80
Bandenreparatieset 240
Bandenspanning 236

Bandenspanningswaarden 270
Batterijspanning 122
Bedieningsorganen..... 93
Bekerhouders 74
Bekleding..... 254
Belading..... 50, 53, 55
Beladingsinformatie 90
Beslagen lampglazen 130
Bestuurdersondersteuningssystemen..... 172
Beveiliging van de auto..... 36
Binnenspiegels..... 41
Binnenverlichting 131, 231
Blindehoeksysteem..... 198
BlueInjection..... 156
Bochtverlichting..... 128
Bolle vorm 39
Boordgereedschap..... 234
Boordinformatie 121
Brandstof..... 208
Brandstofmeter 105
Brandstof voor benzinemotoren 208
Brandstof voor dieselmotoren ... 208
Buitenspiegels..... 39
Buitentemperatuur 96
Buitenverlichting..... 125

C

Centrale vergrendeling 24
Claxon 13, 94
Conformiteitsverklaring..... 271
Contactslotstanden 147
Controlelampen..... 103, 107
Controle over de auto 147
Controles..... 218
Cruise control 113, 172

D

Dagrijlicht 128
Dagteller 104
Dak..... 46
Dakbelasting..... 90
Dakconsole 76
Dakdrager 89
DEF..... 156
Diefstalalarmsysteem 36
Dieselbrandstofsysteem ontluchten 223
Dieseluitlaatvloeistof..... 156
Dimlicht..... 113
Dimlicht of grootlicht..... 125
Dodehoeksysteem..... 114
Doorlaadklep..... 78
Driepuntsgordel 59
Driver Information Center..... 115
Drukverliesdetectiesysteem 112, 237

E

Eco-modus..... 162
EHBO..... 89
Elektrisch bediende ruiten 43
Elektrische aansluitingen 98
Elektrische handrem..... 110
Elektrische handrem defect..... 110
Elektrische parkeerrem..... 164
Elektrische verstelling 39
Elektrisch systeem..... 231
Elektronische rijprogramma's 162
Elektronische stabiliteitsregeling en Traction Control-systeem.. ..... 111, 168
Elektronisch klimaatregelsysteem 138
Elektronisch sleutelsysteem..... 23
Event Data Recorders (EDR)..... 275

F

FlexOrganizer 83
Frontaal airbagsysteem 64
Frontaanrijdingswaarschuwing... 183

G

Geavanceerde parkeerhulp..... 193
Gebruik van deze handleiding 3
Gedeponeerde handelsmerken.. 274
Geluidssignalen 121
Gereedschap 234
Gevaar, Waarschuwing en Voorzichtig 4
Gevarendriehoek 88
Gloeilamp vervangen 224
Gordelverklikker 107

Gordijnairbagsysteem 65
Groot licht 113, 126
Grootlichtassistentie..... 113, 126

H
Halogeenkoplampen 224
Handgeschakelde versnellingsbak 163
Handmatige dimfunctie 41
Handmatige modus 161
Handrem..... 109, 164
Handschoenenkastje 73
Handzender 22
Head-updisplay..... 119
Hellingrem 167
Hoofdsteunen 47
Hoofdsteunverstelling 8

I
Inbouwposities kinderveiligheidssystemen 70
Inductief opladen..... 99
Info-Display..... 117
Inhouden 269
Inklapbare spiegels 40
Inleiding 3
Instapverlichting 132
Instrumentengroep 101
Interieurverlichting..... 131

K
Katalysator 156
Kentekenverlichting 231
Keuzehendel 160
Kilometerteller 104
Kindersloten 29
Kindertoezichtspiegel..... 42
Kinderveiligheids-systemen..... 67
Klimaatregeling 15
Klimaatregelsystemen..... 134
Klok..... 97
Koeling handschoenenkastje 144
Koelvloeistof 220
Koelvloeistof en antivries..... 259
Koelvloeistoftemperatuur 111
Koelvloeistoftemperatuurmeter . 105
Koplampinstelling in het buitenland 128
Koplampverstelling 128

L
Laadsysteem 108
Lane keep assist..... 111, 203
LED-koplampen..... 113, 226
Leeslampen 131
Lekke band..... 244
Lichtschakelaar 125
Lichtsignaal 127
Luchtinlaat 145

M
Meters..... 103
Mistachterlicht 113, 130, 228
Mistlampen voor 113, 129, 226
Motorgegevens 266
Motor-ID..... 262
Motorkap 219
Motorolie 219, 259, 263
Motoroliedruk 112
Motor starten 150

N
Nieuwe auto inrijden 147

O
Obstakeldetectiesystemen..... 189
Olie, motor..... 259, 263
Ontlaadbeveiliging accu 133
Opbergruimte..... 73
Opbergruimte plafond 78
Opbergruimte voor..... 75
Opbergvakken..... 73
Opbergvakken hemelbekleding ... 77
Opbergvakken voetenruimte..... 77
Opbergvak middenconsole 77
Opbergvak onder passagiersstoel 76
Opklapbare achterbank..... 53, 55
Overzicht instrumentenpaneel 10

P

Panne ... 250
Panoramadak ... 46
Panoramazichtsysteem ... 199
Parkeerhulp ... 189
Parkeerlichten ... 130
Parkeerverwarming ... 142
Parkeren ... 19, 154
Partikelfilter ... 155
Passagiersstoel voor Tafelstand ... 50
Peilsensor motorolie ... 105
Persoonlijke instellingen ... 122
Portieren ... 31, 32, 34
Portier open ... 114
Profieldiepte ... 238

R

Radiofrequentie-identificatie (RFID) ... 278
REACH ... 274
Regelbare instrumentenverlichting ... 131
Regensensor ... 113
Registratie van voertuigdata en privacy ... 275
Remassistentie ... 167
Rem- en koppelingssysteem ... 109
Rem- en koppelingsvloeistof ... 259
Remmen ... 164, 221
Remvloeistof ... 222
Reservewiel ... 244
Richtingaanwijzers ... 107, 129
Richtingaanwijzers voor ... 227
Rolschermen ... 46
Rugleuning neerklappen ... 50
Rugleuning passagiersstoel voor neerklappen ... 50
Ruiten ... 42
Rijgedrag en aanhangertips ... 211
Rijregelsystemen ... 168
Rijverlichting ... 12, 113

S

Schakelen ... 110
Schakel motor uit ... 109
Scheidingsrooster bagageruimte ... 86
Schuifdeur ... 31
Selectieve katalysatorreductie ... 156
Selective Ride Control ... 170
Service ... 145, 257
Service-display ... 106
Service-indicatie ... 109
Service-informatie ... 257
Sjorogen ... 82
Sleutels ... 21
Sleutels, sloten ... 21
Sneeuwkettingen ... 240
Snelheidsbegrenzer ... 114, 174
Snelheidsmeter ... 103
Spiegelverstelling ... 8
Sproeiervloeistof ... 221
Startbeveiliging ... 39
Starten en bedienen ... 147
Starthulp gebruiken ... 248
Stoelen aanbrengen ... 55
Stoelen verwijderen ... 55
Stoelpositie ... 48
Stoelverstelling ... 7, 49
Stoelverwarming ... 53
Stop/Start-systeem ... 152
Storing ... 162
Storingsindicatielamp ... 109
Stroomspaarmodus ... 149
Sturen ... 147
Stuurbedieningsknoppen ... 93
Stuurwiel instellen ... 9
Stuurwielverstelling ... 93
Symbolen ... 4
Systeemcontrole ... 109
Systeem voor gecontroleerde afdaling ... 110, 169

T

Tanken ... 209
Te laag brandstofpeil ... 112
Toerenteller ... 104
Trekhaak ... 212
Trekken ... 210, 250

Trekstang 210
Typeplaatje 261

U
Uitlaatfilter 111, 155
Uitlaatgassen 155
Uitrol-brandstofafsluiter 151
Uitstapverlichting 132
Ultrasoonparkeerhulp 189
Uw autogegevens 3

V
Valetmodus 117
Van banden- en velgmaat veranderen 239
Vaste luchtroosters 144
Veiligheidsgordel 8
Veiligheidsgordels 57
Veiligheidsnet 84
Velgen en banden 235
Ventilatie 142
Ventilatieopeningen 143
Verbanddoos 89
Vergrendelingssysteem 36
Verlichting middenconsole 132
Verlichtingsfuncties 132
Verlichting zonneklep 132
Vermoeidheidsdetectie 206
Versnellingsbak 17
Versnellingsbakdisplay 160
Verstelbare luchtroosters 143
Verwarmde spiegels 41
Verwarmd stuurwiel 93
Verwarming 53
Verwarmings- en ventilatiesysteem 134
Verwerking van sloopauto 218
Verzorging 252
Verzorging exterieur 252
Verzorging interieur 254
Voertuiggewicht 267
Voertuigidentificatienummer 261
Voetgangersbescherming vóór. . 188
Voordat u wegrijdt 18
Voorligger gedetecteerd 114
Voorruit 42
Voorruitverwarming 45
Voorstoelen 48
Voorverwarming 111

W
Waarschuwingslichten 103
Wegverlichting 133
Werkzaamheden uitvoeren 218
Wieldoppen 239
Wiel verwisselen 243
Winterbanden 235
Wis-/wasinstallatie 14
Wis- en wasinstallatie achterruit .. 96
Wis- en wasinstallatie voorruit 94
Wisserblad vervangen 223

Z
Zekeringen 231
Zekeringenkast in motorruimte .. 232
Zekeringenkast instrumentenpaneel 233
Zitplaatsen derde zitrij 55
Zitplaatsen tweede zitrij 53
Zonnekleppen 46
Zijdelings airbagsysteem 65
Zijmarkeringslichten 125
Zijrichtingaanwijzers 230
Zijschuifdeur 31

www.opel.com

Copyright by Opel Automobile GmbH, Rüsselsheim, Germany.

De gegevens in deze publicatie waren correct op de onderstaande uitgiftedatum. Wijzigingen in de techniek, uitrusting of vorm van de auto's ten opzichte van de gegevens in deze publicatie, alsmede wijzigingen van deze publicatie zelf blijven Opel Automobile GmbH voorbehouden.

Uitgave: juni 2018, Opel Automobile GmbH, Rüsselsheim.

Gedrukt op chloorvrij gebleekt papier.

ID-OCBEOLSE1806-nl